NM, NMD

Моноблочные центробежные насосы с резьбовыми раструбами

calpeda
CREATIVE TECHNOLOGY

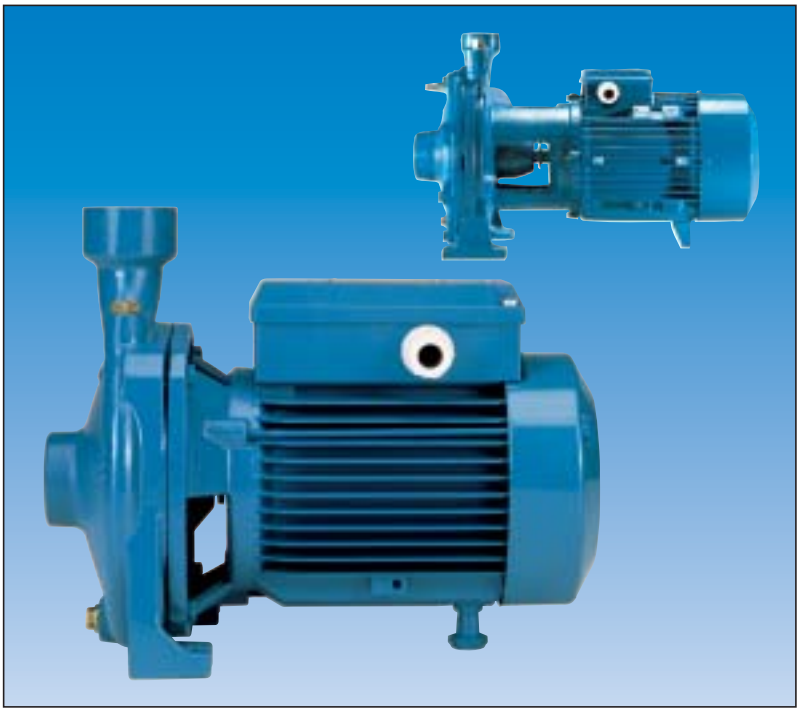

Конструкция

Центробежные моноблочные насосы с прямым подсоединением двигатель-насос и общим валом.
Серия NM: одно рабочее колесо
Серия NMD: два противоположно размещенных рабочих колеса (с уравновешенным осевым усилием).
Раструбы: резьбовые UNI-ISO 228/1.

Применение

Перекачка чистых жидкостей, не содержащих абразивных примесей и не агрессивных для материалов, из которых изготовлен насос (содержание твердых частиц максимум 0,2%).
Водоснабжение.
Использование в установках теплоснабжения, кондиционирования, охлаждения и циркуляции.
Использование в бытовой и промышленной сфере.
Использование в противопожарных установках.
Ирригация.

Эксплуатационные ограничения

Температура жидкости от -10°C до +90°C.
Температура окружающего воздуха не более 40°C.
Манометрическая высота всасывания не более 7 м.
Максимально допустимое конечное давление в корпусе насоса: 10 бар (16 бар для насосов NMD 25/190, NMD 32/210, NMD 40/180).
Непрерывный режим эксплуатации.

Электродвигатель

Асинхронный двухполюсный электродвигатель, частота 50 Гц (количество оборотов n = 2900 об./мин.)
NM, NMD: трехфазный до 3 кВт - 230/400 В (±10%);
от 4 до 9,2 кВт - 400/690 В (±10%).
NMM, NMDM: монофазный 230 В (±10%), с термозащитным устройством.
Изоляция класса “F”.
Защитное устройство IP 54.
Конструкция в соответствии со стандартом IEC 34.

Конструкционные материалы

Составная часть	NM, NMD	B-NM, B-NMD	I-NM, I-NMD
Корпус насоса Соединит. часть	Чугун GJL 200 EN 1561	Бронза G-Cu Sn 10 UNI 7013	сталь Cr Ni Mo AISI 316
Рабочее колесо	Латунь P- Cu Zn 40 Pb 2 UNI 5705		
NM 17	Чугун GJL 200 EN 1561	Бронза G-Cu Sn 10 UNI 7013	
Вал	сталь Cr AISI 430	сталь Cr Ni Mo AISI 316	
	сталь Cr Ni AISI 303 До 1,1-1,5-2,2 кВт		
Мех. уплотнение	Уголь - керамика - NBR		

Специальные исполнения под заказ

для работы с другими напряжениями
для работы с частотой 60 Гц
с защитным устройством IP 55
специальные мех. уплотнения
для работы с жидкостями или в окружающей среде с повышенной температурой

Область применения n ≈ 2900 об./мин.

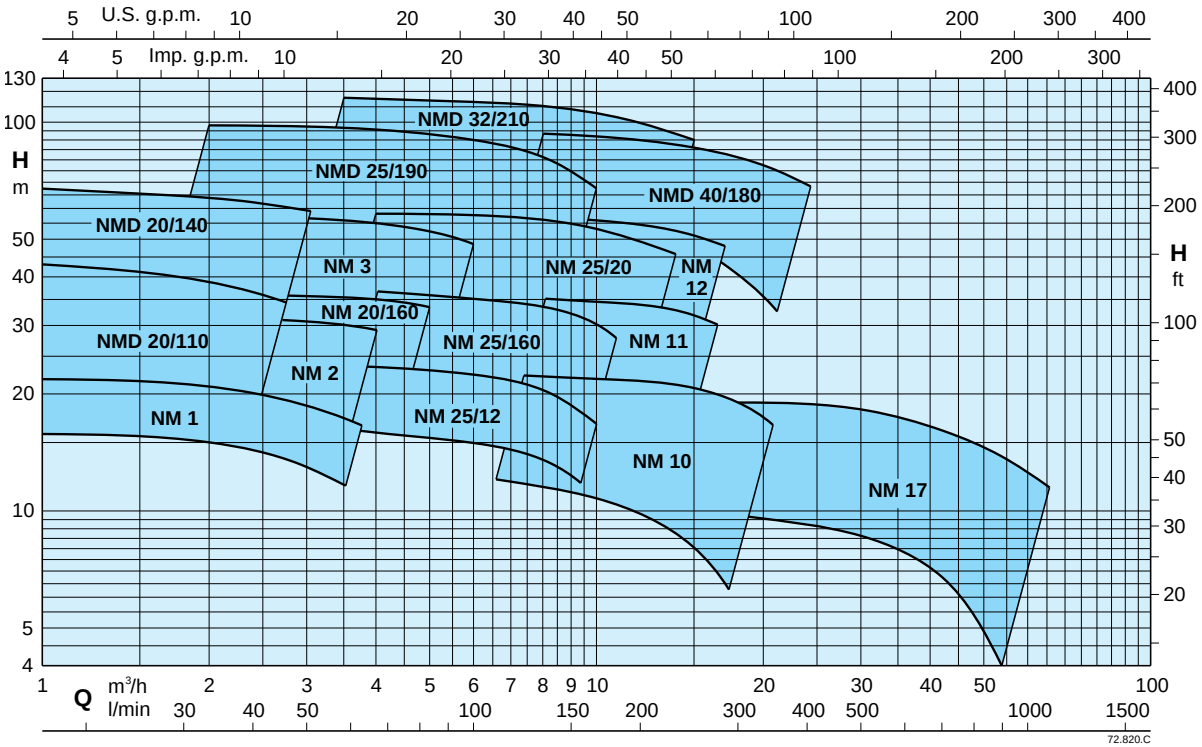

NM, NMD

Моноблочные центробежные насосы с резьбовыми раструбами

calpeda
CREATIVE TECHNOLOGY

Тех. характеристики n ≈ 2900 об./мин.

	NM	P_2		Q m³/h	1	1,2	1,5	1,89	2,4	3	3,6	4,2	4,8	5,4	6	6,6	7,5	8,4
		kW	HP	l/min	16	20	25	31,5	40	50	60	70	80	90	100	110	125	140
	NM 1/AE ●	0,37	0,5		22	21,6	21,3	20,9	20,3	19,4	18,1	16,3						
	NM 2/BE ●	0,55	0,75		27	26,5	26	25,5	25	24	23	22	20					
	NM 2/SE ●	0,55	0,75		31	30,5	30	29	27,5	25,5	23,5	20	16					
	NM 2/AE ●	0,75	1	H	33,5	33	32,5	32	31,5	30,5	29,5	28,5	27	26	24			
	NMM 3/CE	1,1	1,5	m		37,5	37,5	37	36,5	36	35	34	32					
	NM 3/CE	1,1	1,5			37,5	37,5	37	36,5	36	35	34	32	30,5*	28,5*			
	NMM 3/BE	1,5	2			42	42	41	41,5	40,5	40	39	37	35*	32*			
	NM 3/BE	1,5	2			47	47	46,5	46	45,5	45	44	43	41,5*	40*	37,5*	33*	26*
	NM 3/AE	2,2	3			56	55,5	55,5	55	54,5	53,5	52,5	51,5	50*	48*	46*	42*	36*

B-NM B-NMD I-NMD	NM NMD	P_2		Q m³/h	1	1,2	1,5	1,89	2,4	3	3,6	4,2	4,8	5,4	6	6,6	7,5	8,4
		kW	HP	l/min	16	20	25	31,5	40	50	60	70	80	90	100	110	125	140
B-NMD 20/110BE ●	NMD 20/110BE ●	0,45	0,6		33	32	31	29	26,5	23	18							
B-NMD 20/110ZE ●	NMD 20/110ZE ●	0,55	0,75		37	36	35	33	30,5	27,5	23	18*						
B-NMD 20/110AE ●	NMD 20/110AE ●	0,75	1		43	42	40,5	39	36,5	33	29	25*						
I- B-NMDM 20/140BE	NMDM 20/140BE	1,1	1,5	H	52	51,5	51	50	48,5	47	45							
I- B-NMD 20/140BE	NMD 20/140BE	1,1	1,5	m	53	52,5	52	51	50	48	46	43,5	40					
I- B-NMDM 20/140AE	NMDM 20/140AE	1,5	2		57,5	57	56,5	55,5	54	51,5	49	46	43	40	36			
I- B-NMD 20/140AE	NMD 20/140AE	1,5	2		67	66,5	66	64,5	63	61,5	59	57	53,5	50	46			
B-NM 20/160BE ●	NM 20/160BE ●	0,75	1					30,5	30	29,5	28,5	27,5	26,5	25,5	24	22*		
B-NM 20/160AE ●	NM 20/160AE ●	1,1	1,5					36	35,5	35	34,5	33,5	32	30,5	29	27*		

B-NMD, B-NMD I-NM, I-NMD	NM NMD	P_2		Q m³/h	2,4	3	3,6	4,8	6	6,6	7,5	8,4	9,6	10,8	12	13,2	15	16,8
		kW	HP	l/min	40	50	60	80	100	110	125	140	160	180	200	220	250	280
B-NM 25/125BE ●	NM 25/12BE ●	0,55	0,75		20	19,9	19,8	19,3	18,5	18	17,3	16,3	15*	13,2*	11*			
B-NM 25/125AE ●	NM 25/12AE ●	0,75	1		23,5	23,4	23,3	22,9	22,1	21,7	20,9	20	18,7*	17,1*	15,2*			
B-NM 25/160BE ●	NM 25/160BE ●	1,1	1,5			31	30,7	30	28,5	28	27	26	23					
B-NM 25/160AE ●	NM 25/160AE ●	1,5	2			36,5	36,2	35,5	34,5	34	33,5	32,5	31	28,5*	26*			
I- B-NM 25/200BE	NM 25/20BE	2,2	3	H		42,5	42	41	40	39,5	38,5	37,5	36	33*	29*			
I- B-NM 25/200AE	NM 25/20AE	3	4	m		50	49,7	49	48	47,5	47	46,5	45,5	44*	42*	39*		
I- B-NM 25/200SE	NM 25/20SE	4	5,5			59	58,5	58	57,5	57	56,5	55,5	54,5	53	51,5	49*	44,5*	37*
I- B-NMD 25/190CE	NMD 25/190CE	2,2	3		62	60,5	59	55,5	51	48,5	44	38*						
I- B-NMD 25/190BE	NMD 25/190BE	3	4		76	75	74	70	66	64	60	54	46*					
I- B-NMD 25/190AE	NMD 25/190AE	4	5,5		98	97	96	93,5	90	88	84	79	70*					

	NM	P_2		Q m³/h	6,6	7,5	8,4	9,6	10,8	12	13,2	15	16,8	18,9	21	24	27	30
		kW	HP	l/min	110	125	140	160	180	200	220	250	280	315	350	400	450	500
	NM 10/FE ●	0,55	0,75		12,5	12,5	12	11,5	11	10	9	7,5						
	NM 10/DE ●	0,75	1		18	18	17,5	17	16,5	16	15,5	14						
	NM 10/AE ●	1,1	1,5		23	23	22,5	22	21,5	21	20,5	19						
	NM 10/SE ●	1,5	2		23,5	23,5	23	22,5	22	21,5	21	20,5	19*	18,5*	16,5*	13*		
	NMM 11/BE	1,5	2	H	26,5	25,5	25	24	23	22,5	21,5	19,5	17,5					
	NM 11/BE	1,5	2	m	29,5	29,5	29	28,5	27,5	27	26	25*	22,5*					
	NM 11/AE	2,2	3		35,5	35,5	35	34,5	34	33,5	33	32*	30*					
	NM 12/DE	2,2	3		38	37,5	37	36	35	33,5	32							
	NM 12/CE	3	4		45	44,5	44	43,5	42,5	41	40	38	36*					
	NM 12/AE	4	5,5		57,5	57	56	55,5	55	54,5	53,5	51,5	49*					

NM, NMD

Моноблочные центробежные насосы с резьбовыми раструбами

calpeda
CREATIVE TECHNOLOGY

1

Тех. характеристики n ≈ 2900 об./мин.

B-NMD I-NMD	NMD	P2 kW	P2 HP	Q m³/h	5,4	6	6,6	7,5	8,4	9,6	10,8	12	13,2	15	16,8	18,9	21	24
				l/min	90	100	110	125	140	160	180	200	220	250	280	315	350	400
B-NMD 32/210DE	NMD 32/210DE	4	5,5	H m	71	69	67,5	65	62,5	58	53	46	37*					
B-NMD 32/210CE	NMD 32/210CE	5,5	7,5		84	83	82	81	79	76	73	69	64*	54*				
B-NMD 32/210BE	NMD 32/210BE	7,5	10		104	103	102	100	98	95	92	88	84*	76*				
B-NMD 32/210AE	NMD 32/210AE	9,2	12,5		114	113	112	110	108	105	103	99	96*	90*				
I- B-NMD 40/180DE	NMD 40/180DE	4	5,5					60	59,5	57	56	53	51,5	48	44	39	34*	25*
I- B-NMD 40/180CE	NMD 40/180CE	5,5	7,5					69	68	67	66	64,5	63	60	57	53	48*	40*
I- B-NMD 40/180BE	NMD 40/180BE	7,5	10					87	86	85	84	82,5	81	78	75	71	66*	59*
I- B-NMD 40/180AE	NMD 40/180AE	9,2	12,5					94	93	92	91	89,5	88	85	82	78	74*	67*

B-NM	NM	P2 kW	P2 HP	Q m³/h	21	24	27	30	33	37,8	42	48	54	60	66	75	84	96
				l/min	350	400	450	500	550	630	700	800	900	1000	1100	1250	1400	1600
B-NM 17/HE ●	NM 17/HE ●	1,1	1,5	H m	9,5	9,2	9	8,6	8,2	7,5	6,7	5,5	3,5*					
B-NM 17/GE ●	NM 17/GE ●	1,5	2		12	11,7	11,5	11,2	11	10,3	9,7	8,5	7*	4*				
B-NM 17/FE	NM 17/FE	2,2	3			16	16	15,5	15	14,5	14	13	11,5*	10*	8*			
B-NM 17/DE	NM 17/DE	3	4				18	18	17,5	17	16,5	15,5	14*	13*	11,5*			

NM, NMD Стандартное исполнение.
B-NM, B-NMD Исполнение из бронзы.
I-NM, I-NMD Исполнение из нержавеющей стали.

● С монофазным двигателем = NMM - NMDM.
* Максимальная манометр. высота всасывания 1-2 м.
Допуски согласно стандарта ISO 9906, приложение “A”.

P2 Номинальная мощность двигателя.
H Общая высота напора в м.

Номинальные параметры тока

P1 kW	P2 kW	P2 HP	230 V 1~ IN A	IA/IN
0,62	0,37	0,5	3	2,7
0,72	0,45	0,6	3,6	2,9
0,91	0,55	0,75	4,5	3,1
1,2	0,75	1	5,8	3
1,6	1,1	1,5	7,4	3
2	1,5	2	9,2	3,8

P2 kW	P2 HP	230 V Δ / 400 V Y IN A	400 V Δ / 690 V Y IN A	IN A	IA/IN
0,37	0,5	2,3	1,3		3,8
0,45	0,6	2,3	1,3		3,5
0,55	0,75	3	1,7		4,3
0,75	1	4	2,3		5,2
1,1	1,5	5	2,9		5,3
1,5	2	7,5	4,3		5,8
2,2	3	9,15	5,3		6
3	4	11,5	6,6		7,9
4	5,5		9,6	5,5	7,3
5,5	7,5		12	7	8,3
7,5	10		16	9,2	8,8
9,2	12,5		20	11,5	10

P1 Максимальная потребляемая мощность.
P2 Номинальная мощность двигателя.
IA/IN Пиковая сила тока/Номинальная сила тока

Характеристические кривые n ≈ 2900 об./мин.

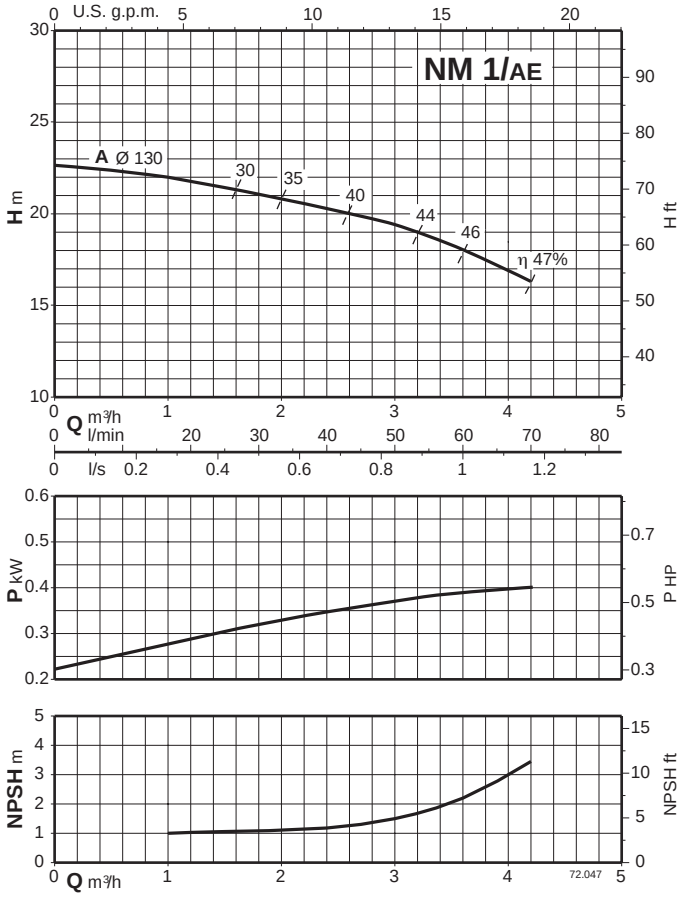

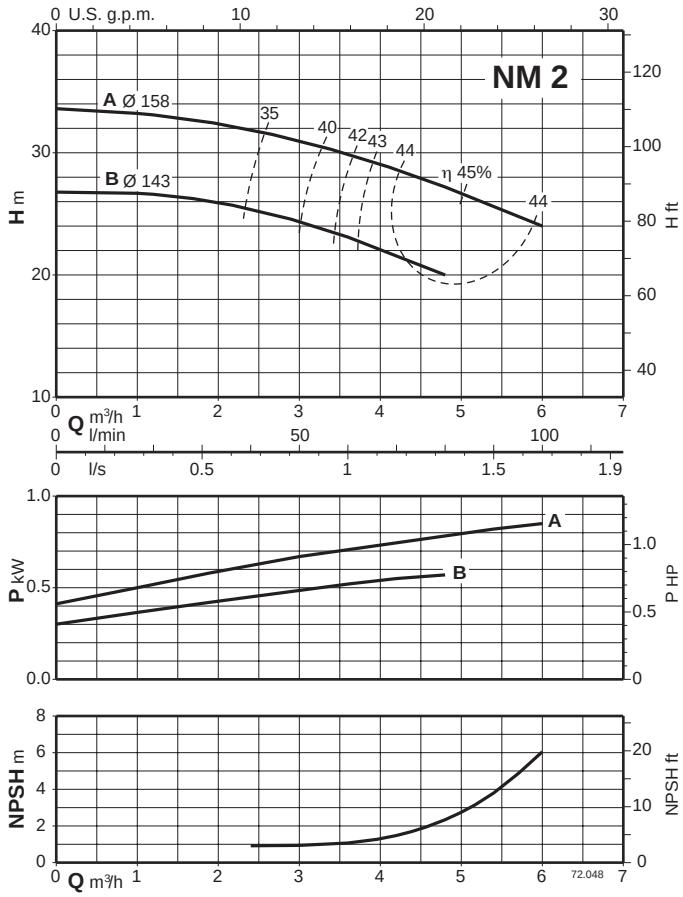

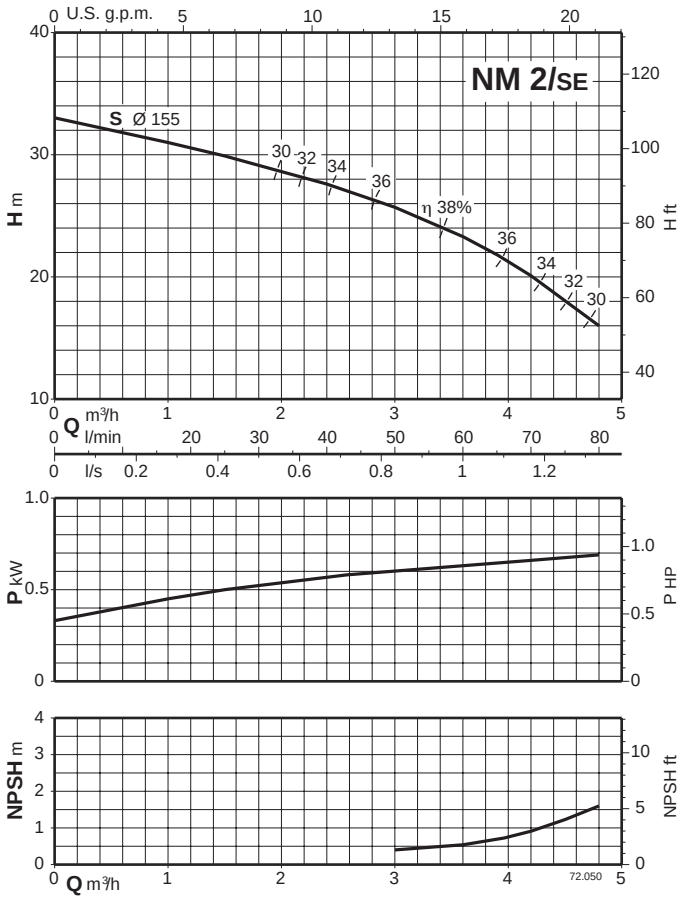

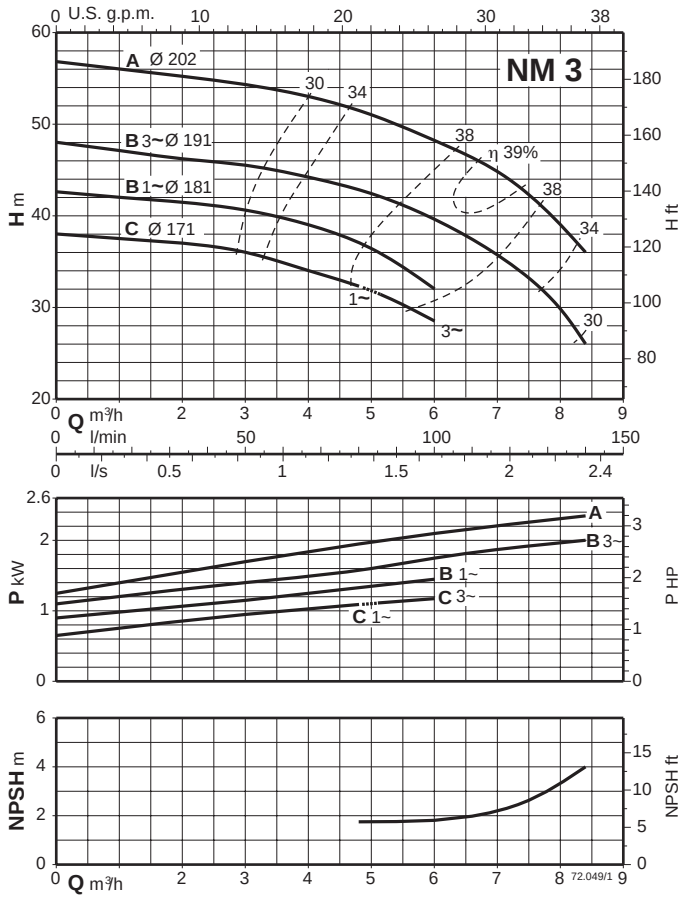

Характеристические кривые n ≈ 2900 об./мин.

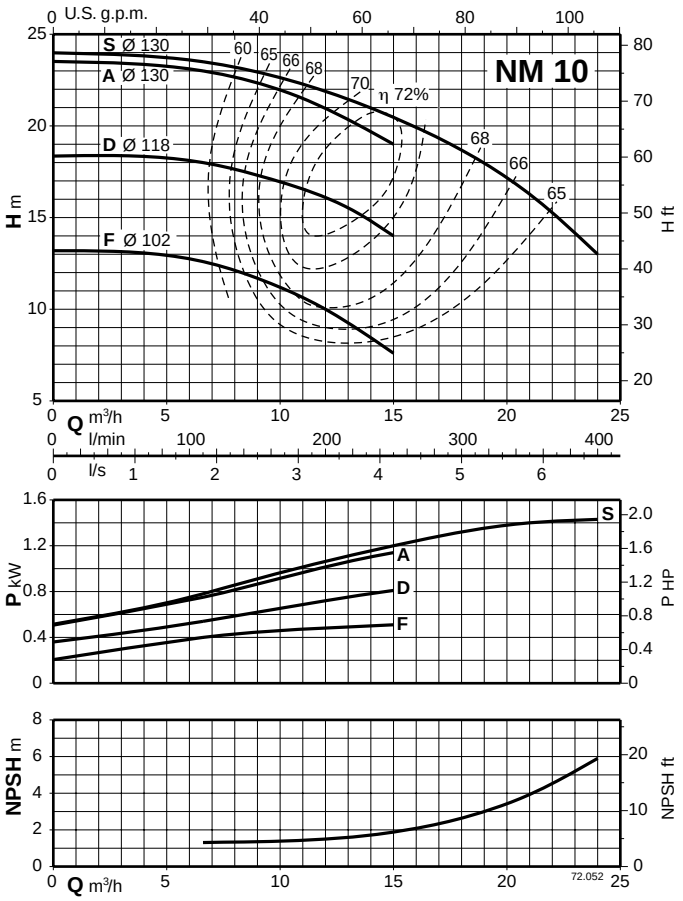

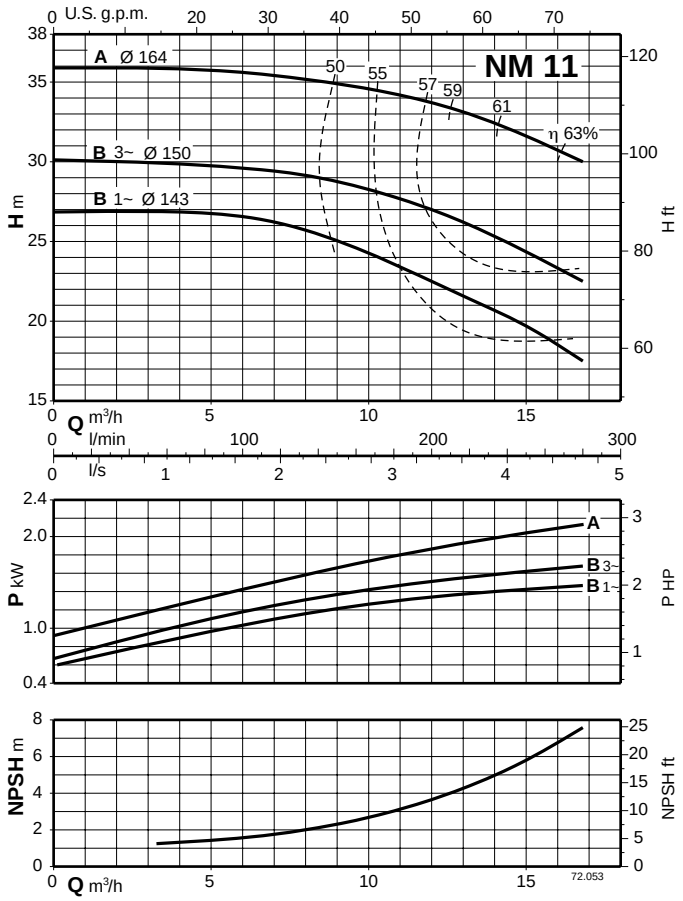

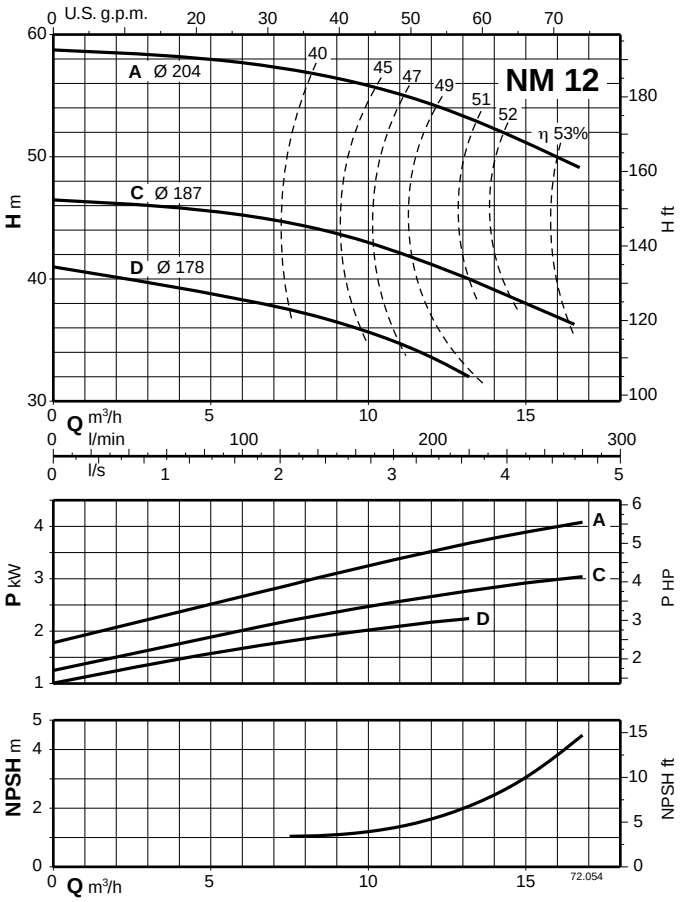

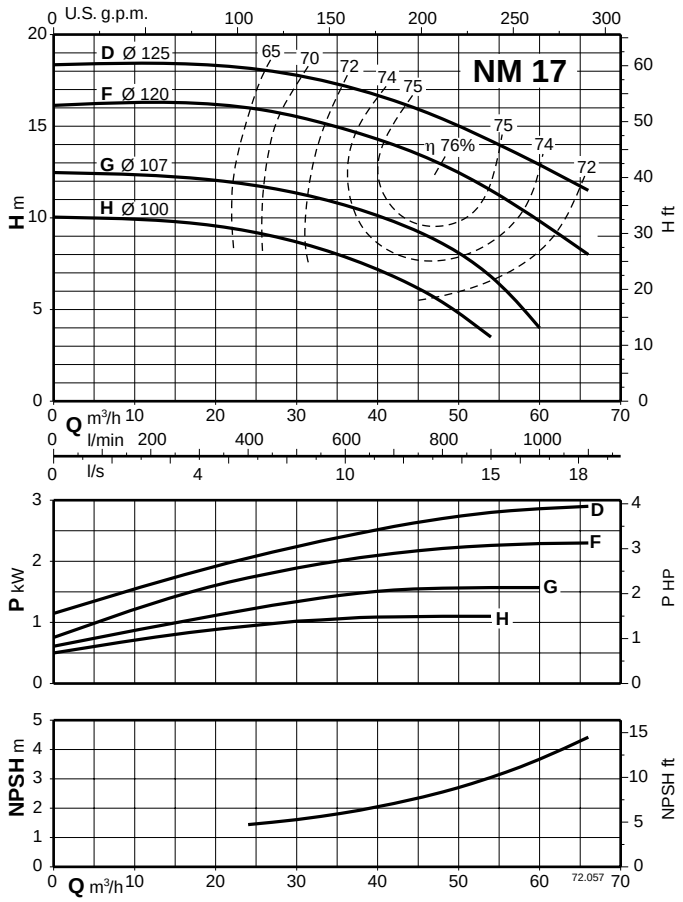

NM

Моноблочные центробежные насосы с резьбовыми раструбами

calpeda
CREATIVE TECHNOLOGY

Характеристические кривые n ≈ 2900 об./мин.

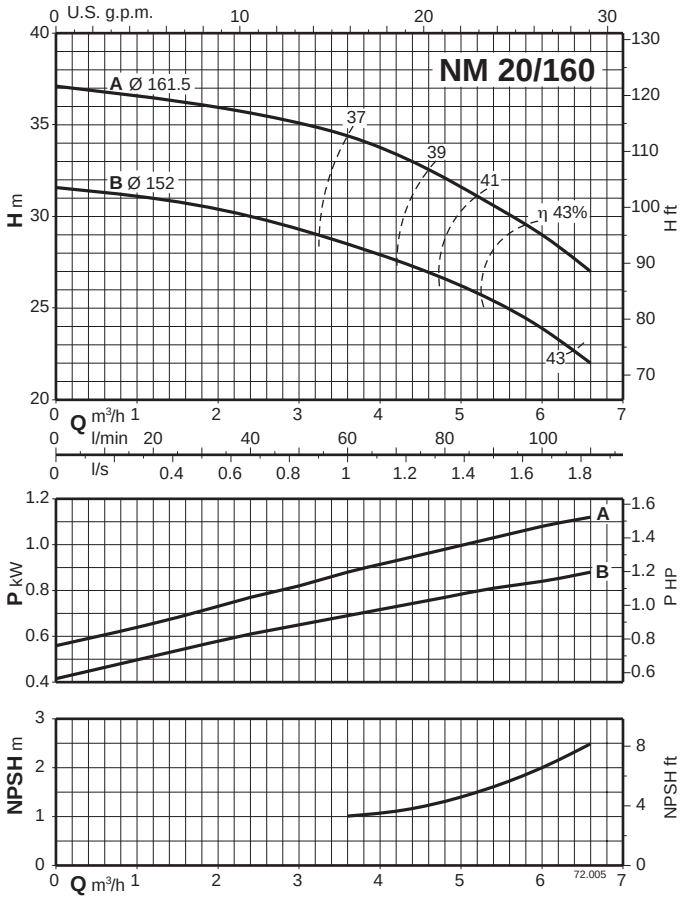

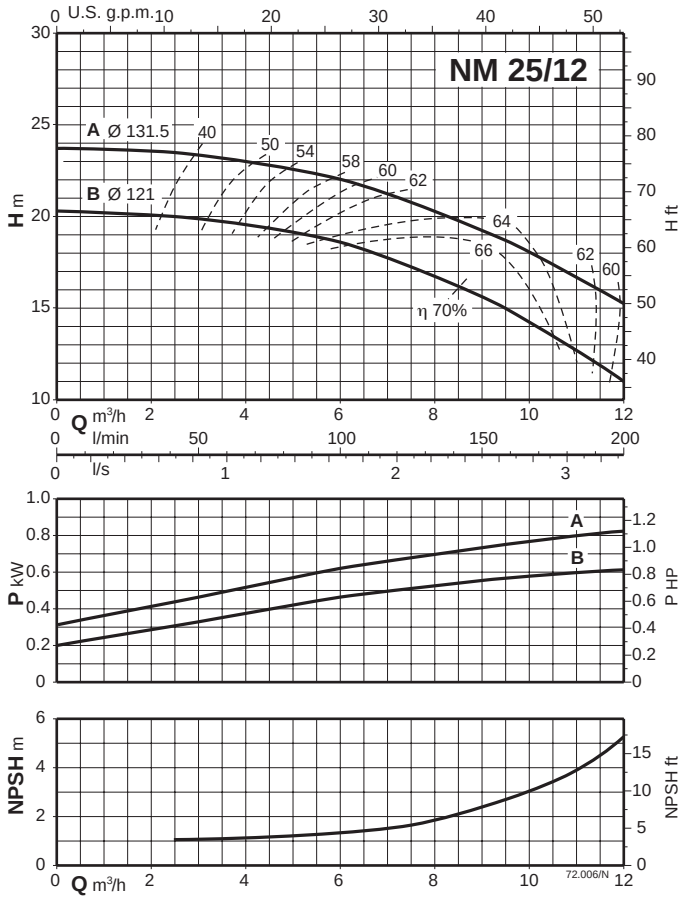

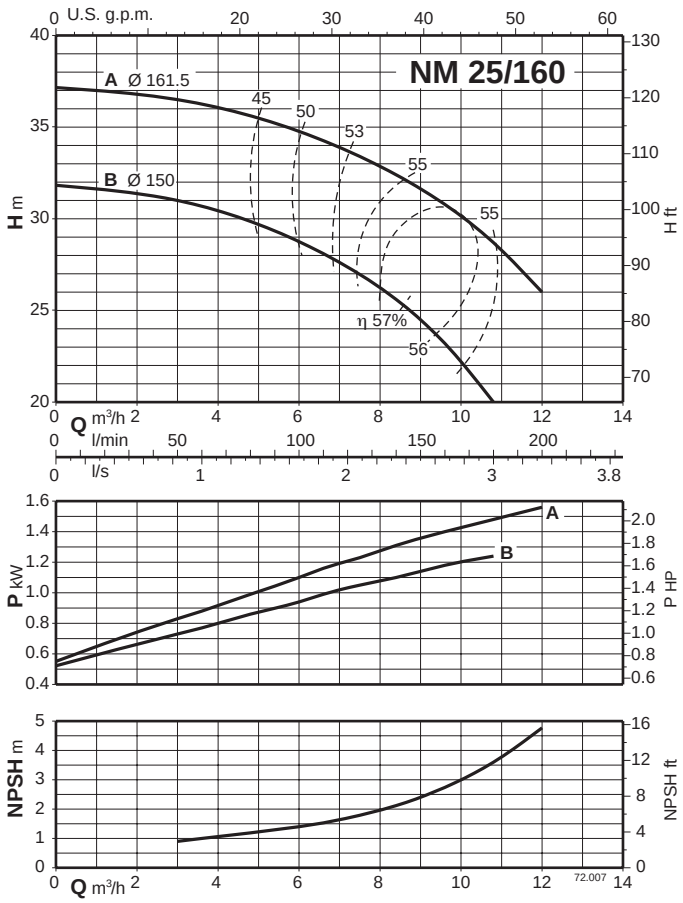

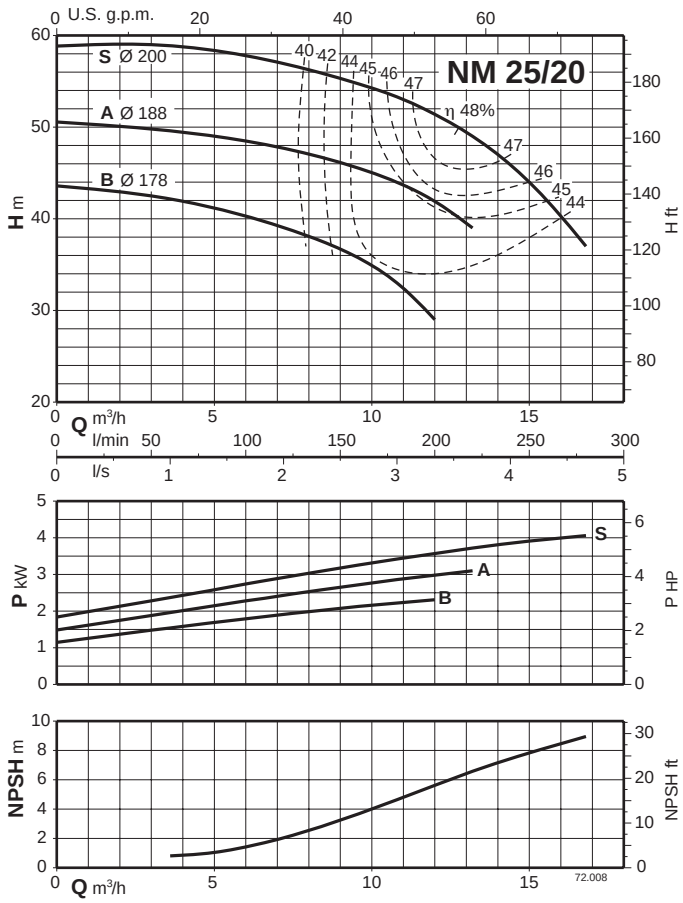

Характеристические кривые n ≈ 2900 об./мин.

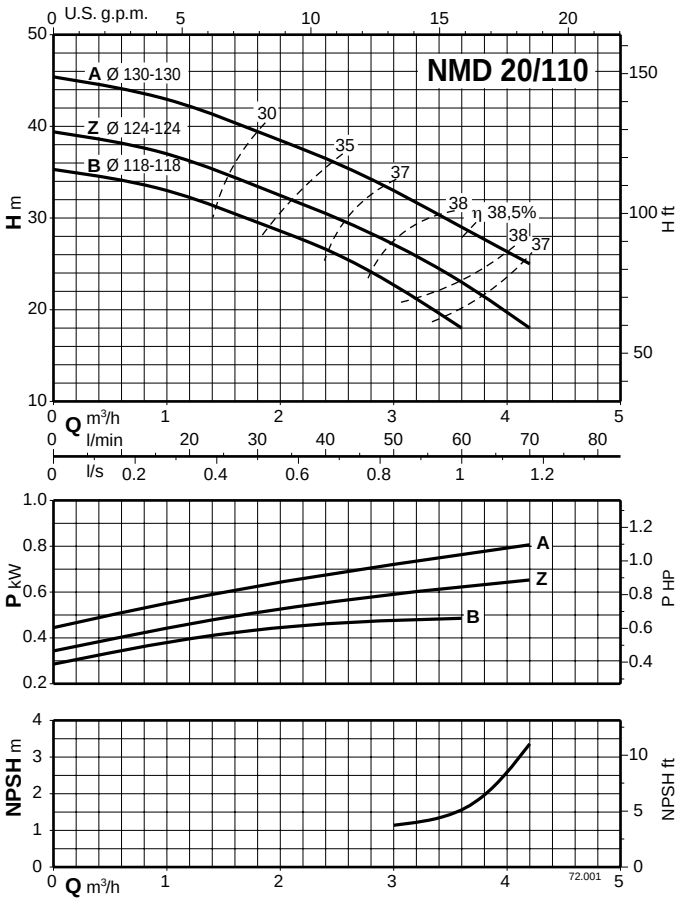

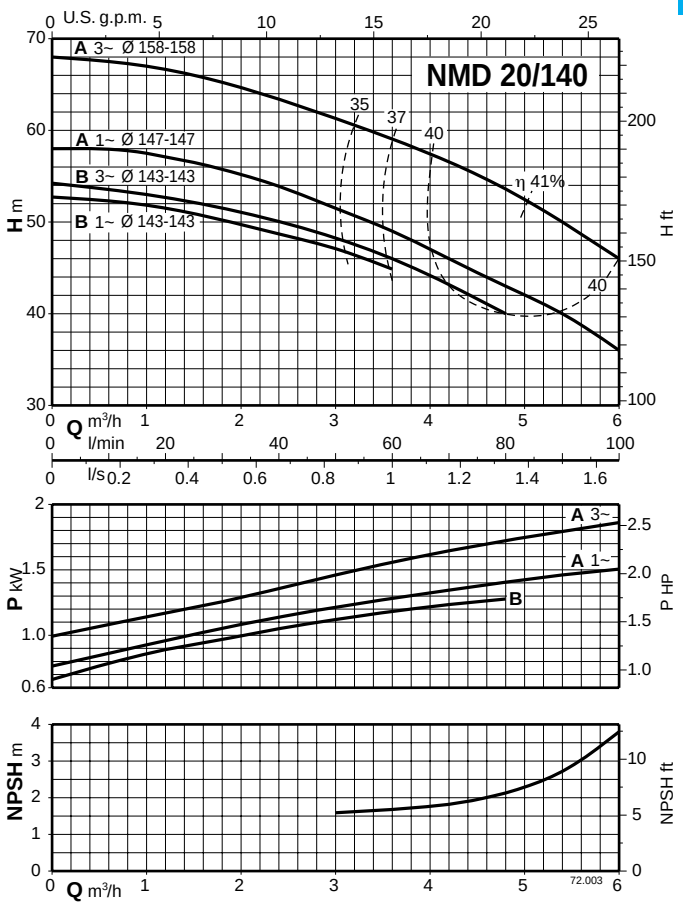

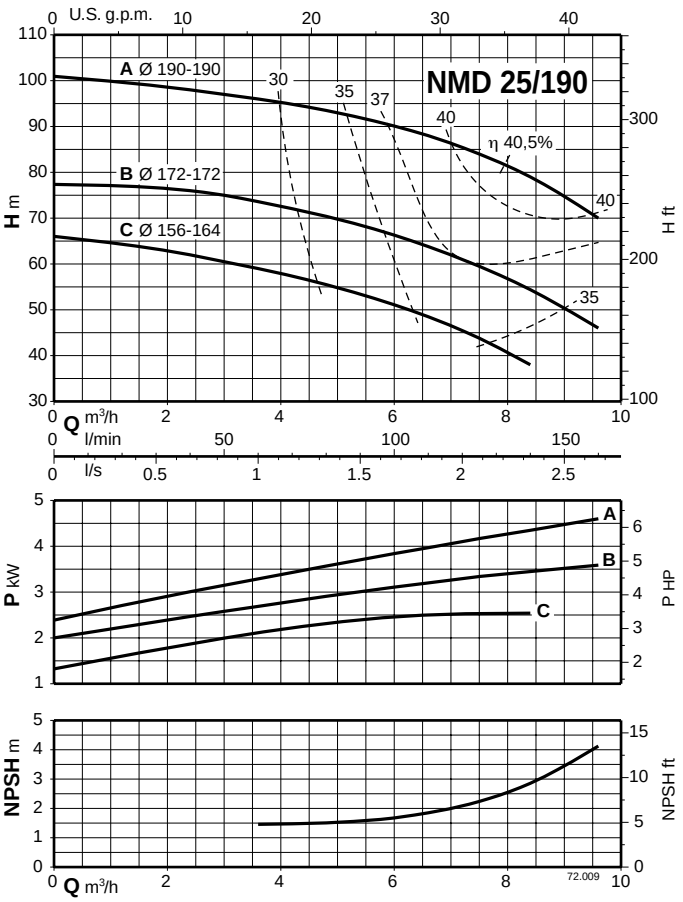

Характеристические кривые n ≈ 2900 об./мин.

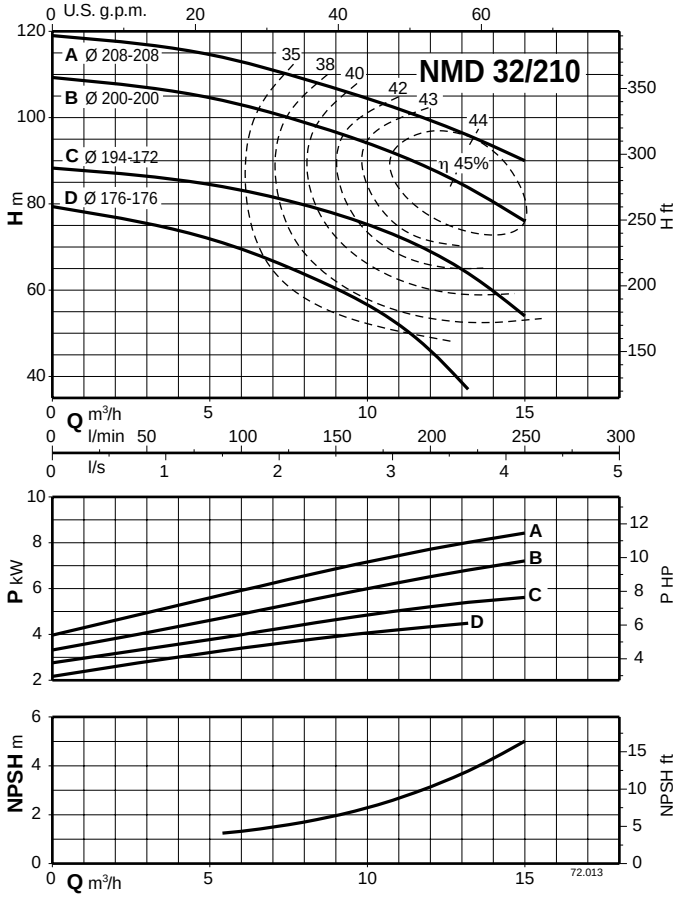

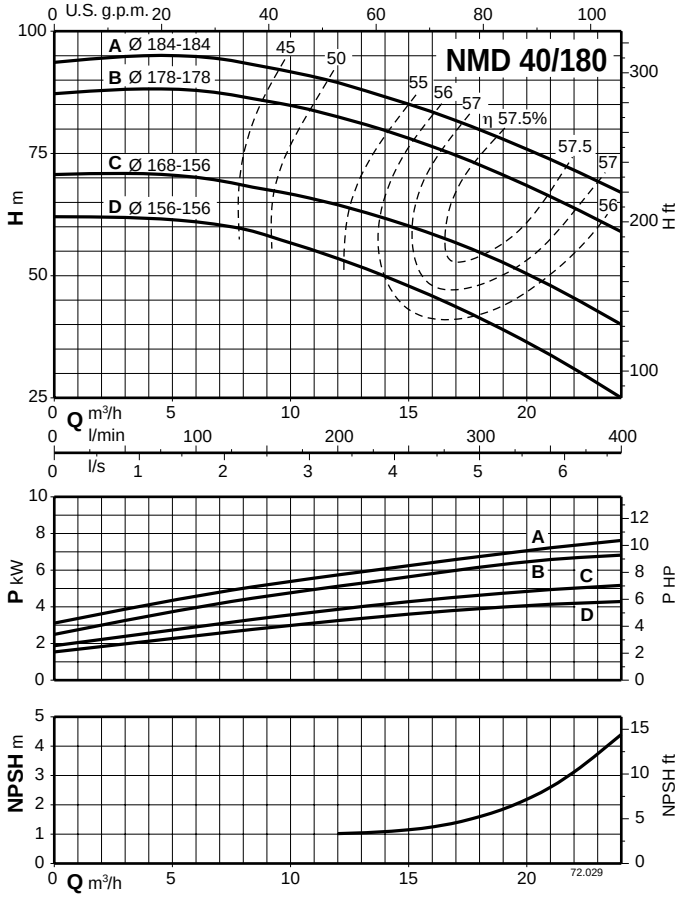

Размеры и вес

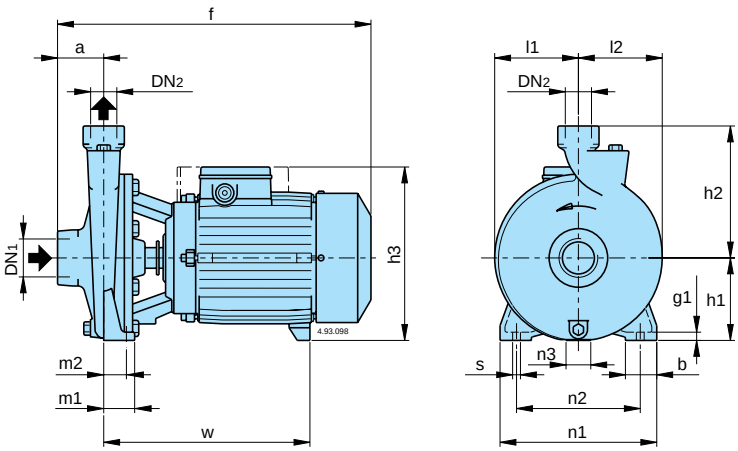

ТИП	NMM кг	NM кг	B-NM кг	I-NM кг
NM 1/AE	8,7	8,6		
NM 2/BE	14	13,1		
NM 2/SE	14,2	13,3		
NM 2/AE	15,1	14,2		
NM 3/CE	24	22,9		
NM 3/BE	26	25,1		
NM 3/AE		26,1		
B- NM 20/160BE	19,9	18,4	21	
B- NM 20/160AE	20,7	19,7	22,5	
NM 25/12BE	13,2	12,3		
NM 25/12AE	14,2	13,3		
B- NM 25/125BE			18,2	
B- NM 25/125AE			18,2	
B- NM 25/160BE	20,4	19,7	22,8	
B- NM 25/160AE	22,5	21,5	24	
NM 25/20BE		28,6		
NM 25/20AE		37,9		
NM 25/20SE		41,7		
I- B- NM 25/200BE			32,7	31
I- B- NM 25/200AE			40,7	38,6
I- B- NM 25/200SE			44,7	42,6
NM 10/FE	19,3	18,5		
NM 10/DE	19,4	18,8		
NM 10/AE	20,2	19,3		
NM 10/SE	22,1	21,5		
NM 11/BE	24,7	24,1		
NM 11/AE		25,1		
NM 12/DE		30,5		
NM 12/CE		39		
NM 12/AE		43		
B- NM 17/HE	23	22,2	29,2	
B- NM 17/GE	24,2	23,2	30,2	
B- NM 17/FE		25,2	32,2	
B- NM 17/DE		33,2	40,2	

B-NM I-NM	NM	DN1	DN2	мм															
		ISO 228		a	f	h1	h2	h3	m1	m2	n1	n2	n3	b	s	l1	l2	w	g1
	NM 1/AE	G 1	G 1	40	261	80	132	176	40	32	170	140	17	35	9,5	77	81	171	10
	NM 2/AE-SE-BE	G 1	G 1	45	305	95	150	203	40	32	190	160	17	35	9,5	87	90	218	10
	NM 3/AE-BE-CE	G 1	G 1	50	375	112	180	222	55	43	245	205	37	45	11,5	110	113	244	12
B-NM 20/160AE-BE	NM 20/160AE-BE	G 1 1/4	G 3/4	53	375	100	150	210	37,5	27,5	190	150	30	38	9,5	102	102	246	10
	NM 25/12AE-BE	G 1 1/2	G 1	56	313	90	140	195	37,5	27,5	170	130	9	38	9,5	85	88	195	10
B-NM 25/125AE-BE		G 1 1/2	G 1	56	380	90	140	200	37,5	27,5	170	130	9	38	9,5	85	88	250	10
B-NM 25/160AE-BE	NM 25/160AE-BE	G 1 1/2	G 1	56	380	100	160	210	37,5	27,5	190	150	30	38	9,5	102	102	246	10
	NM 25/20BE NM 25/20AE-SE	G 1 1/2	G 1	63	393 460	125	180	235 253	45	32,5	245	200	49 42	45	11,5	125	125	251 295	11
I-B-NM 25/200BE I-B-NM 25/200AE-SE		G 1 1/2	G 1	63	405 455	125	180	235 253	45	32,5	245	200	49 42	45	11,5	125	125	263 295	11
	NM 10/SE-AE-DE-FE	G 2	G 1 1/4	63	382	100	150	210	50	35	190	140	30	50	13	90	97	239	14
	NM 11/AE-BE	G 2	G 1 1/4	70	400	112	170	222	50	35	210	160	37	50	15	103	110	247	14
	NM 12/DE NM 12/AE-CE	G 2	G 1 1/4	70	400 470	132	190	242 260	50	35	240	190	47 45	50	15	125	127	247 300	14
B-NM 17/FE- GE-HE B-NM 17/DE	NM 17/FE- GE-HE NM 17/DE	G 2 1/2	G 2 1/2	80	417 480	112	160	222 240	50	35	210	160	37 20	50	14	96	113	257 295	14

Размеры и вес

NMD 20/110

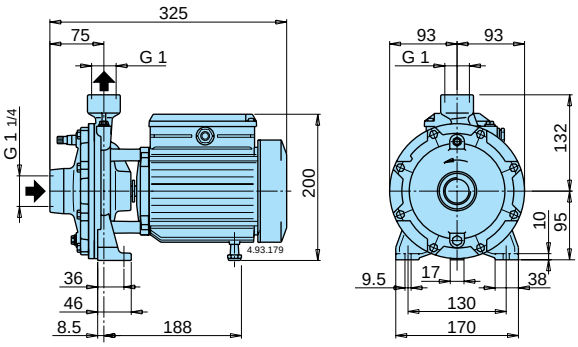

NMD 20/140
NMD 25/190

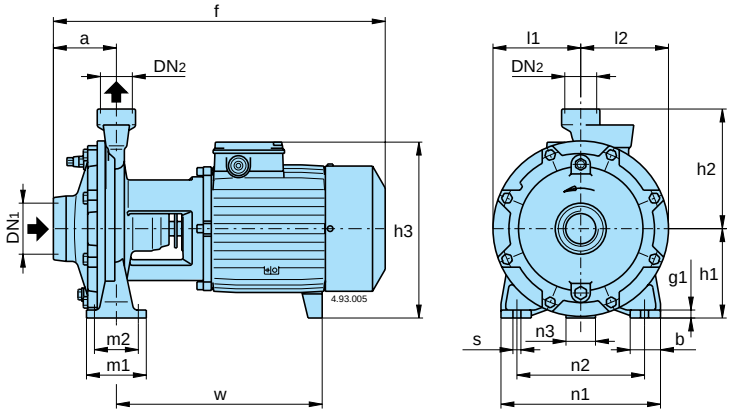

ТИП	NMDM кг	NMD кг	B-NMD кг
B- **NMD 20/110BE**	13	12,1	13,4
B- **NMD 20/110ZE**	14	13	14,2
B- **NMD 20/110AE**	15,1	14,2	17,4

ТИП	NMDM кг	NMD кг	B-NMD кг	I-NMD кг
I- B- **NMD 20/140BE**	23,9	22,7	25,2	25
I- B- **NMD 20/140AE**	25,2	24,8	27,6	29,2
I- B- **NMD 25/190CE**		39	42,7	40
I- B- **NMD 25/190BE**		46,7	51	48
I- B- **NMD 25/190AE**		51	55	52

B-NMD I-NMD	NMD	DN1	DN2	мм															
		ISO 228		a	f	h1	h2	h3	m1	m2	n1	n2	n3	b	s	l1	l2	w	g1
I-B-NMD 20/140AE-BE	NMD 20/140AE-BE	G 1¼	G 1	80	410	112	150	222	75	55	200	160	37	38	9,5	110	110	256	10
I-B-NMD 25/190CE	NMD 25/190CE				447			250					50					274	
I-B-NMD 25/190BE	NMD 25/190BE	G 1½	G 1	97	500	140	180	268	100	70	240	190	49	50	14	133	133	306	13
I-B-NMD 25/190AE	NMD 25/190AE				500			268					49					306	

NMD 32/210
NMD 40/180

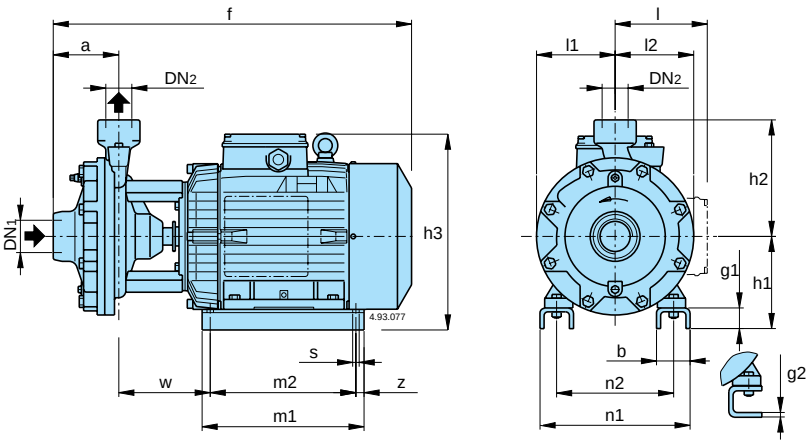

ТИП	NMD кг	B-NMD кг	I-NMD кг
B- **NMD 32/210DE**	60	66	
B- **NMD 32/210CE**	70	76	
B- **NMD 32/210BE**	76,5	82	
B- **NMD 32/210AE**	99	105	
I- B- **NMD 40/180DE**	59	65	61
I- B- **NMD 40/180CE**	69	75	71
I- B- **NMD 40/180BE**	75,5	81	77
I- B- **NMD 40/180AE**	97	102	99

B-NMD I-NMD	NMD	DN1	DN2	мм																	
		ISO 228		a	f	h1	h2	h3	m1	m2	n1	n2	z	b	s	l	l1	l2	w	g1	g2
B- NMD 32/210DE	NMD 32/210DE				530	155		283	205	175	194	140		54	10	-			139	-	6
B- NMD 32/210BE-CE	NMD 32/210BE-CE	G 2	G 1¼	110	550	150	215	-	280	250	258	190	15	68	12	170	150	150	108	38	-
B- NMD 32/210AE	NMD 32/210AE				625	170		355	298	268	286	216		70	12	-			152	38	-
I- B- NMD 40/180DE	NMD 40/180DE				535	155		283	205	175	194	140		54	10	-			133	-	6
I- B- NMD 40/180BE-CE	NMD 40/180BE-CE	G 2	G 1½	121	555	150	215	-	280	250	258	190	15	68	12	170	145	145	102	38	-
I- B- NMD 40/180AE	NMD 40/180AE				630	170		355	298	268	286	216		70	12	-			145	38	-

NM

Моноблочные центробежные насосы с фланцевыми раструбами

calpeda
CREATIVE TECHNOLOGY

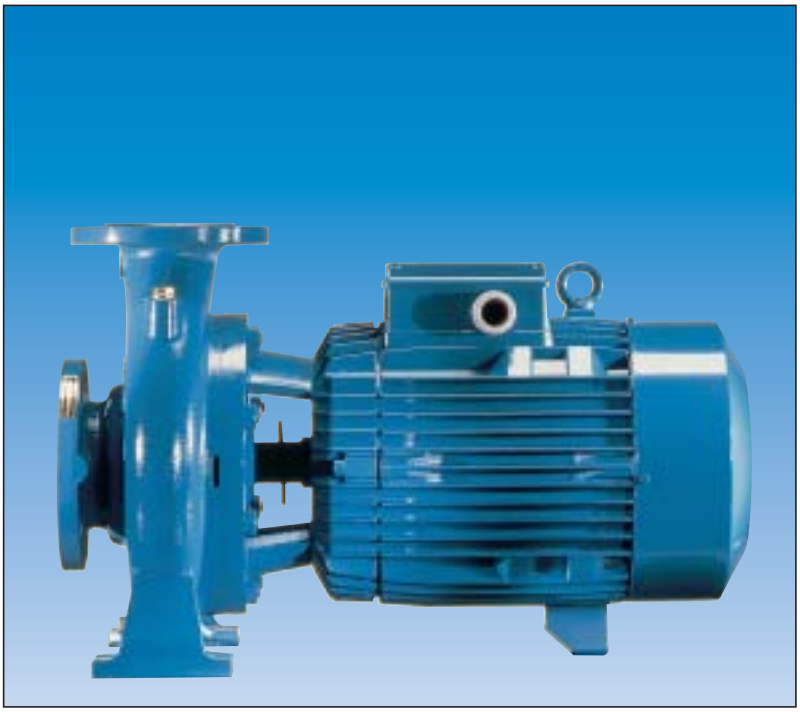

Конструкция

Центробежные моноблочные насосы с прямым подсоединением двигатель-насос и общим валом.
Корпус насоса с осевым всасывающим патрубком и верхним радиальным подающим раструбом; основные размеры и тех. характеристики в соответствии с EN 733.

Раструбы: фланцы EN 1092-2, PN 10.

Контрфланцы (по требованию)

Размеры	Фланцы
от NM 32/... до NM 50/...	Резьбовые фланцы UNI 2247, PN 16
от NM 65/... до NM 100/250	Фланцы, свариваемые внахлестку UNI 2277, UNI 2278, PN 10

Применение

Перекачка чистых жидкостей, не содержащих абразивных примесей и не агрессивных для материалов, из которых изготовлен насос (содержание твердых частиц максимум 0,2%).
Водоснабжение.
Использование в установках теплоснабжения, кондиционирования, охлаждения и циркуляции.
Использование в бытовой и промышленной сфере.
Использование в противопожарных установках.
Ирригация.

Эксплуатационные ограничения

Температура жидкости от -10°C до +90°C.
Температура окружающего воздуха не более 40°C.
Нанометрическая высота всасывания не более 7 м.
Максимально допустимое конечное давление в корпусе насоса: 10 бар.
Непрерывный режим эксплуатации.

Электродвигатель

Асинхронный двухполюсный электродвигатель, частота 50 Гц (количество оборотов n = 2900 об./мин.)

NM: трехфазный до 3 кВт - 230/400 В (±10%);
от 4 до 75 кВт - 400/690 В (±10%).

Изоляция класса “F”.
Защитное устройство IP 54.
Конструкция в соответствии со стандартом IEC 34.

Конструкционные материалы

Составная часть	NM	B-NM	I-NM
Корпус насоса Соединит. часть	Чугун GJL 200 EN 1561	Бронза G-Cu Sn 10 UNI 7013	сталь Cr-Ni-Mo AISI 316
Рабочее колесо	Чугун GJL 200 EN 1561	Бронза G-Cu Sn 10 UNI 7013	
	Латунь P- Cu Zn 40 Pb 2 UNI 5705 для мод. NM 32/12-16-20, NM 40/20 B-NM 32/125-160-200, B-NM 40/200		
Вал	сталь Cr-Ni AISI 303 До 2,2кВт	сталь Cr-Ni-Mo AISI 316	
	сталь Cr AISI 430 От 3 до 75 кВт		
Мех. уплотнение	Уголь - керамика - NBR		
Контрфланцы	Сталь Fe 430B UNI 7070		

Специальные исполнения под заказ

- для работы с другими напряжениями - для работы с частотой 60 Гц
- с защитным устройством IP 55 - специальные мех. уплотнения
- сальниковое уплотнение (только для стандартного исполнения NM)
- с монофазным двигателем (**NMM**) до 1,5 кВт
- исполнение с взрывозащищенным двигателем согласно Директиве 94/9/CE (ATEX)
- для работы с жидкостями или в окружающей среде с повышенной температурой

Область применения n ≈ 2900 об./мин.

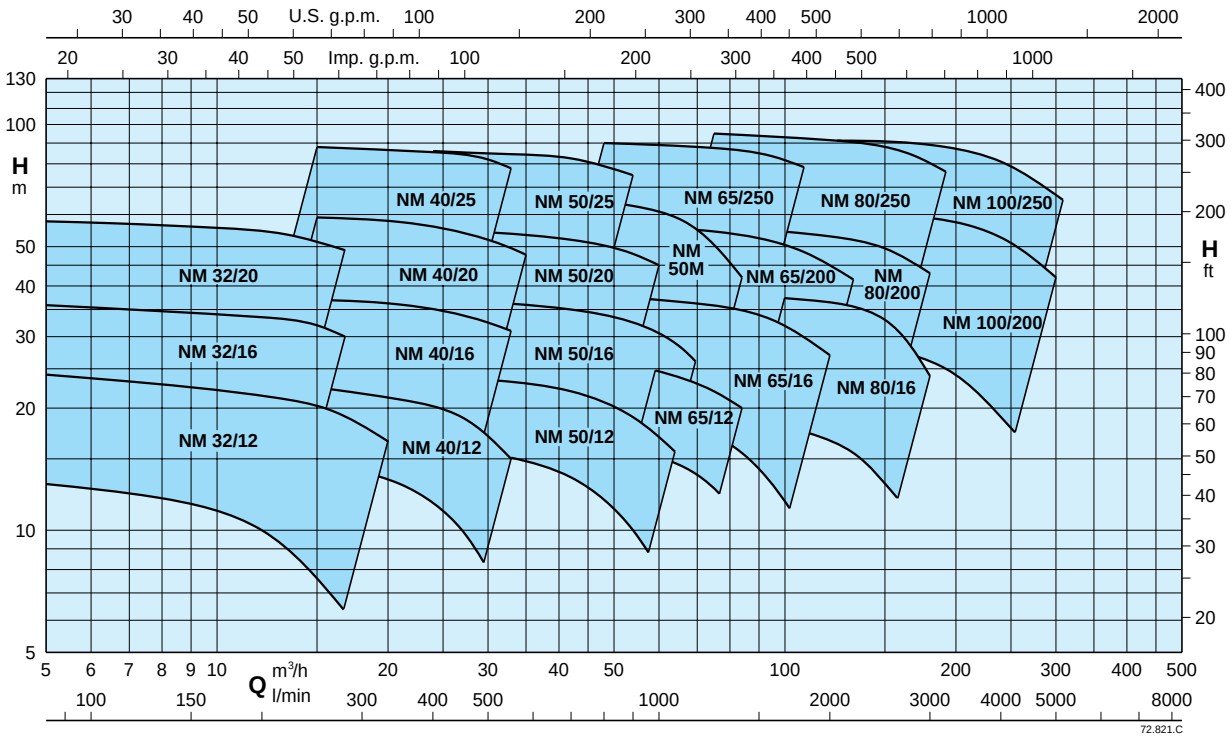

NM

Моноблочные центробежные насосы с фланцевыми раструбами

calpeda
CREATIVE TECHNOLOGY

Тех. характеристики n ≈ 2900 об./мин.

B-NM I-NM	NM	P2 kW	P2 HP	Q m³/h	6,6	7,5	8,4	9,6	10,8	12	13,2	15	16,8	18,9	21	24	27	30
				l/min	110	125	140	160	180	200	220	250	280	315	350	400	450	500
B-NM 32/125FE	NM 32/12FE	0,55	0,75	H m	12,5	12,5	12	11,5	11	10	9	7,5						
B-NM 32/125DE	NM 32/12DE	0,75	1		18	18	17,5	17	16,5	16	15,5	14						
B-NM 32/125AE	NM 32/12AE	1,1	1,5		23	23	22,5	22	21,5	21	20,5	19						
B-NM 32/125SE	NM 32/12SE	1,5	2		23,5	23,5	23	22,5	22	21,5	21	20,5	19*	18,5*	16,5*	13*		
B-NM 32/160BE	NM 32/16BE	1,5	2		29,5	29,5	29	28,5	27,5	27	26	25*	22,5*					
B-NM 32/160AE	NM 32/16AE	2,2	3		35,5	35,5	35	34,5	34	33,5	33	32*	30*					
I- B-NM 32/200DE	NM 32/20DE	2,2	3		38	37,5	37	36	35	33,5	32							
I- B-NM 32/200CE	NM 32/20CE	3	4		45	44,5	44	43,5	42,5	41	40	38	36*					
I- B-NM 32/200AE	NM 32/20AE	4	5,5		57,5	57	56	55,5	55	54,5	53,5	51,5	49*					

B-NM I-NM	NM	P2 kW	P2 HP	Q m³/h	15	16,8	18,9	21	24	27	30	33	37,8	42	48	54	60	66
				l/min	250	280	315	350	400	450	500	550	630	700	800	900	1000	1100
B-NM 40/125FE	NM 40/12FE	1,1	1,5	H m	14,5	14	13,5	13	11,5	10	8*							
B-NM 40/125CE	NM 40/12CE	1,5	2		18	17,5	17	16,5	15,5	14	12	10*						
B-NM 40/125AE	NM 40/12AE	2,2	3		22,5	22	21,5	21	20	19	17,5	15*						
B-NM 40/160CE	NM 40/16CE	2,2	3		26	25,5	25	24	23	21								
B-NM 40/160BE	NM 40/16BE	3	4		31,5	31	30,5	30	29	27,5	25,5							
B-NM 40/160AE	NM 40/16AE	4	5,5		37	36,8	36,3	36	35	34	32,5	31*						
B-NM 40/200CE	NM 40/20CE	4	5,5		44	43	42	41	39	36,5								
B-NM 40/200BE	NM 40/20BE	5,5	7,5		51,5	51	50	49	48	46	43,5	40,5						
	NM 40/20ARE	5,5	7,5		55	54,5	54	53	51	49								
B-NM 40/200AE	NM 40/20AE	7,5	10		59	58,5	58	57,5	56	54	52	49	45	40*				
I- B-NM 4025/CE	NM 40/25CE	9,2	12,5		63,5	63	62,5	61,5	60	58*	55,5*	52*						
I- B-NM 4025/BE	NM 40/25BE	11	15		71,5	71	70,5	69,5	68	67*	65*	62*						
I- B-NM 4025/AE	NM 40/25AE	15	20		88	87,5	87	86,5	85,5	84*	82*	78*						

B-NM I-NM	NM	P2 kW	P2 HP	Q m³/h	24	27	30	33	37,8	42	48	54	60	66	75	84	96	108
				l/min	400	450	500	550	630	700	800	900	1000	1100	1250	1400	1600	1800
B-NM 50/125FE	NM 50/12FE	2,2	3	H m			15,5	15	14,5	13,5	12	10*	8*					
B-NM 50/125DE	NM 50/12DE	3	4				18,5	18	17,5	16,5	15,5	13,5*	11,5*					
B-NM 50/125AE	NM 50/12AE	4	5,5				23,5	23	22,5	22	20,5	19*	17,5*	15*				
B-NM 50/160BE	NM 50/16BE	5,5	7,5				31	30,5	30	29	27,5	25,5	23,5*	21*				
B-NM 50/160AE	NM 50/16AE	7,5	10				36,5	36	35,5	35	34	32,5	30,5*	28*	23*			
B-NM 50/200BE	NM 50/20BE	9,2	12,5		48	47,5	47	46,5	45,5	44,5	43*	41*	37*					
B-NM 50/200AE	NM 50/20AE	11	15		55	55	54,5	54	53	52	50,5*	48*	45*					
I- B-NM 5025/CE	NM 50/25CE	11	15		60,5	59,5	58,5	57,5	55	52	47*	40*						
I- B-NM 5025/BE	NM 50/25BE	15	20		71	70,5	70	69,5	68	66,5	64*	60*						
I- B-NM 5025/AE	NM 50/25AE	18,5	25		86	85,5	85	84,5	84	82,5	80*	75*						
I- B-NM 5025/65EE	NM 50M/EE	11	15			48	47,5	47	46	45	43	40	37	32	24			
I- B-NM 5025/65DE	NM 50M/DE	15	20				57	56,5	56	55	53	51	48	44,5	37	25*		
I- B-NM 5025/65CE	NM 50M/CE	18,5	25				68	67,5	67	66,5	65	63	61	58	51,5	42*		

B-NM I-NM	NM	P2 kW	P2 HP	Q m³/h	37,8	42	48	54	60	66	75	84	96	108	120	132	150	168
				l/min	630	700	800	900	1000	1100	1250	1400	1600	1800	2000	2200	2500	2800
	NM 65/12EE	4	5,5	H m	18	17,5	17	16,5	16	15	13,5*							
B-NM 65/125CE	NM 65/12CE	5,5	7,5		22	21,5	21	20,5	20	19,5	18	15,5*						
B-NM 65/125AE	NM 65/12AE	7,5	10		26	25,5	25	24,5	24	23,5	22	20*						
B-NM 65/160EE	NM 65/16EE	5,5	7,5				20	19,5	19	18,5	17	15,5	13*	10*				
B-NM 65/160DE	NM 65/16DE	7,5	10				26	25,5	25	24,5	23,5	22	20*	16,5*	13*			
B-NM 65/160CE	NM 65/16CE	9,2	12,5				30	29,5	29	28,5	28	26,5	24,5*	21,5*	18*			
B-NM 65/160BE	NM 65/16BE	11	15				33,5	33	32,5	32	31	30	28*	25,5*	22*			
B-NM 65/160AE	NM 65/16AE	15	20				38	37,5	37	36,5	36	35	33*	30,5*	27*			
B-NM 65/200CE	NM 65/20CE	15	20				44	43,5	43	42,5	41	39,5	37,5*	35*	31*	27*		
B-NM 65/200BE	NM 65/20BE	18,5	25				50	49,5	49	48,5	47,5	46,5	44,5*	42*	39*	35*		
B-NM 65/200AE	NM 65/200AE	22	30				56,5	56	55,5	55	54,5	53,5	51*	48,5*	45,5*	41,5*		
B-NM 65/250CE	NM 65/250CE	22	30				64	63,5	63	61,5*	60*	57,5*	54,5*	50*				
I- B-NM 65/250BE	NM 65/250BE	30	40				79,5	79	78,5	78*	77*	75*	72*	67*				
I- B-NM 65/250AE	NM 65/250AE	37	50				90	89,5	89	88,5*	87,5*	86*	83,5*	78,5				

NM

Моноблочные центробежные насосы с фланцевыми раструбами

calpeda
CREATIVE TECHNOLOGY

2

Тех. характеристики n ≈ 2900 об./мин.

B-NM	NM	P2 kW	P2 HP	Q m³/h / l/min	75 / 1250	84 / 1400	96 / 1600	108 / 1800	120 / 2000	132 / 2200	150 / 2500	168 / 2800	180 / 3000	192 / 3200	210 / 3500	240 / 4000	270 / 4500	300 / 5000
B-NM 80/160EE	NM 80/16EE	7,5	10	H m	20	19,3	18,5	17,5*	16,5*	15,5*	13*							
B-NM 80/160DE	NM 80/16DE	9,2	12,5		23	22,5	22	21*	19,5*	18*	15*							
B-NM 80/160CE	NM 80/16CE	11	15		27,5	27	26,5	25,5*	24,5*	23*	20*	16*						
B-NM 80/160BE	NM 80/16BE	15	20		34	33,5	33	32,5*	32*	31*	28*	23*	18*					
B-NM 80/160AE	NM 80/16AE	18,5	25		38,5	38	37,5	37*	36,5*	36*	33*	29*	24*					
	NM 80/200BE	22	30		46,5	46	45,5	44,5	43,5*	42*	39*	35,5*	32*					
	NM 80/200AE	30	40		56	55,5	55	54	53*	52*	49,5*	46*	43*					
	NM 80/250EE	22	30		51	50	48,5	46,5	44,5*	42*	38*	33*	29*					
	NM 80/250DE	30	40		65	64	62,5	61	59*	56,5*	53*	49*	45,5*	41*				
	NM 80/250CE	37	50		73,5	73	72	70,5	69*	67*	63*	59*	55,5*	51,5*				
	NM 80/250BE	45	60		84	83,5	82,5	81,5	80*	78*	74,5*	70,5*	67*	63*				
	NM 80/250AE	55	75		95	94,5	93,5	92,5	91,5*	90*	87,5*	84*	80,5*	76,5*				
	NM 100/200EE	18,5	25					30	29,5	29	28	27	26*	25*	23*	19*		
	NM 100/200DE	22	30					36	35,5	35	34	33	32*	31*	29*	24,5*	19*	
	NM 100/200CE	30	40					45	44,5	44	43,5	42,5	41,5*	40,5*	39*	34,5*	29*	22°
	NM 100/200BE	37	50					54	53,5	53	52,5	51,5	50,5*	49,5*	48*	44*	38,5*	32°
	NM 100/200AE	45	60					61,5	61	60,5	60	59,5	58,5*	58*	56,5*	53*	48*	42°
	NM 100/250BE	55	75					73,5	73	72,5	71,5	70	68,5*	67*	65*	61*	55,5*	48,5°
	NM 100/250AE	75	100					91	90,5	90	89,5	88,5	88*	87*	85*	81*	75*	67°

NM Стандартное исполнение.
B-NM Исполнение из бронзы.
I-NM Исполнение из нержавеющей стали.

P2 Номинальная мощность двигателя.
H Общая высота напора в м.

* Максимальная манометр. высота всасывания 1-2 м.
° При положительном напоре 1 м.
Допуски согласно стандарта ISO 9906, приложение “A”.

Номинальные параметры тока

P2 kW	P2 HP	230V Δ / 400V Y IN A	400V Δ / 690V Y IN A	IN A	IA/IN
0,55	0,75	3	1,7		4,3
0,75	1	4	2,3		5,2
1,1	1,5	5	2,9		5,3
1,5	2	7,5	4,3		5,8
2,2	3	9,15	5,3		6
3	4	11,5	6,6		7,9
4	5,5		9,6	5,5	7,3
5,5	7,5		12	7	8,3
7,5	10		16	9,2	8,8
9,2	12,5		20	11,5	10
11	15		23	13,5	10,4
15	20		30	17,5	13,3
18,5	25		37	21,5	13,5
22	30		42	24,2	9
30	40		54	31,2	9
37	50		68	39,5	8,5
45	60		85	49	8
55	75		105	60	7,2
75	100		140	81	6

P2 Номинальная мощность двигателя.
IA/IN Пиковая сила тока/Номинальная сила тока

Характеристические кривые n ≈ 2900 об./мин.

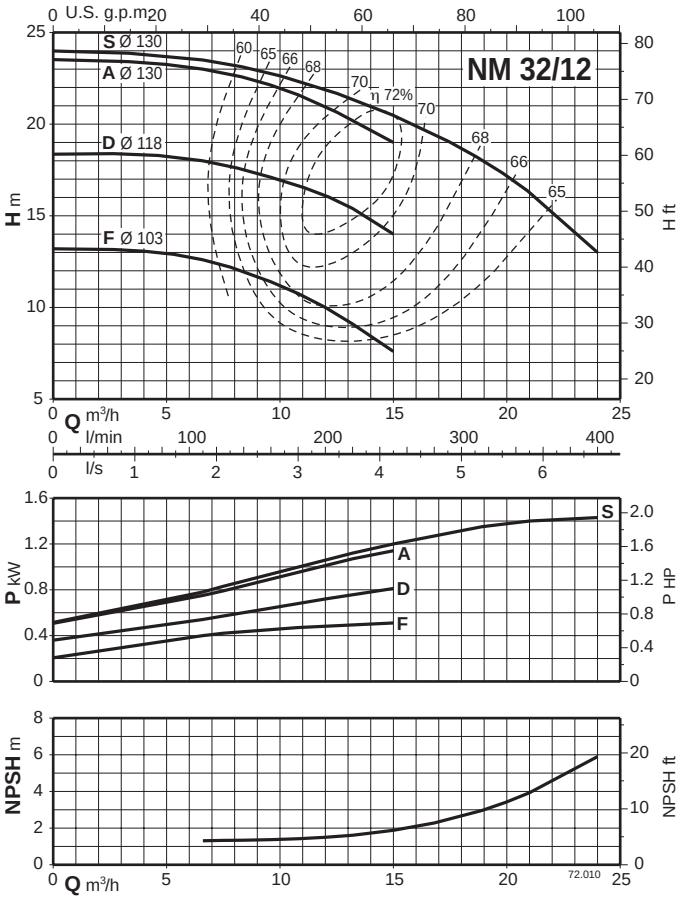

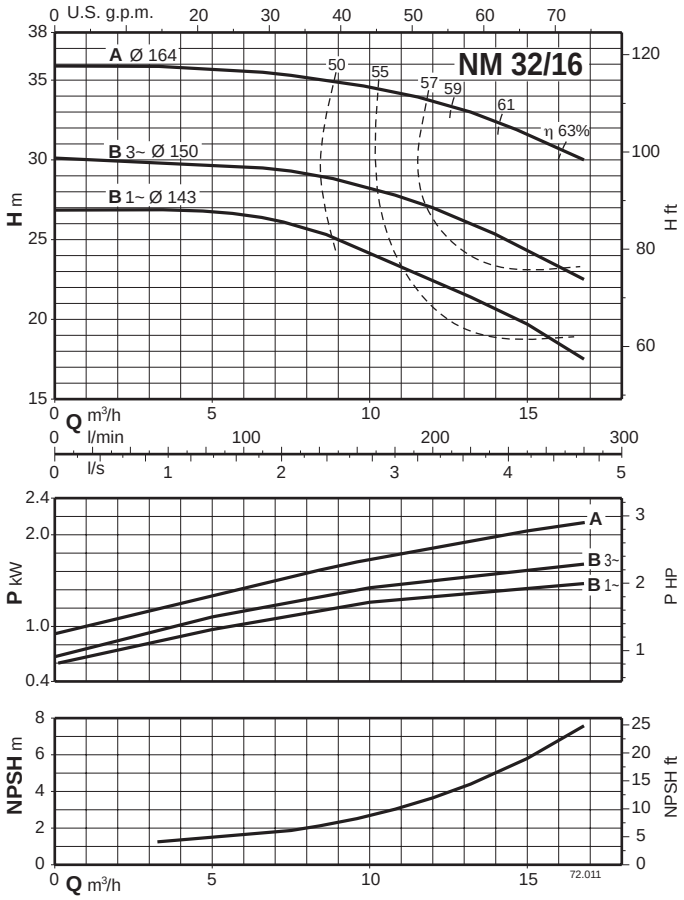

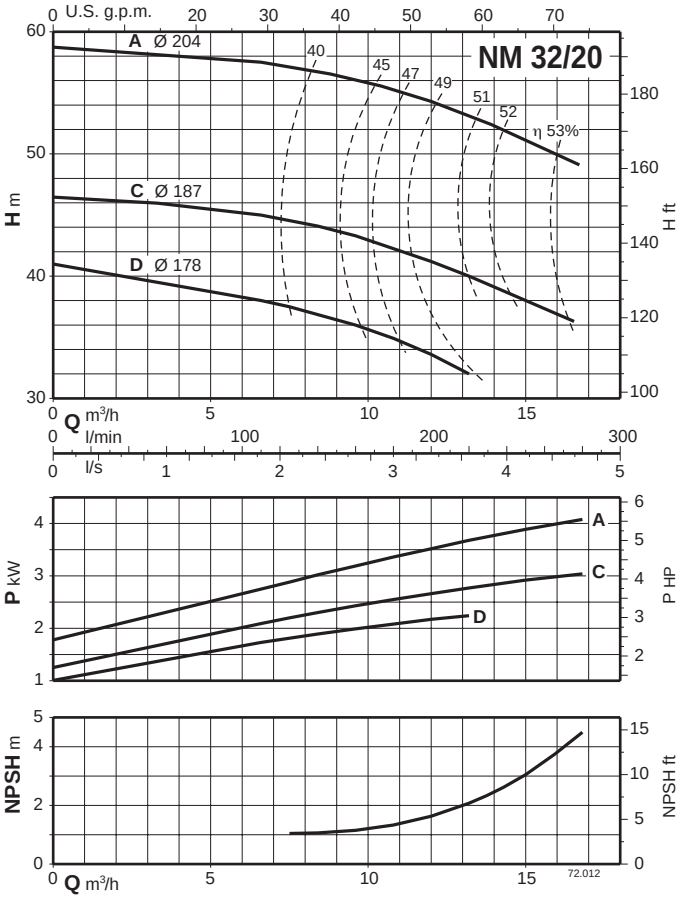

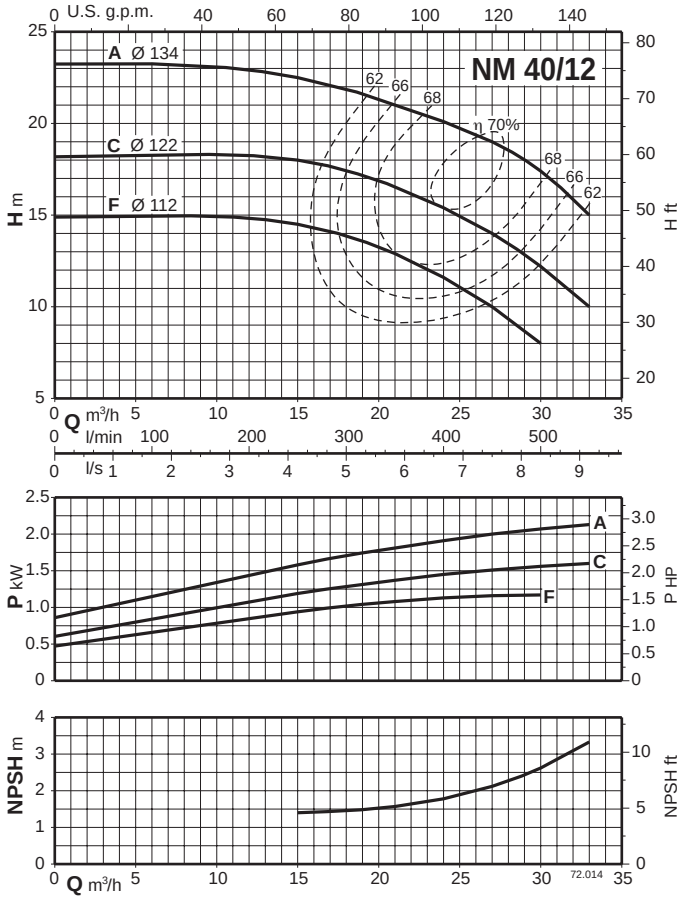

Характеристические кривые n ≈ 2900 об./мин.

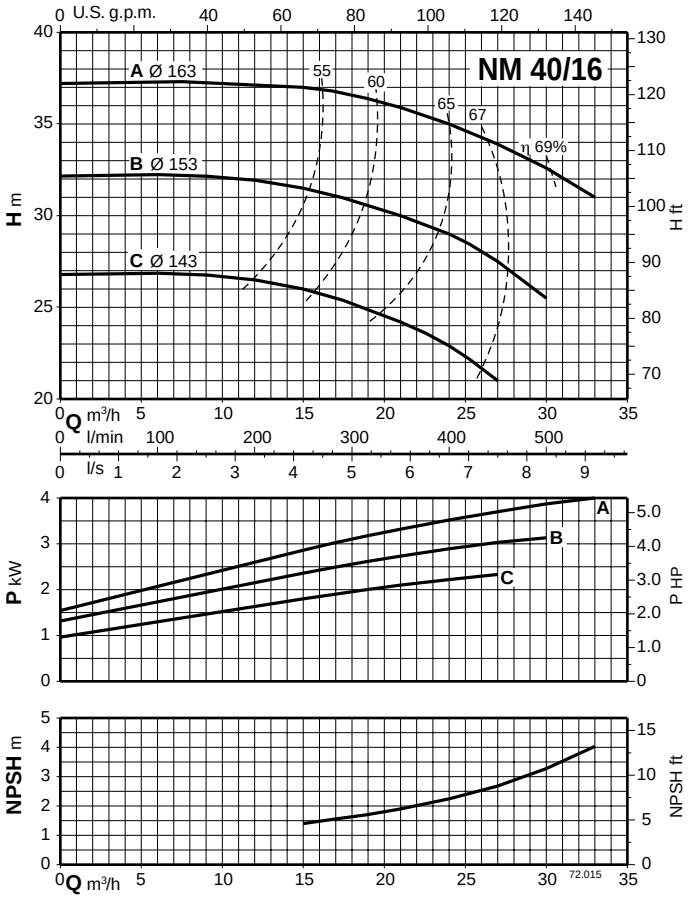

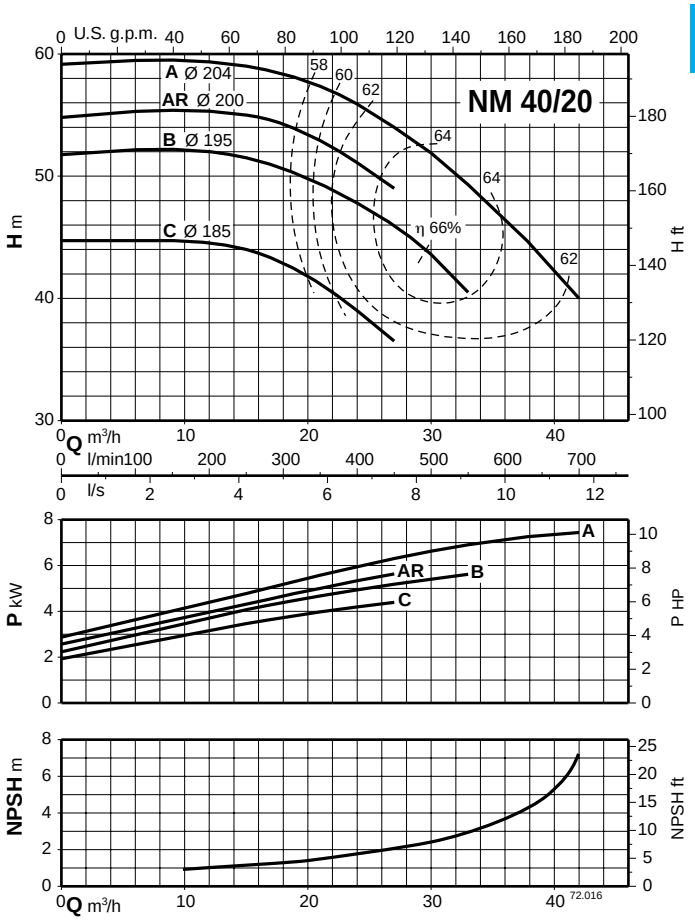

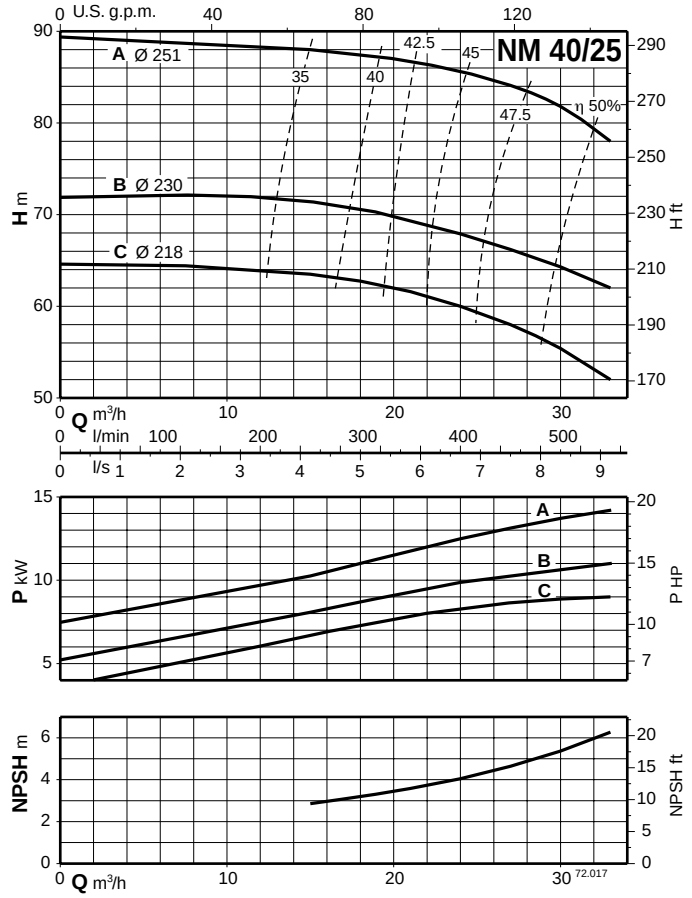

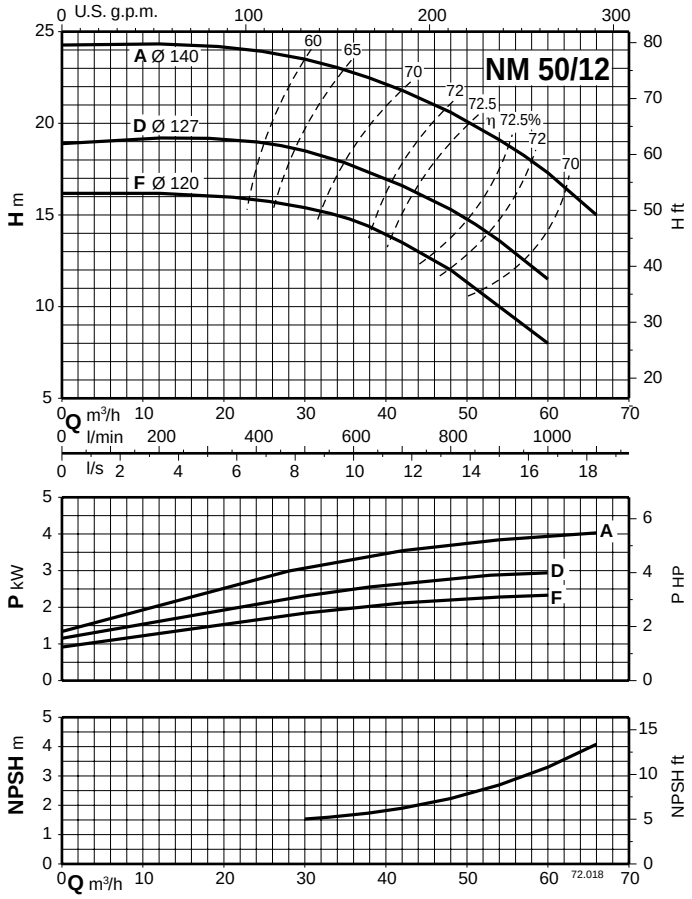

NM

Моноблочные центробежные насосы с фланцевыми раструбами

calpeda
CREATIVE TECHNOLOGY

Характеристические кривые n ≈ 2900 об./мин.

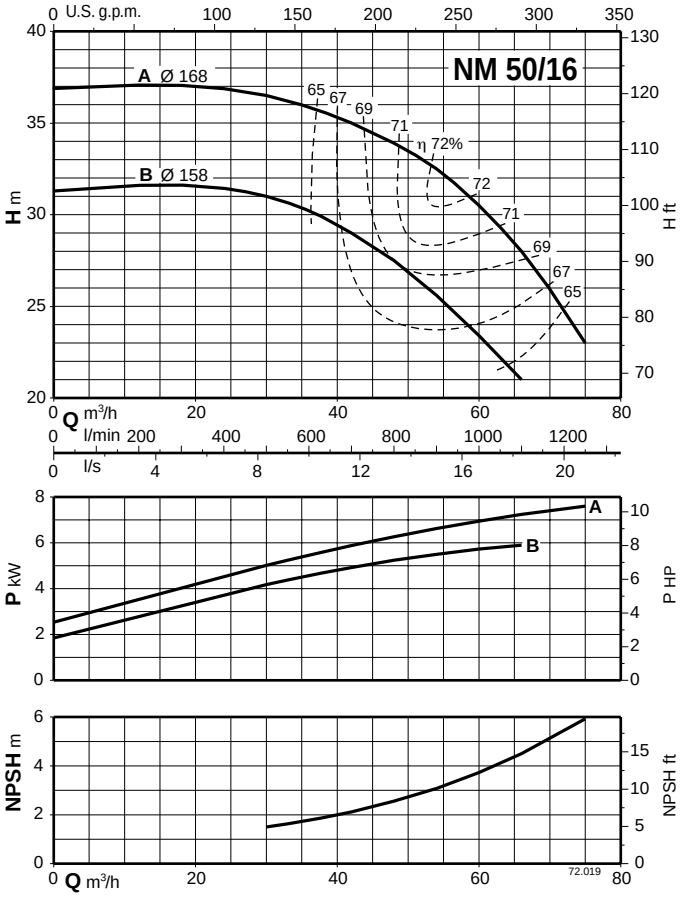

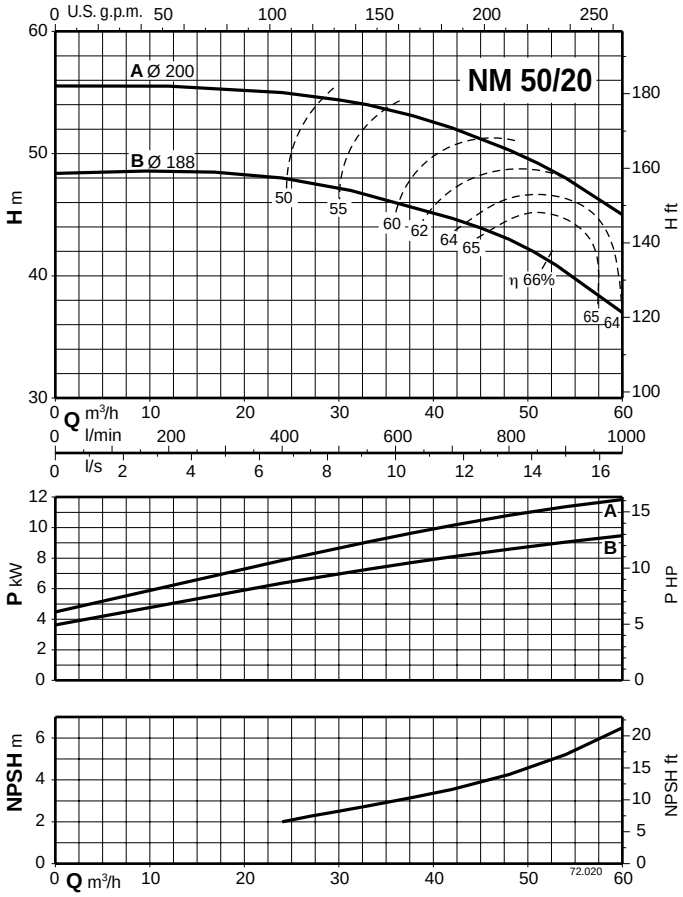

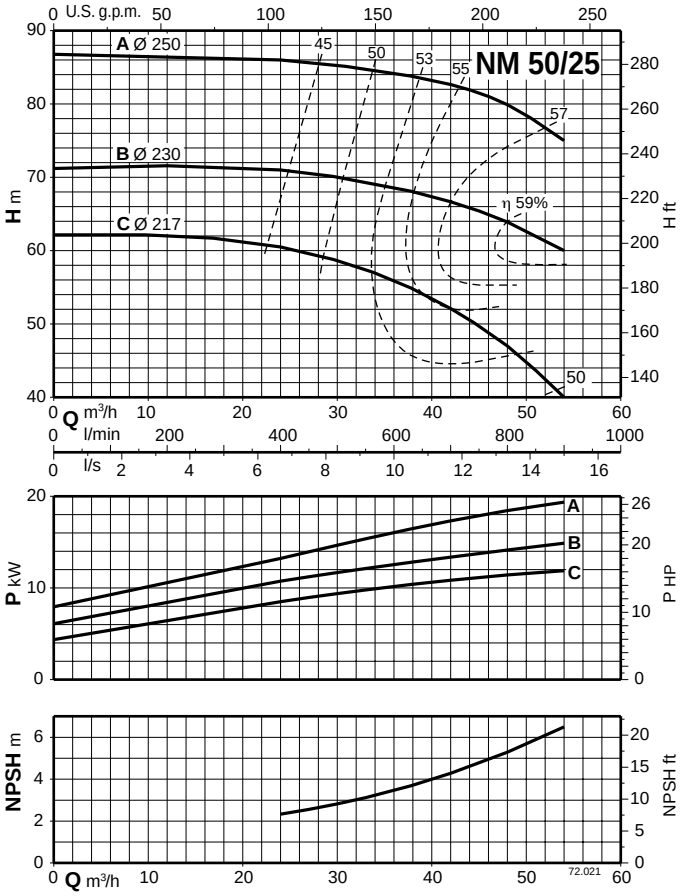

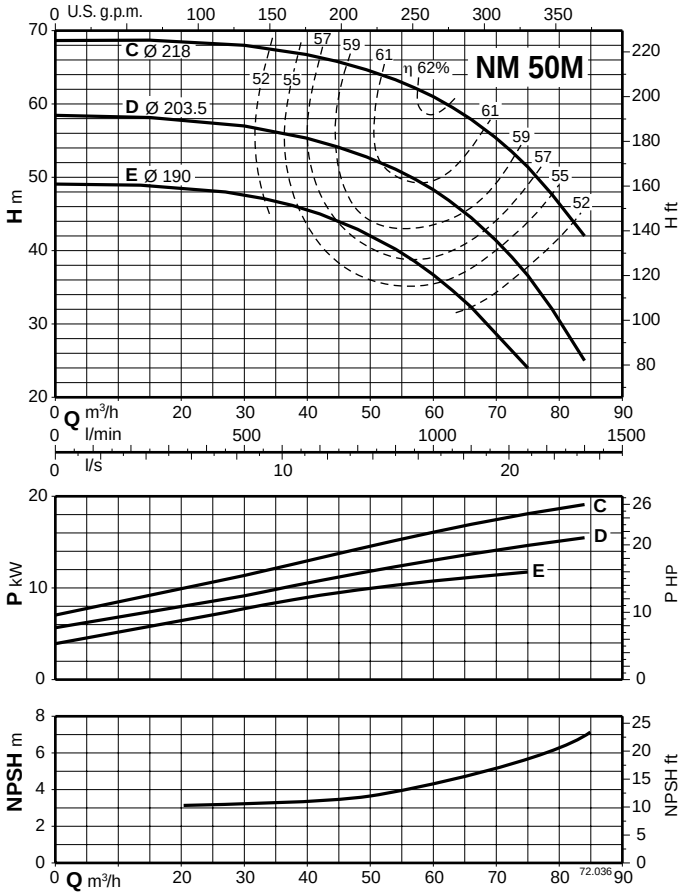

Характеристические кривые n ≈ 2900 об./мин.

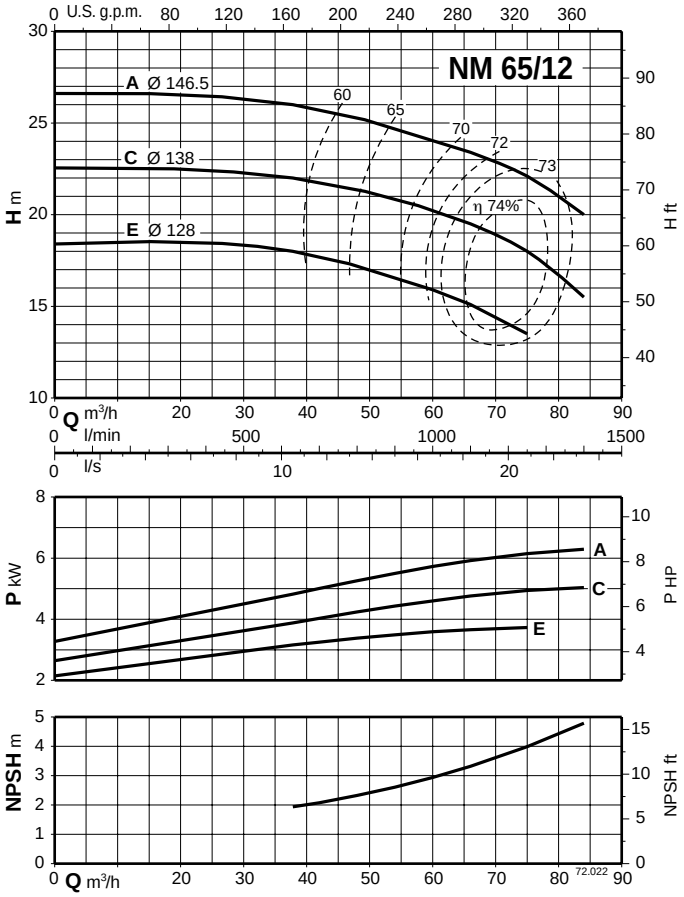

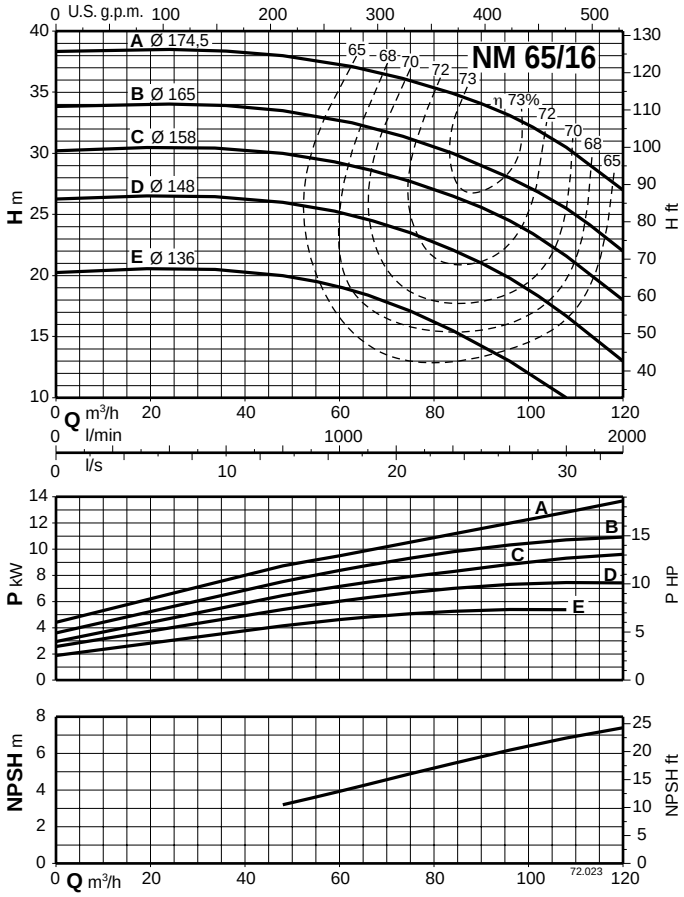

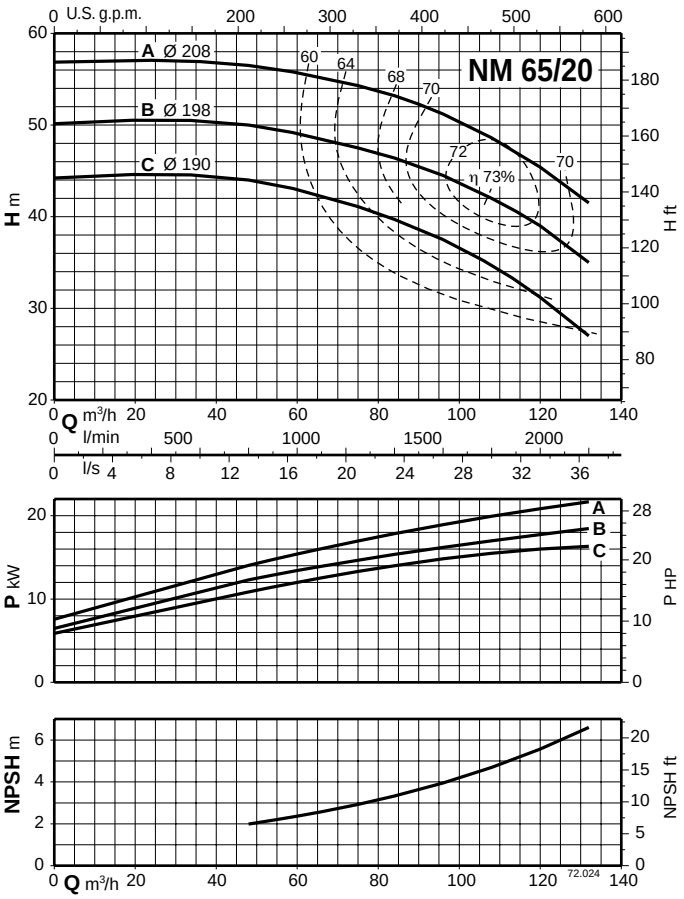

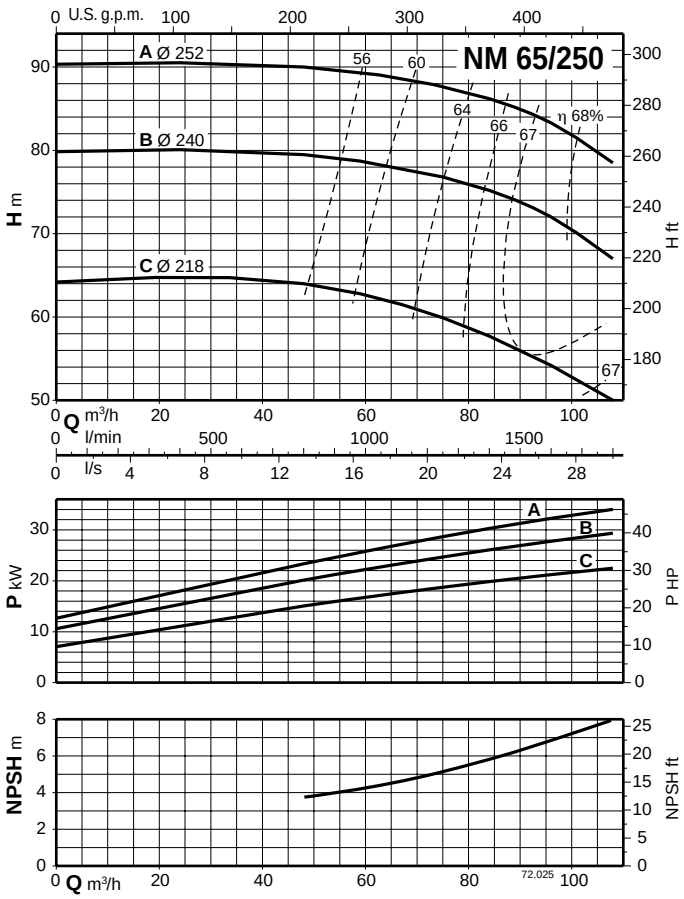

Характеристические кривые n ≈ 2900 об./мин.

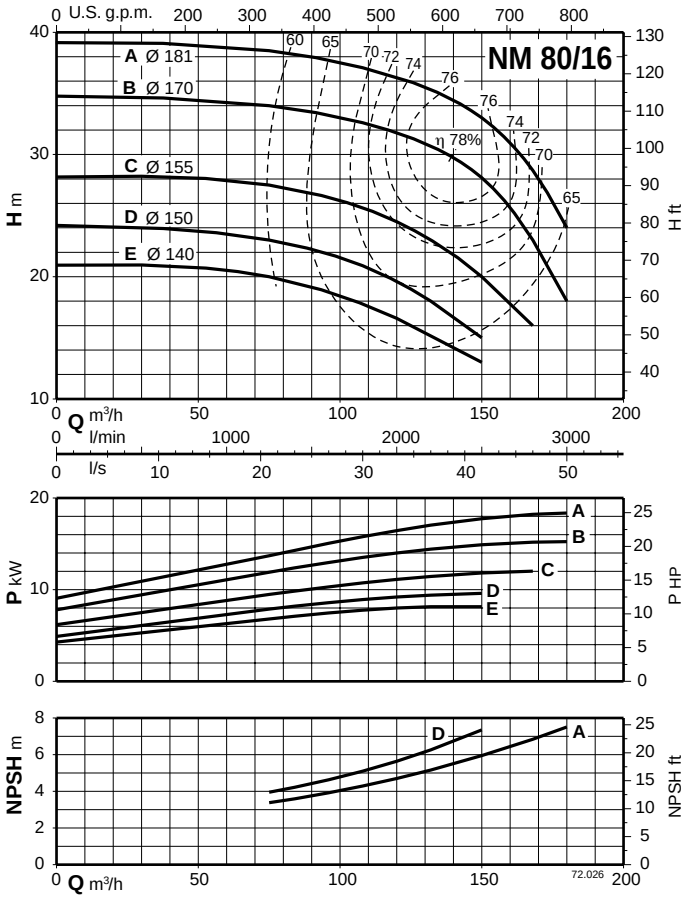

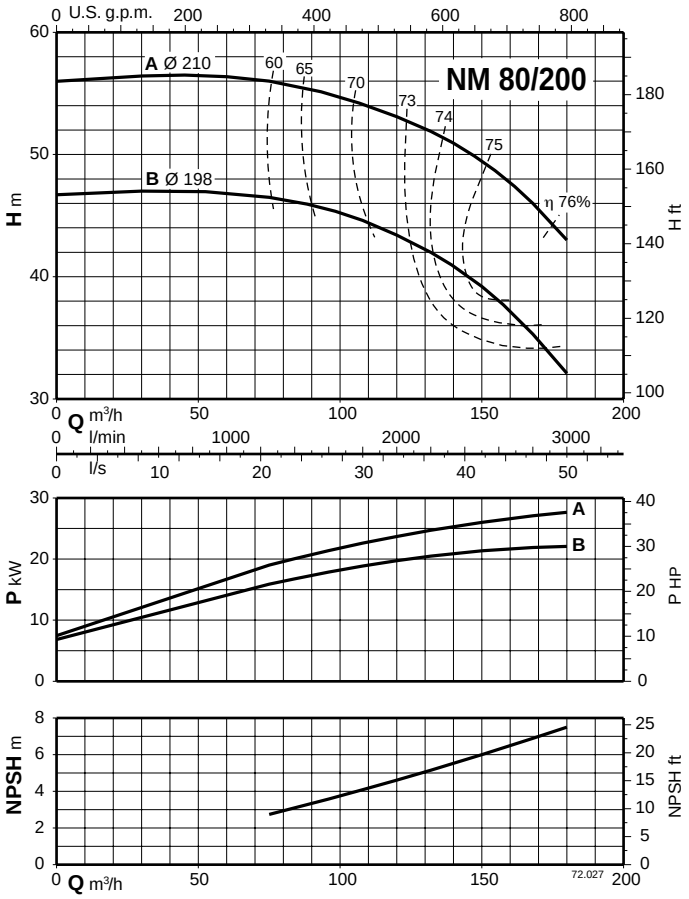

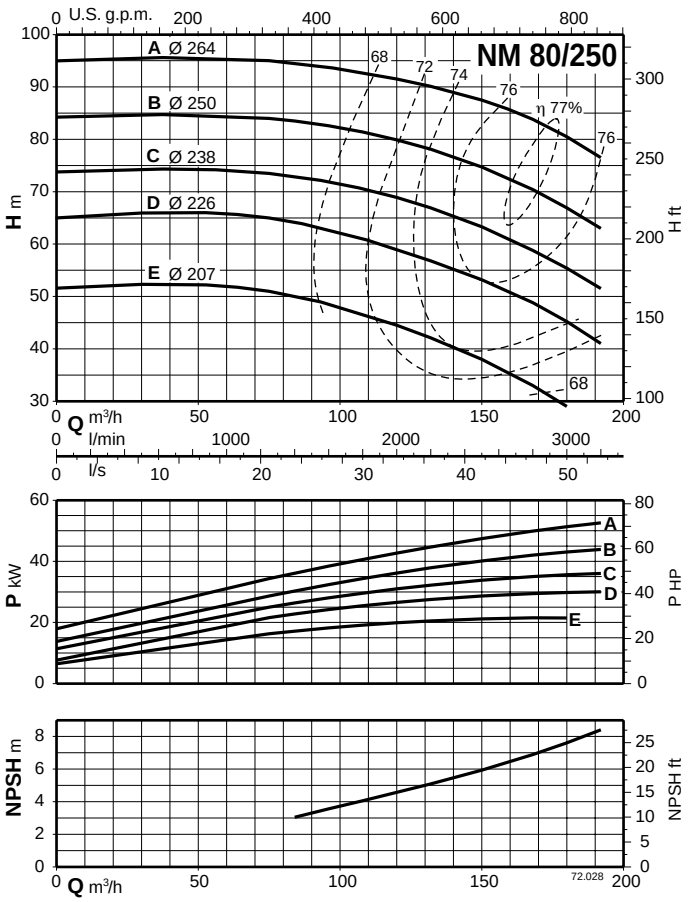

Характеристические кривые n ≈ 2900 об./мин.

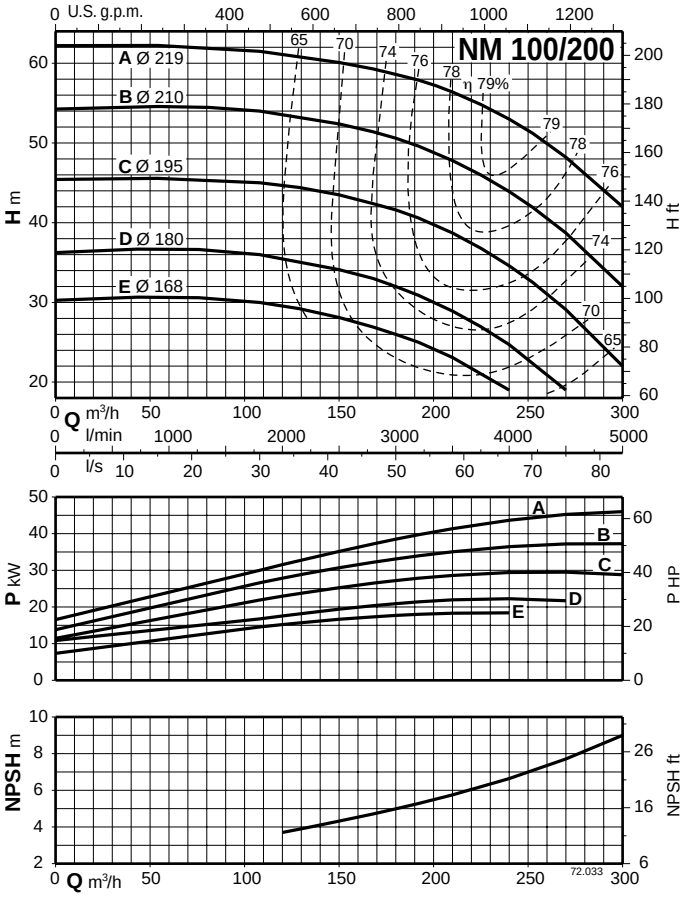

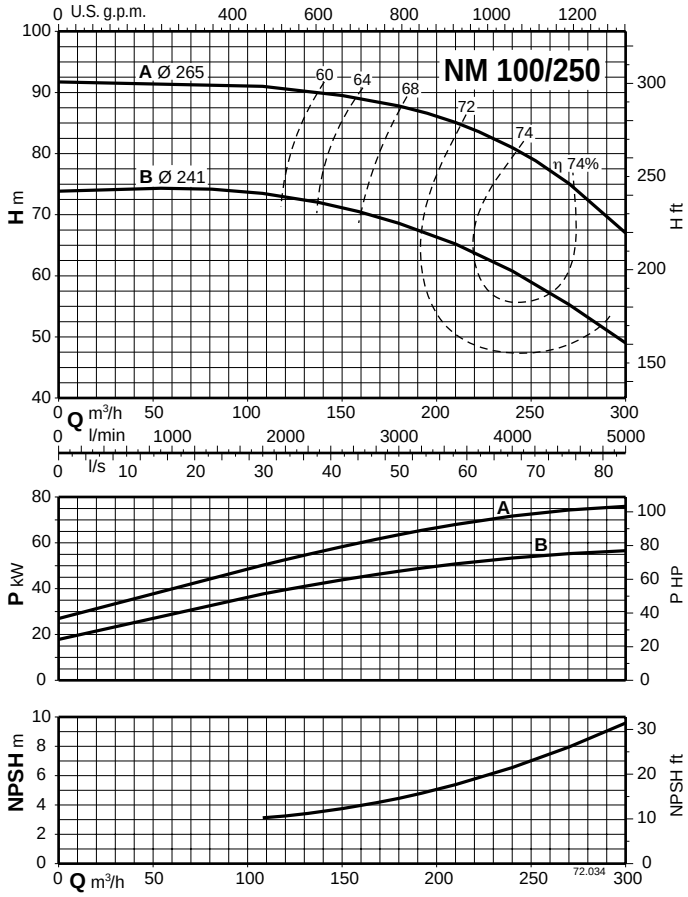

Размеры и вес

1

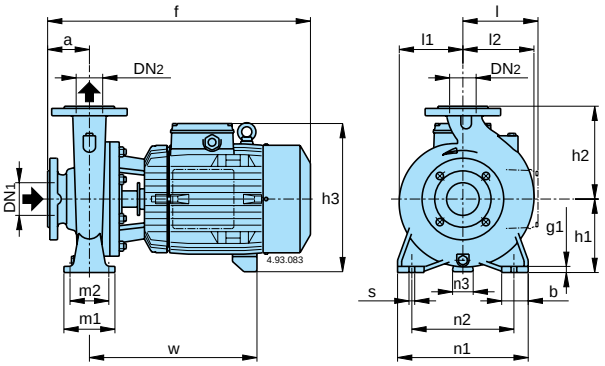

2

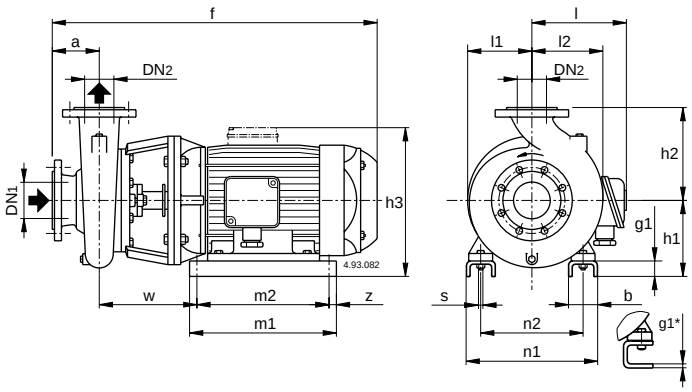

Рисунок	NM	мм																				kg
		DN1	DN2	a	f	h1	h2	h3	m1	m2	n1	n2	n3	z	b	s	l	l1	l2	w	g1	
1	NM 32/12SE-AE-DE-FE	50	32	80	405	112	140	222	100	70	190	140	37	-	50	14	-	93	97	245	12	27-25-24-24
	NM 32/16AE-BE	50	32	80	410	132	160	242	100	70	240	190	47	-	50	14	-	120	120	250	12	36-34
	NM 32/20DE NM 32/20CE NM 32/20AE	50	32	80	410 475 475	160	180	270 288 288	100	70	240	190	62 60 60	-	50	14	-	140	140	250 295 295	12	39 49 52
	NM 40/12AE-CE-FE	65	40	80	410	112	140	222	100	70	210	160	37	-	50	14	-	100	113	250	12	31-29-27
	NM 40/16CE NM 40/16BE NM 40/16AE	65	40	80	410 475 475	132	160	242 260 260	100	70	240	190	47 45 45	-	50	14	-	119	119	250 295 295	12	36 45 49
	NM 40/20CE NM 40/20AE-ARE-BE	65	40	100	495 525	160	180	288 -	100	70	265	212	60 49	-	50	14	- 170	140	140	295 320	12	55 72-65-65
	NM 40/25BE-CE NM 40/25AE	65	40	100	640 690	180	225	365	125	95	320	250	50	-	65	14	-	175	175	410 460	15	116-110 133
	NM 50/12FE NM 50/12DE NM 50/12AE	65	50	100	430 495 495	132	160	242 260 260	100	70	240	190	47 45 45	-	50	14	-	121	137	250 295 295	12	38 47 51
	NM 50/16AE-BE	65	50	100	525	160	180	-	100	70	265	212	49	-	50	14	170	127	141	320	14	70-64
	NM 50/20AE-BE	65	50	100	640	160	200	345	100	70	265	212	40	-	50	14	-	140	153	410	15	106-100
	NM 50/25CE NM 50/25BE NM 50/25AE	65	50	100	645 695 720	180	225	365	125	95	320	250	50	-	65	14	-	175	175	415 465 465	15	126 132 147
2	NM 50M/EE NM 50M/DE NM 50M/CE	65	50	100	700 750 775	192	225	377	298	258	262	216	-	20	69	12	-	175	175	239	6*	135 151 165
1	NM 65/12EE NM 65/12AE-CE	80	65	100	495 525	160	180	288 -	125	95	280	212	60 49	-	65	14	- 170	134	156	295 320	15	55 73-67
	NM 65/16DE-EE NM 65/16BE-CE NM 65/16AE	80	65	100	525 640 690	160	200	- 345 345	125	95	280	212	49 40 40	-	65	14	170 - -	150	172	320 410 460	15	75-70 106-100 121
	NM 65/20CE NM 65/20BE	80	65	100	690 715	180	225	365	125	95	320	250	50	-	65	14	-	155	175	460	15	127 139
2	NM 65/200AE	80	65	100	825	202	225	408	400	360	344	254	-	20	90	14	-	155	175	245	42	164
	NM 65/250BE-CE NM 65/250AE	80	65	100	825 945	202 245	250	408 -	400 475	360 425	344 408	254 318	-	20 25	90 90	14 18	- 290	175	190	245 263	42 45	195-174 299
1	NM 80/16EE NM 80/16CE-DE NM 80/16BE NM 80/16AE	100	80	125	545 670 720 745	180	225	- 365 365 365	125	95	320	250	60 50 50 50	-	65	14	170 - - -	165	193	320 415 465 465	15	83 113-108 130 144
2	NM 80/200AE-BE	100	80	125	850	202	250	408	400	360	344	254	-	20	90	14	-	170	194	245	42	194-173
	NM 80/250DE-EE NM 80/250AE-BE-CE	100	80	125	850 970	202 245	280	408 -	400 475	360 425	344 408	254 318	-	20 25	90 90	14 18	- 290	191	210	245 263	42 45	203-182 377-361-331
	NM 100/200EE NM 100/200CE-DE NM 100/200AE-BE	125	100	125	800 850 970	192 202 245	280	377 408 -	298 400 475	258 360 425	262 344 408	216 254 318	-	20 20 25	69 90 90	12 14 18	- - 290	180	212	239 245 263	6* 42 45	173 195-174 355-323
	NM 100/250BE NM 100/250AE	125	100	140	980 1050	245 275	280	-	475 480	425 430	408 460	318 356	-	25	90 104	18	290 330	205	233	263 305	45 50	386 498

Фланцы EN 1092-2, PN 10

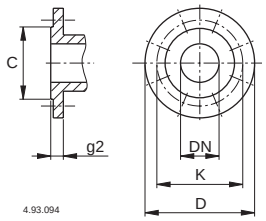

мм						
DN	C	K	D	Отверстия		g2
				N°	Ø	
32	76	100	140	4	19	18
40	84	110	150	4	19	18
50	99	125	165	4	19	20
65	118	145	185	4	19	20
80	132	160	200	8	19	22
100	156	180	220	8	19	24
125	184	210	250	8	19	24

Насосы с сальниковым уплотнением, размеры под заказ.

Размеры и вес

3

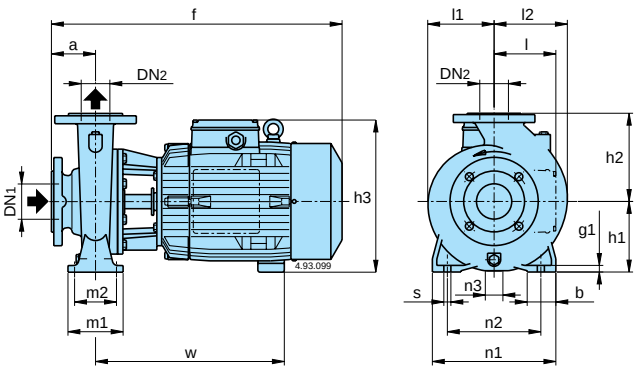

4

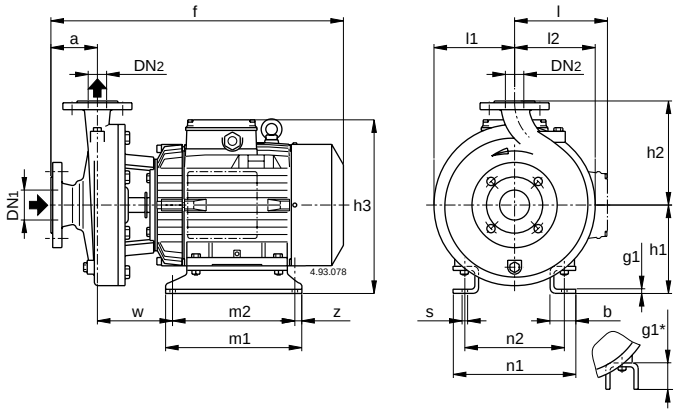

Рисунок	B- NM I - NM	мм																				kg	
		DN1	DN2	a	f	h1	h2	h3	m1	m2	n1	n2	n3	z	b	s	l	l1	l2	w	g1	B-NM	I-NM
3	B-NM 32/125SE-AE B-NM 32/125DE-FE	50	32	80	450	112	140	222	100	70	190	140	37	-	50	14	-	93	97	290	12	33-32 31-29	
	B-NM 32/160BE B-NM 32/160AE	50	32	80	455 475	132	160	242	100	70	240	190	47	-	50	14	-	120	120	295 315	12	44 45	
	I- B-NM 32/200DE I- B-NM 32/200CE I- B-NM 32/200AE	50	32	80	475 530 530	160	180	270 288 288	100	70	240	190	45 60 60	-	50	14	-	140	140	315 350 350	12	49 57 61	45 55 59
	B-NM 40/125FE B-NM 40/125AE-CE	65	40	80	455 475	112	140	222	100	70	210	160	37	-	50	14	-	100	113	295 315	12	33 37-35	
	B-NM 40/160CE B-NM 40/160BE B-NM 40/160AE	65	40	80	475 530 530	132	160	242 260 260	100	70	240	190	47 45 45	-	50	14	-	119	119	315 350 350	12	45 53 57	
	B-NM 40/200CE B-NM 40/200AE-BE	65	40	100	550 580	160	180	288 --	100	70	265	212	60 49	-	50	14	- 170	140	140	350 375	12	63 80-74	
4	I- B-NM 4025/BE-CE I- B-NM 4025/AE	65	40	100	635 685	192	225	377	298	258	262	216	-	20	69	12	-	175	175	174	6	130-124 147	127-120 144
3	B-NM 50/125FE B-NM 50/125DE B-NM 50/125AE	65	50	100	495 550 550	132	160	242 260 260	100	70	240	190	47 45 45	-	50	14	-	121	137	315 350 350	12	49 58 63	
	B-NM 50/160AE-BE	65	50	100	580	160	180	-	100	70	265	212	49	-	50	14	170	127	141	375	14	80-74	
4	B-NM 50/200AE-BE	65	50	100	695	192	200	377	298	258	262	216	-	20	69	12	-	140	153	234	6	128-121	
	I- B-NM 5025/CE I- B-NM 5025/BE I- B-NM 5025/AE	65	50	100	635 685 710	192	225	377	298	258	262	216	-	20	69	12	-	175	175	174	6	135 144 155	130 138 149
	I- B-NM 5025/65EE I- B-NM 5025/65DE I- B-NM 5025/65CE	65	50	100	635 685 710	192	225	377	298	258	262	216	-	20	69	12	-	175	175	174	6	135 144 155	130 138 149
3	B-NM 65/125AE-CE	80	65	100	580	160	180	-	125	95	280	212	49	-	65	14	170	134	156	375	15	93-72	
	B-NM 65/160DE-EE B-NM 65/160CE	80	65	100	575 660	160	200	- 345	125	95	280	212	49 40	-	65	14	170 -	150	172	375 430	15	83-78 108	
4	B-NM 65/160BE B-NM 65/160AE	80	65	100	695 745	192	200	377	298	258	262	216	-	20	69	12	-	150	172	234	6	149 166	
	B-NM 65/200CE B-NM 65/200BE B-NM 65/200AE	80	65	100	750 775 825	192 192 202	225	377 377 408	298 298 400	258 258 360	262 262 344	216 216 254	-	20	69 69 90	12 12 14	-	155	175	239 239 245	6 6 42*	157 177 179	
	B-NM 65/250BE-CE I- NM 65/250BE I- B-NM 65/250AE	80	65	100	825 840 945	202 222 245	250	408 - -	400 387 475	360 347 425	344 369 408	254 279 318	-	20 20 25	90 90 90	14 14 18	- 270 290	175	190	245 258 263	42* 42* 45*	210-189 350	 277 343
3	B-NM 80/160EE B-NM 80/160DE	100	80	125	605 685	180	225	- 365	125	95	320	250	60 50	-	65	14	170 -	165	193	375 430	15	108 116	
4	B-NM 80/160CE B-NM 80/160BE B-NM 80/160AE	100	80	125	725 775 800	192	225	377	298	258	262	216	-	20	69	12	-	165	193	239	6	155 163 166	

Фланцы EN 1092-2, PN 10

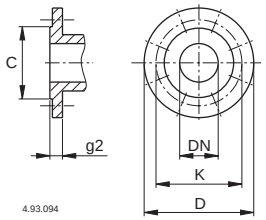

мм						
DN	C	K	D	Отверстия N°	Отверстия Ø	g2
32	76	100	140	4	19	18
40	84	110	150	4	19	18
50	99	125	165	4	19	20
65	118	145	185	4	19	20
80	132	160	200	8	19	22
100	156	180	220	8	19	24
125	184	210	250	8	19	24

NM4

Моноблочные центробежные насосы n ≈ 1450 об./мин.

calpeda
CREATIVE TECHNOLOGY

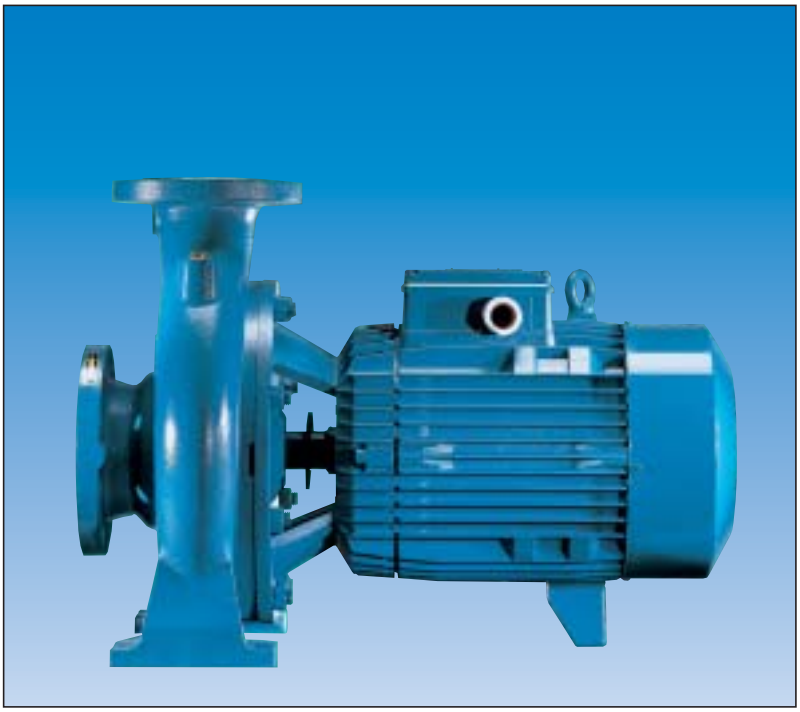

Конструкция

Центробежные моноблочные насосы с прямым подсоединением двигатель-насос и общим валом.
Корпус насоса с осевым всасывающим патрубком и верхним радиальным подающим раструбом; основные размеры и тех. характеристики в соответствии со стандартом EN 733 с другими дополнительными размерами.

Раструбы

Размер	Раструб
NM4 25/125, 25/160, 25/200	Резьбовые по стандарту ISO 228
с NM4 32/16 до NM4 150/400	Фланцы EN 1092-2, PN 10

Контрфланцы (по требованию)

Размеры	Фланцы
с NM4 32/16 до NM4 50/25	Резьбовые фланцы UNI 2247, PN 16
с NM4 65/16 до NM4 150/400	Фланцы, свариваемые внахлестку по стандарту UNI 2277, UNI 2278, PN 10

Применение

- Перекачка чистых жидкостей, не содержащих абразивных примесей и не агрессивных для материалов, из которых изготовлен насос (содержание твердых частиц максимум 0,2%).
- Водоснабжение. - Использование в установках теплоснабжения, кондиционирования, охлаждения и циркуляции.
- Использование в бытовой и промышленной сфере.
- При необходимости, работа с пониженным уровнем шума. - Ирригация.

Эксплуатационные ограничения

Температура жидкости от -10°C до +90°C.
Температура окружающего воздуха не более 40°C.
Манометрическая высота всасывания не более 7 м.
Максимально допустимое конечное давление в корпусе насоса: 10 бар.
Непрерывный режим эксплуатации.

Электродвигатель

Асинхронный четырехполюсный электродвигатель, частота 50 Гц (количество оборотов n = 1450 об./мин.)

NM4: трехфазный до 3 кВт - 230/400 В (±10%);
от 4 до 75 кВт - 400/690 В (±10%);

Изоляция класса “F”.
Защитное устройство IP 54.
Конструкция в соответствии со стандартом IEC 34.

Специальные исполнения под заказ

- для работы с другими напряжениями
- для работы с частотой 60 Гц
- с защитным устройством IP 55
- специальные мех. уплотнения
- для работы с жидкостями или в окружающей среде с повышенной температурой

Конструкционные материалы

Составная часть	NM4	B-NM4	I-NM4
Корпус насоса Соединит. часть	Чугун GJL 200 EN 1561	Бронза G-Cu Sn 10 UNI 7013	сталь Cr-Ni-Mo AISI 316
Рабочее колесо	Чугун GJL 200 EN 1561	Бронза G-Cu Sn 10 UNI 7013	
	Латунь P- Cu Zn 40 Pb 2 UNI 5705 для мод. NM4 25/125 - 25/160 - 25/200 NM4 32/16 - 32/20 - 40/20		
Вал	сталь Cr-Ni AISI 303 До 1,1 кВт	сталь Cr-Ni-Mo AISI 316	
	сталь Cr AISI 430 От 1,5 кВт до 75 кВт		
Мех. уплотнение	Уголь - керамика - NBR		
Контрфланцы	Сталь Fe 430B UNI 7070		

Область применения n ≈ 1450 об./мин.

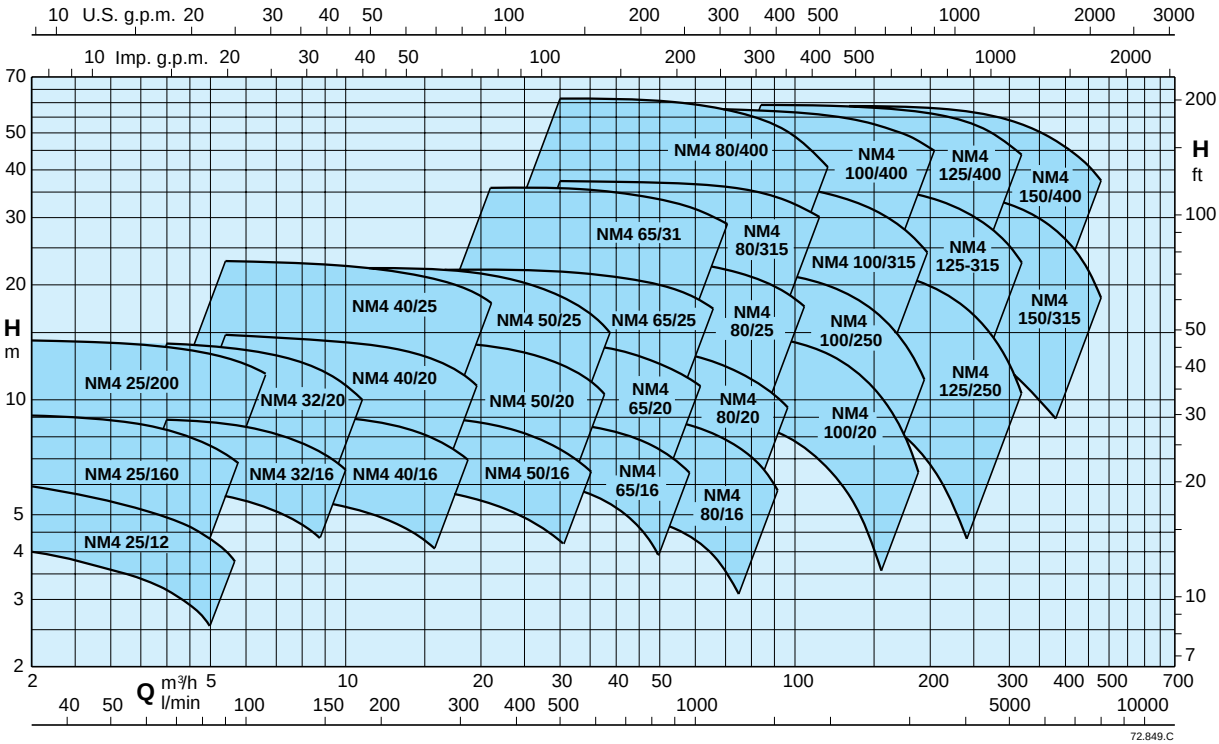

NM4

Моноблочные центробежные насосы

calpeda
CREATIVE TECHNOLOGY

Тех. характеристики n ≈ 1450 об./мин.

B - NM4 I - NM4	NM4	P2		Q m³/h	1	1,2	1,5	1,89	2,4	3	3,6	4,2	4,8	5,4	6	6,6	7,5	8,4	9,6	10,8	12	13,2	15
		kW	HP	l/min	16	20	25	31,5	40	50	60	70	80	90	100	110	125	140	160	180	200	220	250
	NM4 25/12AE	0,25	0,34		6,1	6,05	6	5,9	5,8	5,5	5,2	4,8	4,4	3,9	3,3								
B- NM4 25/160BE	NM4 25/160BE	0,37	0,5		7,7	7,65	7,6	7,55	7,5	7,2	6,9	6,6	6,1	5,5	4,6	3,6							
B- NM4 25/160AE	NM4 25/160AE	0,37	0,5	H	9,2	9,15	9,1	9,05	9	8,7	8,5	8,2	7,8	7,2	6,5	5,6	3,7						
I- B- NM4 25/200CE	NM4 25/200CE	0,37	0,5	m	11,6	11,5	11,4	11,3	11,1	10,9	10,5	10,1	9,7	9,1	8,5	7,6	6,1	4,1*					
I- B- NM4 25/200BE	NM4 25/200BE	0,55	0,75		13,4	13,3	13,2	13,1	12,9	12,7	12,4	12	11,6	11,1	10,5	9,8	8,6	7*	4*				
I- B- NM4 25/200AE	NM4 25/200AE	0,75	1		14,8	14,7	14,6	14,5	14,4	14,2	14	13,7	13,3	12,9	12,3	11,7	10,5	9,1*	6,2*				

B - NM4 I - NM4	NM4	P2		Q m³/h	2,4	3	3,6	4,2	4,8	5,4	6	7,5	8,4	9,6	10,8	12	13,2	15	16,8	18,9	21	24	27
		kW	HP	l/min	40	50	60	70	80	90	100	125	140	160	180	200	220	250	280	315	350	400	450
B-NM4 32/160BE	NM4 32/16BE	0,37	0,5		7,6	7,5	7,4	7,3	7,2	7,1	6,9	6,3	5,9	5,2	4,2								
B-NM4 32/160AE	NM4 32/16AE	0,37	0,5		9	8,95	8,9	8,8	8,7	8,6	8,5	7,9	7,5	6,8	6	5,1*							
I- B-NM4 32/200BE	NM4 32/20BE	0,55	0,75		12,5	12,4	12,3	12,2	12	11,8	11,6	10,6	10	8,9	7,6	6,2*	4,7*						
I- B-NM4 32/200AE	NM4 32/20AE	0,75	1		14,3	14,2	14,1	14	13,9	13,7	13,5	12,9	12,3	11,3	10,2	8,9*	7,5*						
B-NM4 40/160CE	NM4 40/16CE	0,37	0,5							6,9	6,85	6,7	6,6	6,5	6,3	6	5,7	5,1	4,4	3,5			
B-NM4 40/160BE	NM4 40/16BE	0,55	0,75	H						7,9	7,85	7,75	7,7	7,6	7,5	7,3	7	6,5	5,9	5,1	4,2		
B-NM4 40/160AE	NM4 40/16AE	0,75	1	m						9,3	9,25	9,15	9,1	9	8,9	8,8	8,5	8,1	7,6	6,9	6,1		
B-NM4 40/200BE	NM4 40/20BE	1,1	1,5							13	12,9	12,7	12,6	12,4	12,2	12	11,5	10,8	10	8,6	7		
B-NM4 40/200AE	NM4 40/20AE	1,1	1,5							14,8	14,7	14,5	14,4	14,2	14	13,8	13,6	13	12,2	11,3	10		
I- B-NM4 4025/CE	NM4 40/25CE	1,5	2							16,4	16,3	16	15,8	15,6	15,3	15	14,5	13,8	12,8	11,3	9,4	5,2*	
I- B-NM4 4025/BE	NM4 40/25BE	2,2	3							21,3	21,2	20,9	20,8	20,6	20,3	20	19,7	19,1	18,4	17,3	16	13*	9,5*
I- B-NM4 4025/AE	NM4 40/25AE	3	4							23,1	23	22,8	22,7	22,5	22,2	21,9	21,6	21	20,3	19,3	18	15,5*	12,2*

B - NM4 I - NM4	NM4	P2		Q m³/h	10,8	12	13,2	15	16,8	18,9	21	24	27	30	33	37,8	42	48	54	60	66	75	84
		kW	HP	l/min	180	200	220	250	280	315	350	400	450	500	550	630	700	800	900	1000	1100	1250	1400
B-NM4 50/160BE	NM4 50/16BE	1,1	1,5		7,55	7,5	7,45	7,4	7,3	7,2	7	6,7	6,2	5,6	5	3,8*							
B-NM4 50/160AE	NM4 50/16AE	1,1	1,5		9,15	9,1	9,05	9	8,9	8,8	8,6	8,3	7,9	7,4	6,9	6*	5*						
	NM4 50/20CE	1,1	1,5		10,1	10	9,9	9,8	9,6	9,3	9	8,4	7,7	7	6	4,2*	2,5*						
	NM4 50/20BE	1,5	2		12	11,9	11,8	11,7	11,6	11,4	11,2	10,7	10,1	9,4	8,7	7,2*	4,7*						
	NM4 50/20AE	2,2	3		14,4	14,35	14,3	14,2	14,1	14	13,8	13,4	12,9	12,4	11,7	10,3*	8,2*	6*					
I- B-NM4 5025/CE	NM4 50/25CE	2,2	3		17,9	17,8	17,7	17,4	17,1	16,7	16,3	15,5	14,6	13,3	11,8	8,5*							
I- B-NM4 5025/BE	NM4 50/25BE	3	4		21,4	21,3	21,2	21	20,7	20,3	19,9	19,1	18,3	17,1	16	13,8*	11,3*						
I- B-NM4 5025/AE	NM4 50/25AE	4	5,5		22,3	22,2	22,1	22	21,8	21,6	21,2	20,5	19,7	18,7	17,8	15,5*	13*						
B-NM4 65/160CE	NM4 65/16CE	1,1	1,5	H							6,3	6,2	6,1	6	5,8	5,6	5,3	4,8	4	3,1			
B-NM4 65/160BE	NM4 65/16BE	1,1	1,5	m							7,5	7,4	7,3	7,2	7	6,8	6,5	6	5,3	4,4	3,5*		
B-NM4 65/160AE	NM4 65/16AE	1,5	2								9	8,9	8,8	8,7	8,6	8,4	8,1	7,6	6,9	6,2	5,3*	3,8*	
	NM4 65/20BE	2,2	3								11,9	11,8	11,7	11,6	11,4	11,1	10,8	10,2	9,5	8,7	7,8*	6,2*	4,3*
	NM4 65/20AE	3	4								14,1	14	13,9	13,8	13,7	13,4	13,1	12,6	11,9	11,1	10,2*	8,8*	7,2*
	NM4 65/25BE	4	5,5								18	17,9	17,8	17,7	17,6	17,3	16,9	16,3	15,4	14,4	13,1*	10,8*	8,5*
	NM4 65/25AE	5,5	7,5								21,9	21,8	21,7	21,6	21,5	21,2	20,8	20,2	19,5	18,5	17,5*	15,4*	12,8*
	NM4 65/31CE	5,5	7,5								25,8	25,7	25,5	25,3	25	24,4	23,8	22,8	21,5	20	18,2*	15*	11*
	NM4 65/31BE	7,5	10								31	31	30,9	30,8	30,6	30,2	29,7	28,8	27,8	26,5	25*	22,2*	18,6*
	NM4 65/31AE	9,2	12,5								35,9	35,9	35,8	35,7	35,5	35,1	34,6	33,8	32,8	31,6	30,2*	27,8*	25*

	NM4	P2		Q m³/h	30	33	37,8	42	48	54	60	66	75	84	96	108	120	132	150	168	180	192	210
		kW	HP	l/min	500	550	630	700	800	900	1000	1100	1250	1400	1600	1800	2000	2200	2500	2800	3000	3200	3500
	NM4 80/16CE	1,1	1,5		5,4	5,3	5,2	5	4,8	4,6	4,3	3,9	3,1										
	NM4 80/16BE	1,5	2		6,7	6,6	6,5	6,3	6,1	5,9	5,6	5,2	4,6	3,7									
	NM4 80/16AE	2,2	3		9,6	9,5	9,4	9,2	9	8,8	8,5	8,1	7,5	6,7	5,2								
	NM4 80/20CE	2,2	3		10,3	10,2	10,1	10	9,8	9,5	9,1	8,6	7,7	6,6	4,6								
	NM4 80/20BE	3	4		12,1	12	11,9	11,8	11,7	11,4	11,1	10,6	9,8	9	7,5	5,7*							
	NM4 80/20AE	4	5,5		13,9	13,8	13,7	13,6	13,5	13,3	13	12,6	11,8	11	9,6	7,9*	6*						
	NM4 80/25CE	4	5,5	H	16,9	16,8	16,7	16,6	16,3	15,9	15,4	14,8	13,9	12,7	11,1	9,3*	7,2*						
	NM4 80/25BE	5,5	7,5	m	20,7	20,6	20,5	20,4	20,3	20	19,6	19,1	18,2	17,1	15,4	13,5*	11,4*	9*					
	NM4 80/25AE	7,5	10		23,7	23,7	23,6	23,5	23,3	23	22,7	22,2	21,5	20,5	19	17,2*	15,1*	12,7*					
	NM4 80/31CE	9,2	12,5		28,8	28,8	28,7	28,6	28,3	27,9	27,4	26,8	25,8	24,6	22,6	20,4*	17,8*	15*					
	NM4 80/315BE	11	15		32,3	32,3	32,2	32,1	31,9	31,6	31,2	30,7	29,8	28,8	27	25,1*	22,9*	20*					
	NM4 80/315AE	15	20		37,4	37,4	37,3	37,2	37,1	37	36,7	36,3	35,6	34,7	33,2	31,3*	29*	26,4*					
	NM4 80/400CE	18,5	25		46,5	46,3	46,1	45,8	45,2	44,5	43,5	42,4	40	37,2	32,5	26,2*	18,5*						
	NM4 80/400BE	22	30		54	53,8	53,6	53,3	53	52,4	51,6	50,6	48,7	46,1	42	36,5*	29,5*	21*					
	NM4 80/400AE	30	40		61,5	61,4	61,3	61,1	60,8	60,2	59,4	58,4	56,5	54	50,5	45,5*	40*	32,5*					

NM4

Моноблочные центробежные насосы

calpeda
CREATIVE TECHNOLOGY

3

Тех. характеристики n ≈ 1450 об./мин.

	NM4	P2		Q m³/h	48	54	60	66	75	84	96	108	120	132	150	168	180	192	210	240	270	300	330
		kW	HP	l/min	800	900	1000	1100	1250	1400	1600	1800	2000	2200	2500	2800	3000	3200	3500	4000	4500	5000	5500
	NM4 100/20CE	3	4	H m	9,4	9,3	9,2	9,1	8,9	8,5	8	7,3	6,5	5,6	4*								
	NM4 100/20BE	4	5,5		12	11,9	11,8	11,7	11,5	11,2	10,7	10	9,3	8,4	6,7*	4,5*							
	NM4 100/20AE	5,5	7,5		15,2	15,2	15,1	15	14,9	14,7	14,3	13,8	13,1	12,2	10,7*	9*	7,5*	6*					
	NM4 100/25BE	7,5	10		19,5	19,5	19,4	19,3	19	18,7	18,2	17,5	16,6	15,6	13,8*	11,7*	10*	8,4*	5,5*				
	NM4 100/25AE	9,2	12,5		22,3	22,3	22,2	22,1	21,9	21,7	21,2	20,5	19,8	18,8	17,1*	15*	13,4*	11,7*	8,9*				
	NM4 100/315CE	11	15		26,9	26,9	26,8	26,6	26,2	25,7	24,9	23,8	22,7	21,3	18,9*	15,9*	13,7*	11,3*					
	NM4 100/315BE	15	20		31,5	31,5	31,4	31,3	31,2	30,8	30,2	29,3	28,2	26,9	24,6*	21,8*	19,8*	17,6*	14*				
	NM4 100/315AE	18,5	25		36,9	36,9	36,8	36,7	36,6	36,4	36	35,3	34,5	33,4	31,4*	29*	27,2*	25,3*	22,2*				
	NM4 100/400CE	22	30		41,3	41,2	41,1	41	40,7	40,4	39,8	39	38	36,5	34*	31*	28,7*	26*					
	NM4 100/400BE	30	40		50,2	50,1	50	49,9	49,7	49,4	48,8	48	47,1	46	44*	41,3*	39,5*	37*	33,5*				
	NM4 100/400AE	37	50		58,2	58,1	58	57,9	57,8	57,6	57,2	56,3	55,7	54,5	52,7*	50,5*	49*	47*	44*				

	NM4	P2		Q m³/h	84	96	108	120	132	150	168	180	192	210	240	270	300	330	360	390	420	450	480
		kW	HP	l/min	1400	1600	1800	2000	2200	2500	2800	3000	3200	3500	4000	4500	5000	5500	6000	6500	7000	7500	8000
	NM4 125/25EE	5,5	7,5	H m	11	10,8	10,5	10,1	9,7	9,1	8,3	7,8	7,2	6,2	4,4*								
	NM4 125/25DE	7,5	10		14	13,9	13,7	13,4	13	12,4	11,6	11	10,4	9,4	7,4*	5,1*							
	NM4 125/25CE	9,2	12,5		16,7	16,6	16,4	16,2	15,9	15,4	14,6	14,1	13,5	12,5	10,4*	8,2*	5,8*						
	NM4 125/250BE	11	15		19,3	19,2	19,1	18,9	18,7	18,2	17,5	17	16,3	15,3	13,3*	10,9*	8,2*						
	NM4 125/250AE	15	20		22,7	22,7	22,6	22,4	22,2	21,8	21,2	20,8	20,1	19,3	17,4*	15*	12,4*	9,3*					
	NM4 125/315CE	18,5	25		27,9	27,8	27,7	27,6	27,2	26,5	25,6	24,9	24	22,8	20,2*	17*	13,5*	9,5*					
	NM4 125/315BE	22	30		31,8	31,7	31,6	31,5	31,1	30,6	29,7	29,1	28,5	27,3	24,9*	22*	18,5*	14,3*					
	NM4 125/315AE	30	40		36,8	36,8	36,7	36,6	36,4	35,9	35,2	34,7	34,2	33,2	31*	28,4*	25,3*	21,6*					
	NM4 125/400CE	37	50		45,4	45,3	45,2	45,1	44,9	44,4	43,7	43	42	40	37*	33*	28,5*	23,5*					
	NM4 125/400BE	45	60		51,4	51,3	51,2	51,1	50,9	50,4	49,7	49	48,2	46,8	44*	40,5*	36*	31,5*					
	NM4 125/400AE	55	75		59,2	59,1	59	58,9	58,7	58,2	57,7	57,2	56,7	55,7	53,5*	50,5*	46,5*	42,5*					
	NM4 150/315DE	18,5	25						22,8	22,6	22,3	22	21,7	21,1	20	18,6	17	15,1	13	10,6*	8*		
	NM4 150/315CE	22	30						25,6	25,4	25,1	24,9	24,7	24,2	23,3	22	20,4	18,5	16,5	14,1*	11,6*	8,9*	
	NM4 150/315BE	30	40						30,6	30,6	30,5	30,3	30,1	29,7	29	27,9	26,5	24,9	23	20,8*	18,3*	15,4*	
	NM4 150/315AE	37	50						35,6	35,6	35,5	35,4	35,3	35,2	34,6	33,7	32,5	31	29,2	27,1*	24,7*	21,8*	18,5*
	NM4 150/400CE	45	60						45	44,9	44,7	44,5	44	43,5	42,5	40,5	38,5	36	33,5	30,5*	27*	23,5*	19,5*
	NM4 150/400BE	55	75						50,8	50,7	50,5	50,3	50	49,5	48,5	47	45	43	40,5	38*	35*	32*	28,5*
	NM4 150/400AE	75	100						58,8	58,7	58,6	58,5	58,3	57,9	57	55,5	54	52	49,5	47*	44*	41*	37,5

NM4 Стандартное исполнение.
B-NM4 Исполнение из бронзы.
I-NM4 Исполнение из нержавеющей стали.

P2 Номинальная мощность двигателя.
H Общая высота напора в м.

* Максимальная манометр. высота всасывания 1-2 м.
Допуски согласно стандарта ISO 9906, приложение “A”.

Номинальные параметры тока

P2		230 V Δ / 400 V Y		
kW	HP	IN A	IN A	IA/IN
0,25	0,34	1,4	0,8	3,7
0,37	0,5	1,65	0,95	4,2
0,55	0,75	2,6	1,5	4,8
0,75	1	3,3	1,9	5,2
1,1	1,5	5	2,9	4,7
1,5	2	6	3,5	5,5
2,2	3	8,6	5	6
3	4	10,9	6,3	6

P2		400 V Δ / 690 V Y		
kW	HP	IN A	IN A	IA/IN
4	5,5	8,5	4,9	6,9
5,5	7,5	12,5	7,2	8
7,5	10	16	9,2	8,1
9,2	12,5	19	11	8,9
11	15	22,5	13	7
15	20	29	16,7	7
18,5	25	36,5	21	7,3
22	30	43	25	7,5
30	40	56	32	7,5
37	50	69	40	6
45	60	83	48	6,4
55	75	101	58	7,3
75	100	136	78	6

P2 Номинальная мощность двигателя.
IA/IN Пиковая сила тока/Номинальная сила тока

Характеристические кривые n ≈ 1450 об./мин.

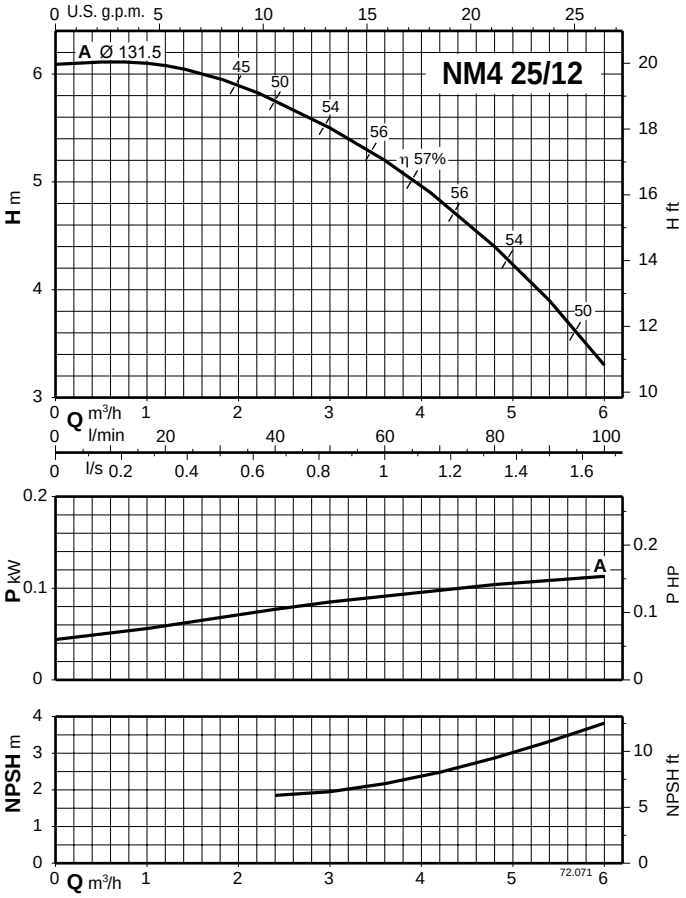

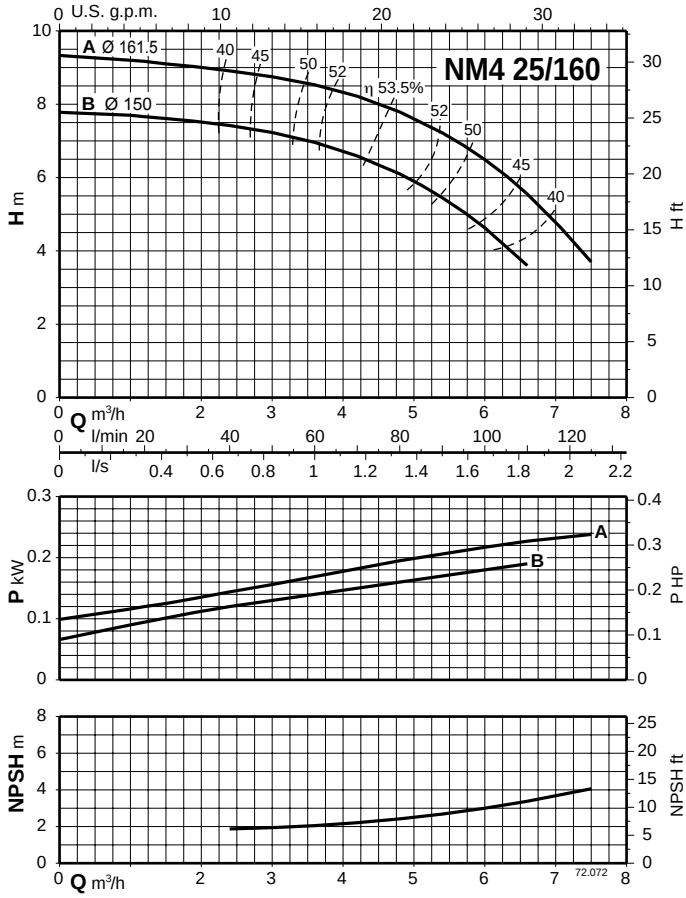

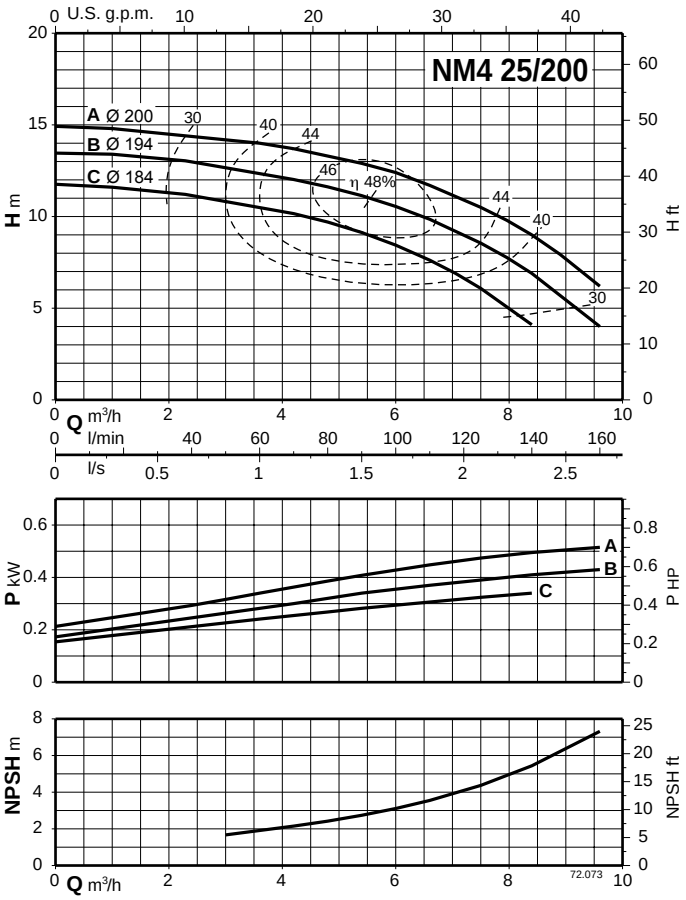

calpeda CREATIVE TECHNOLOGY

Характеристические кривые n ≈ 1450 об./мин.

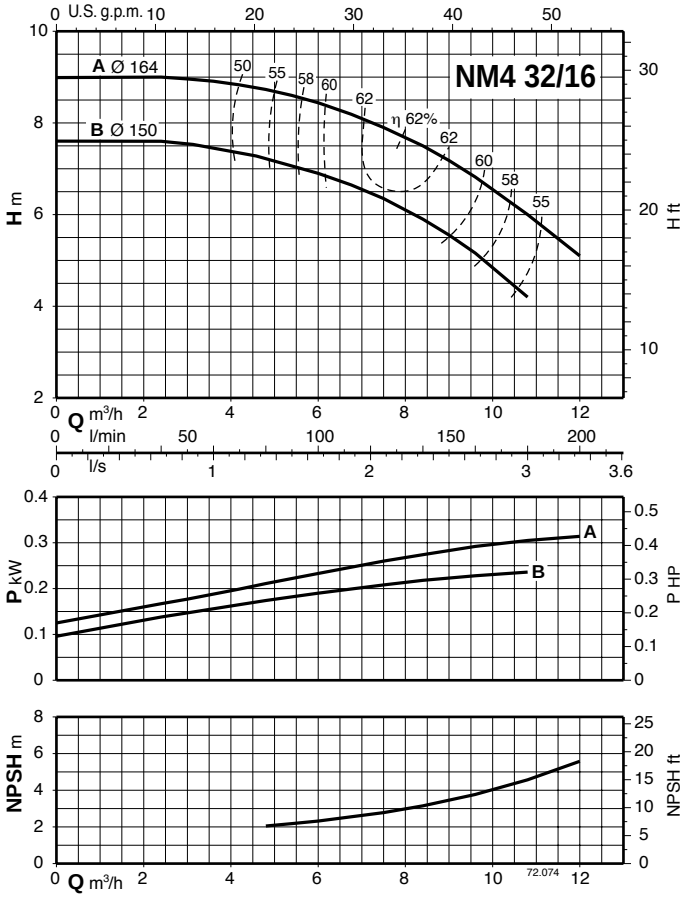

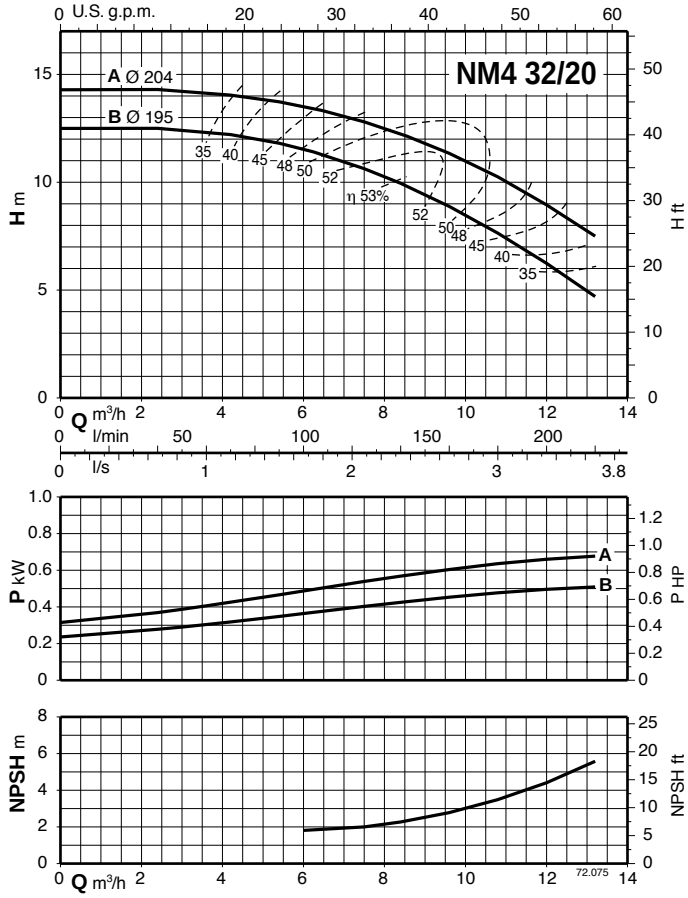

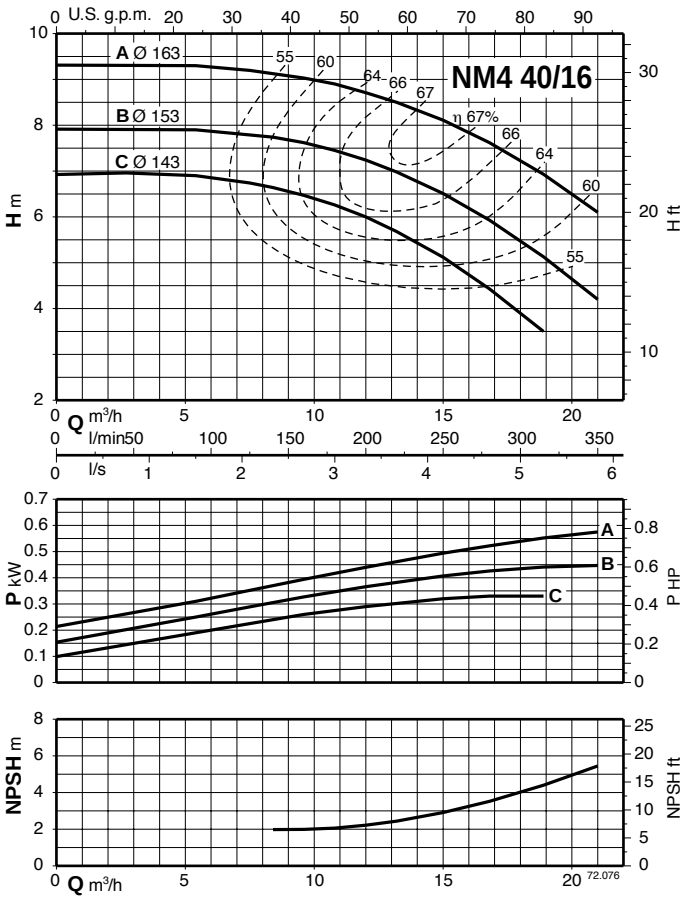

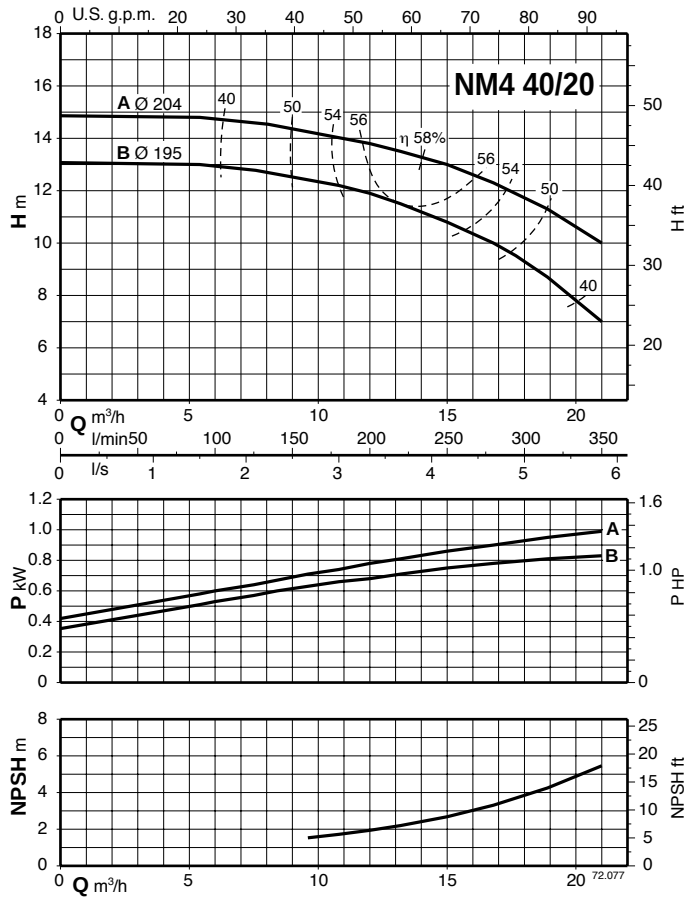

Характеристические кривые n ≈ 1450 об./мин.

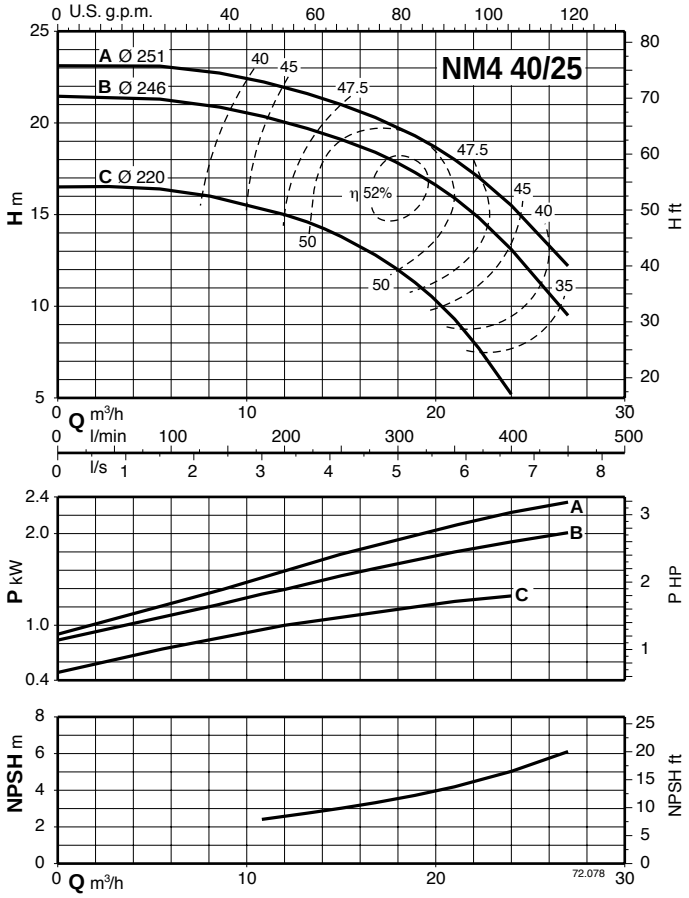

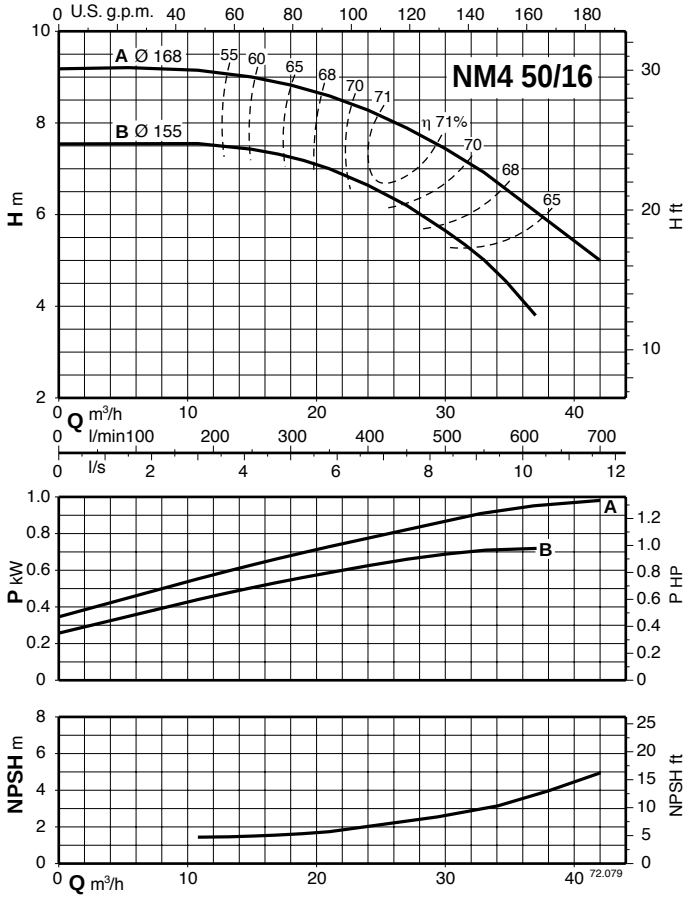

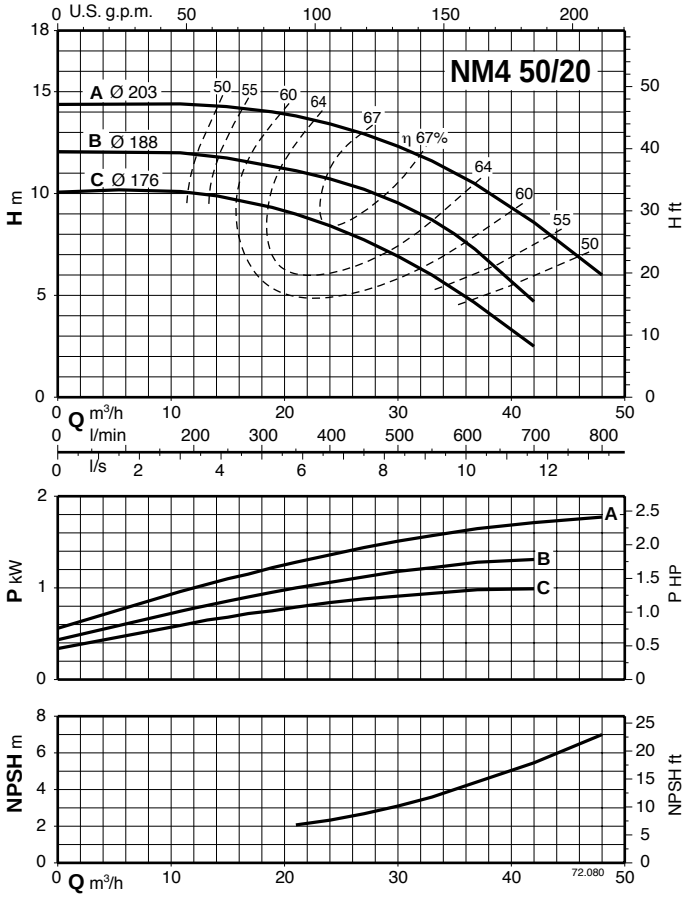

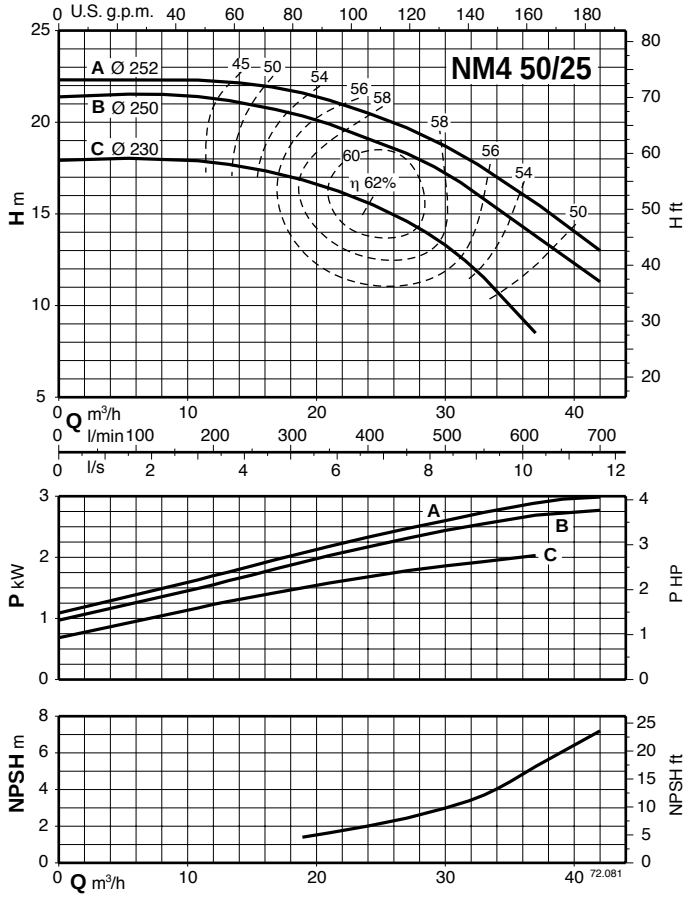

calpeda CREATIVE TECHNOLOGY

Характеристические кривые n ≈ 1450 об./мин.

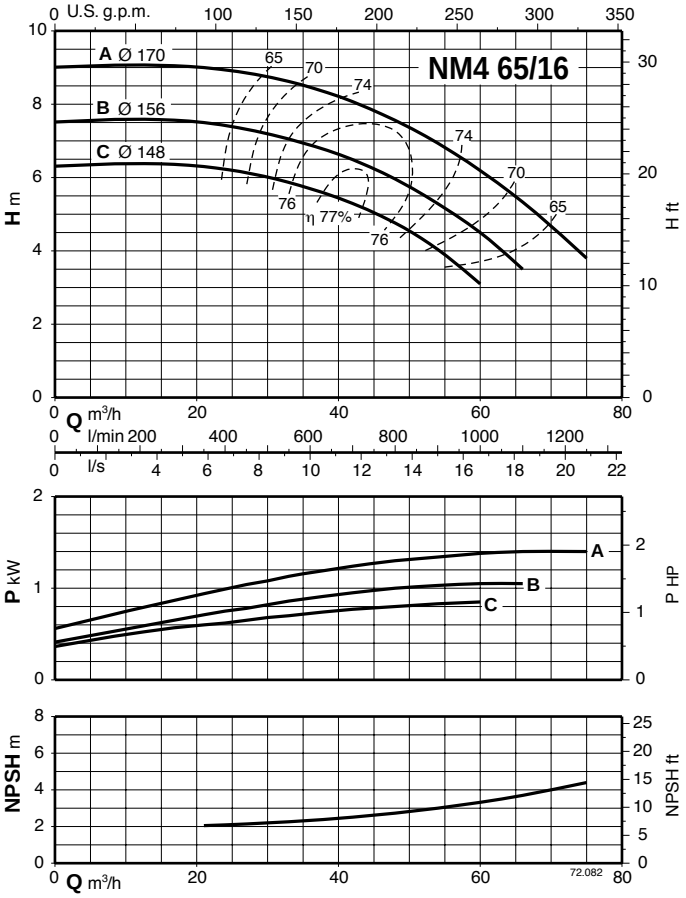

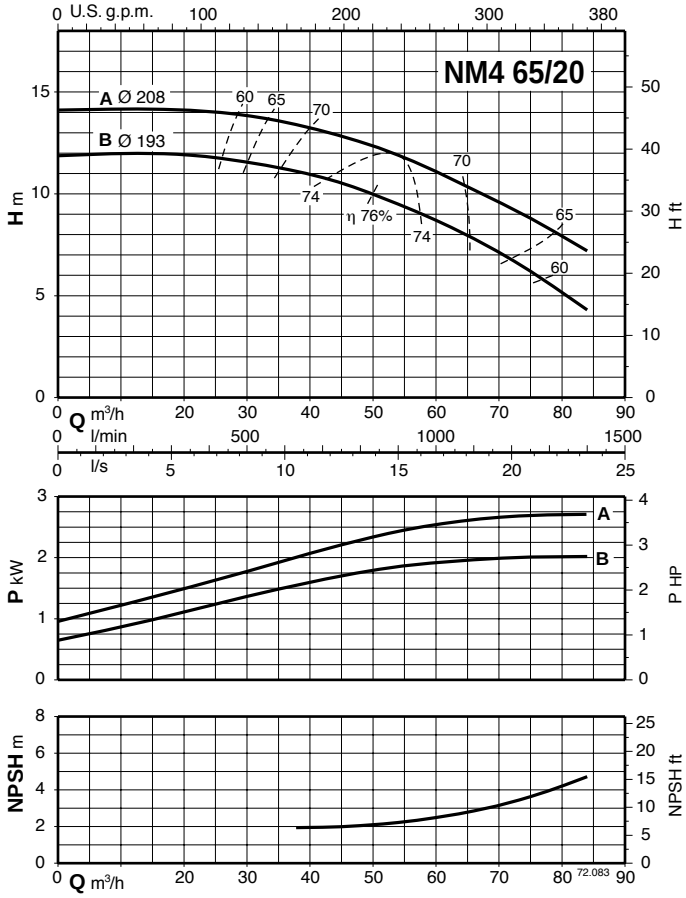

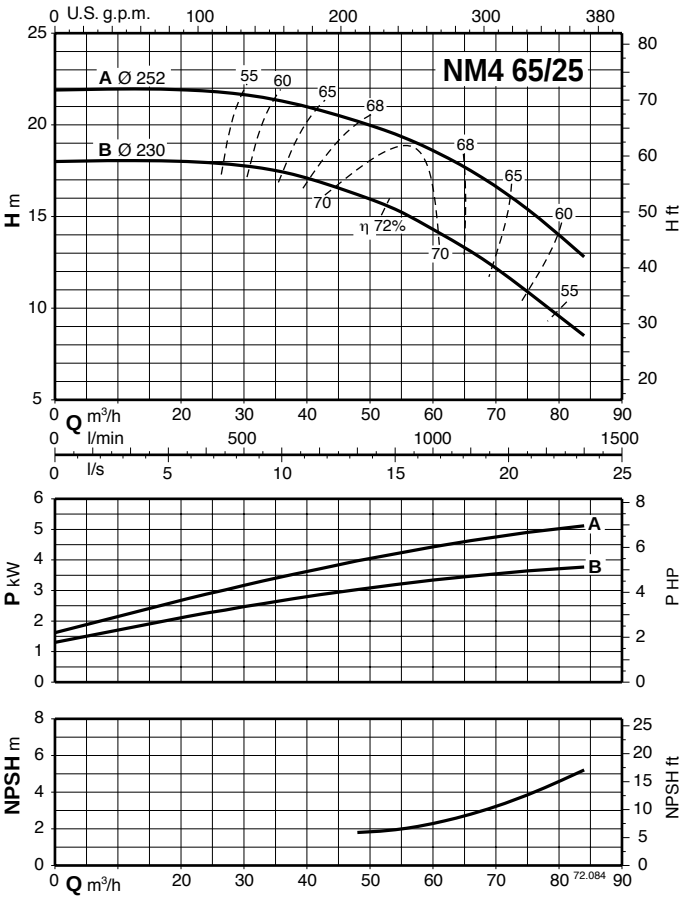

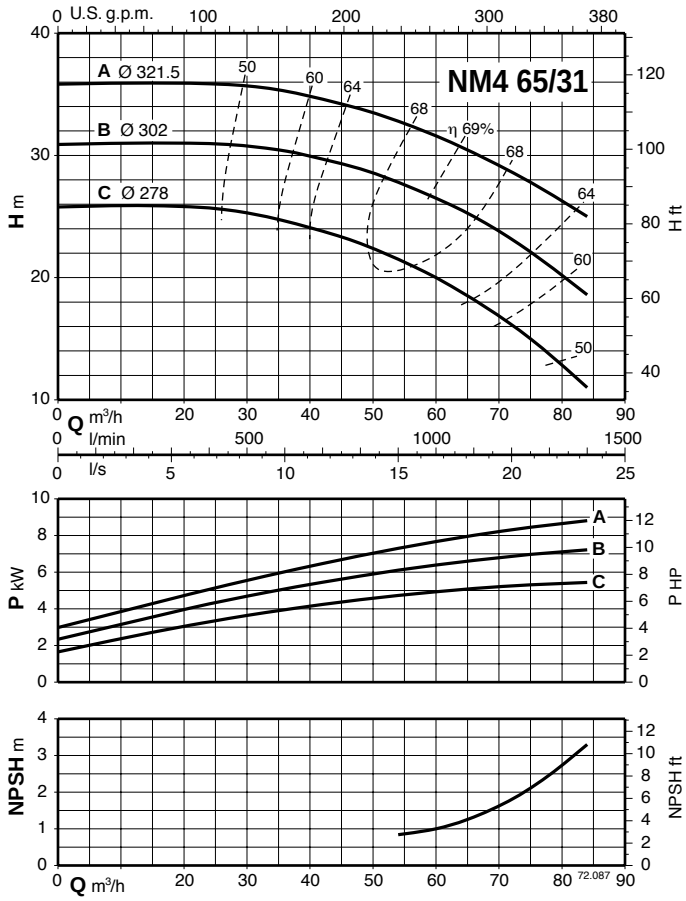

Характеристические кривые n ≈ 1450 об./мин.

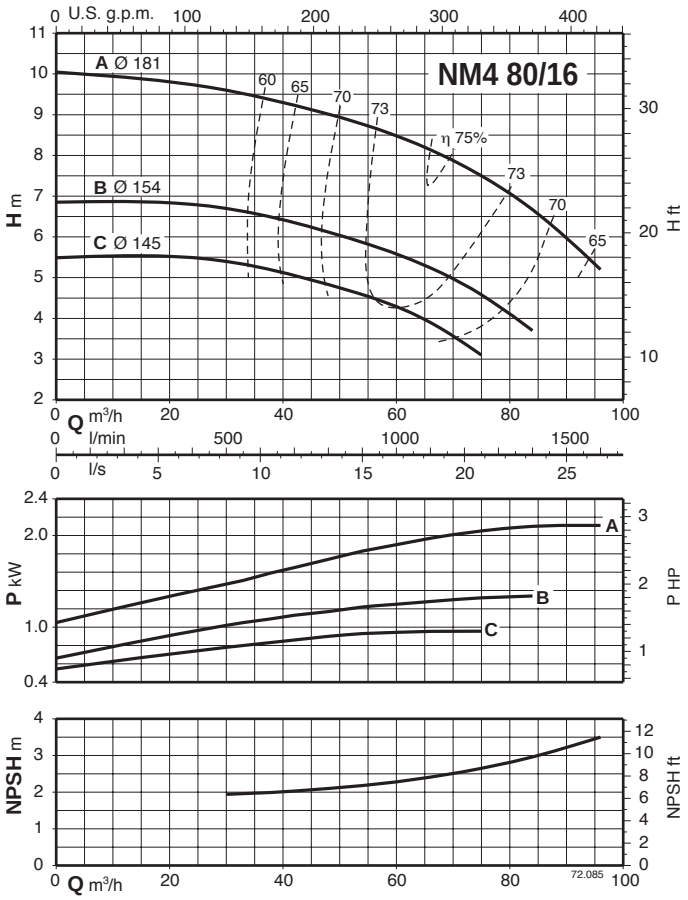

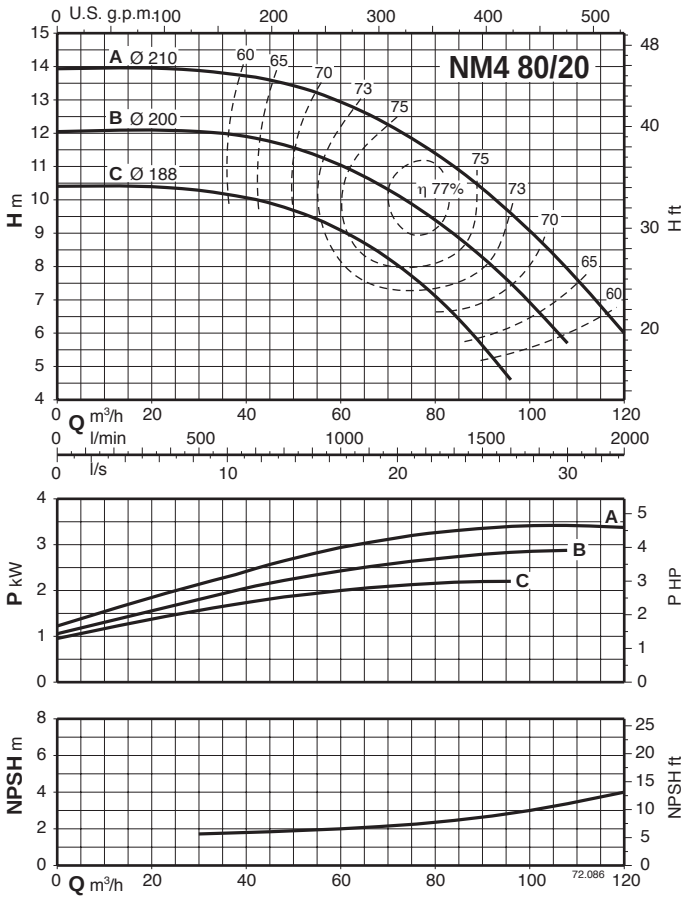

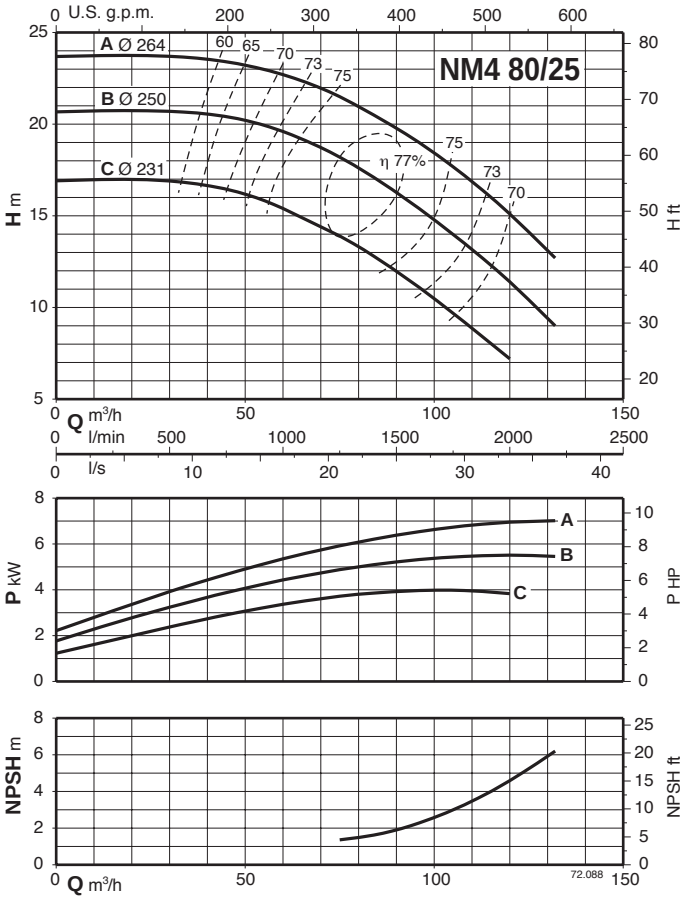

Характеристические кривые n ≈ 1450 об./мин.

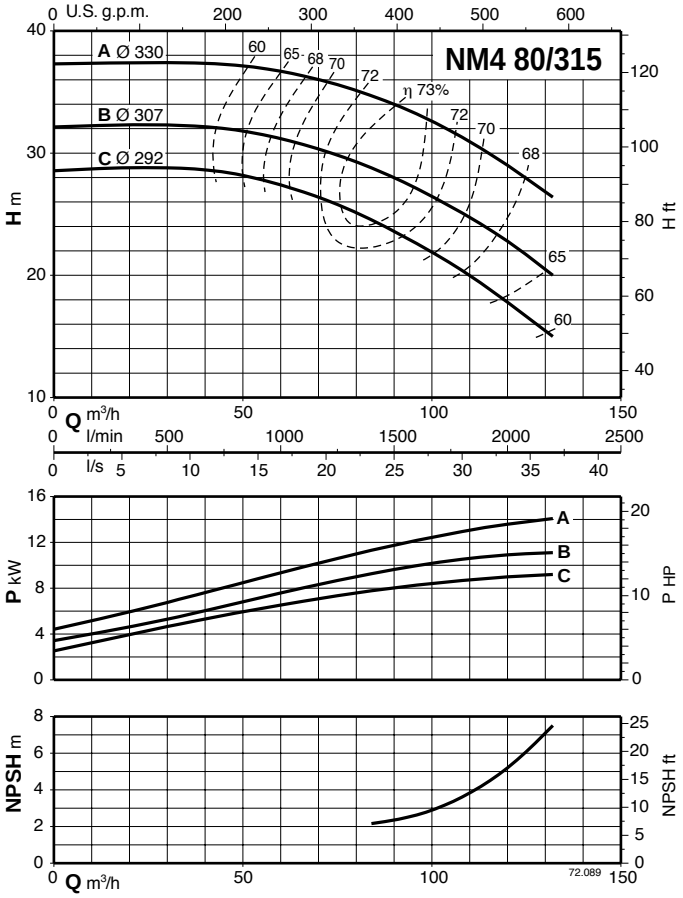

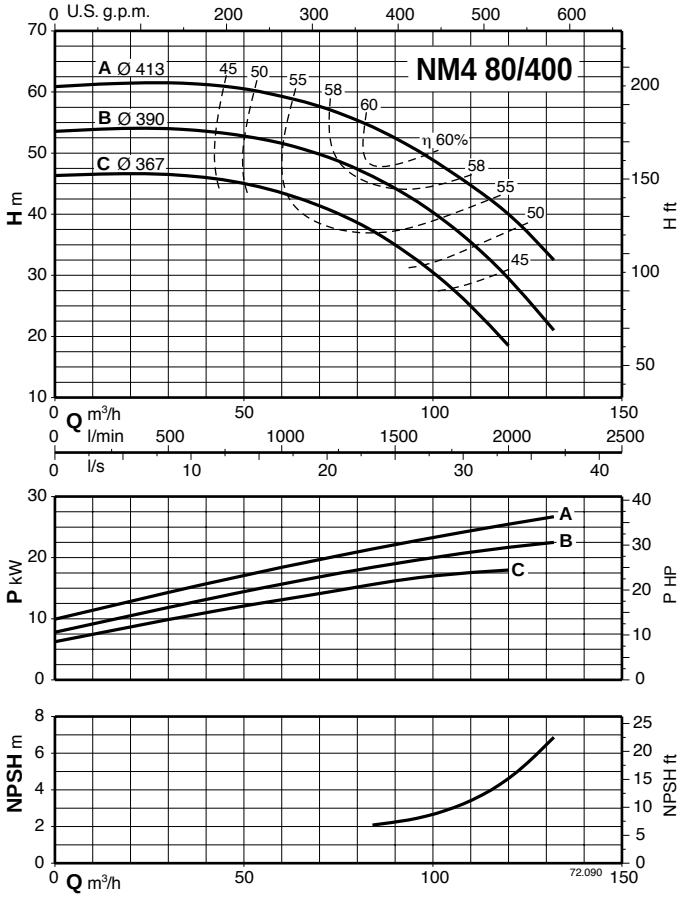

Характеристические кривые n ≈ 1450 об./мин.

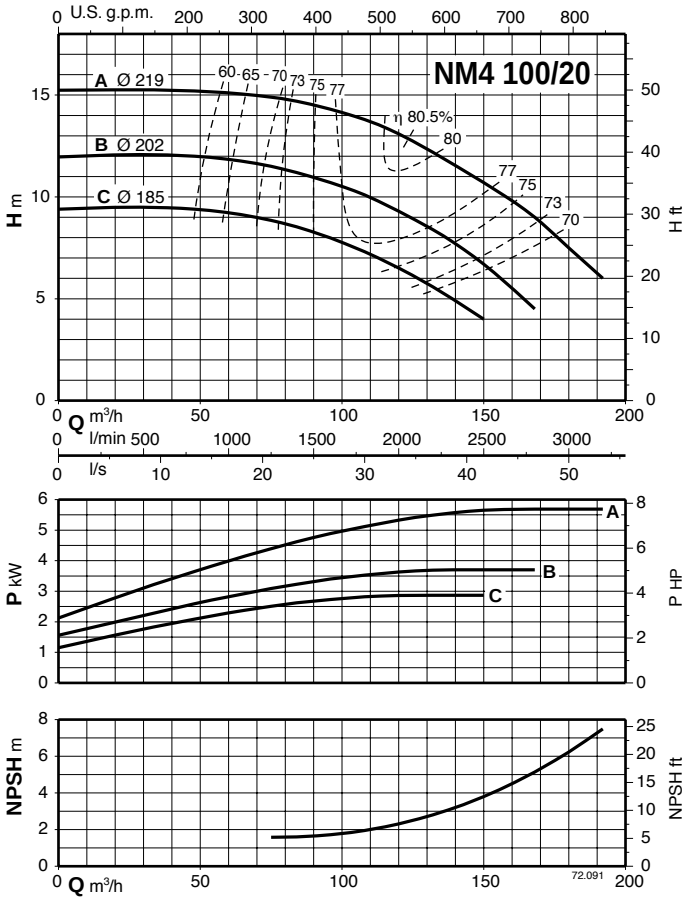

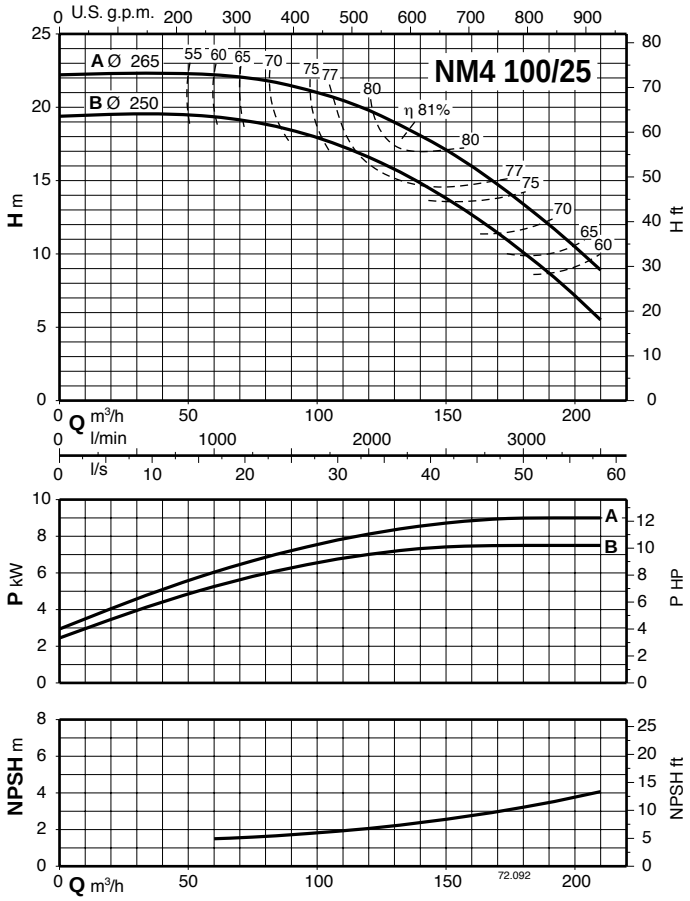

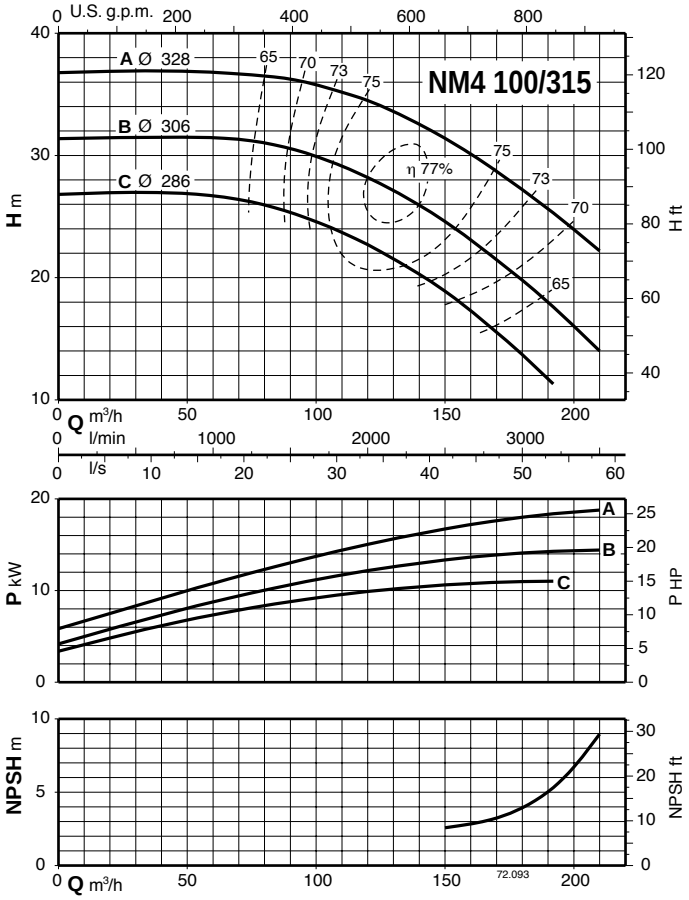

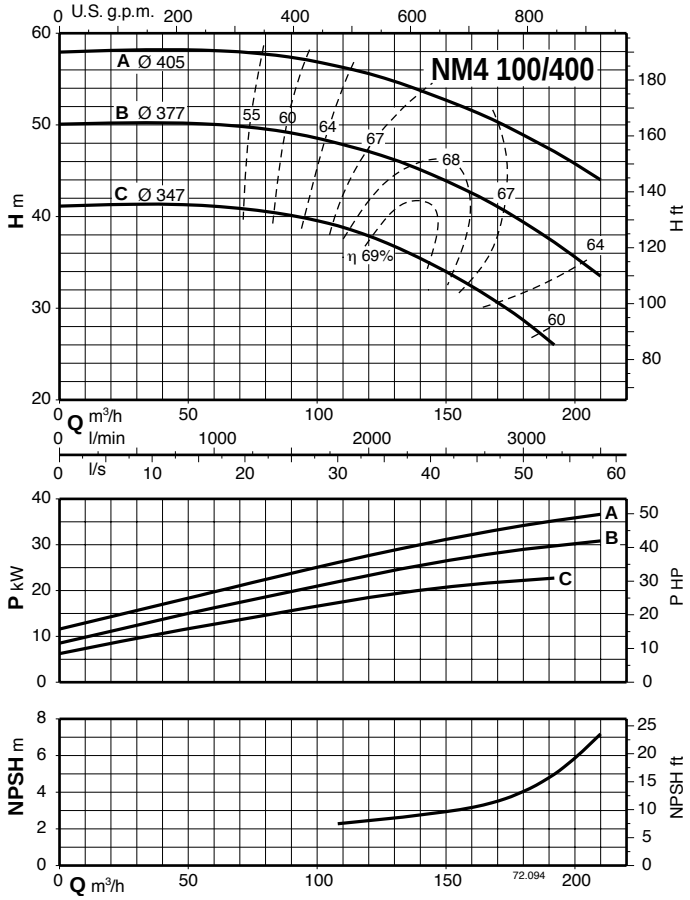

Характеристические кривые n ≈ 1450 об./мин.

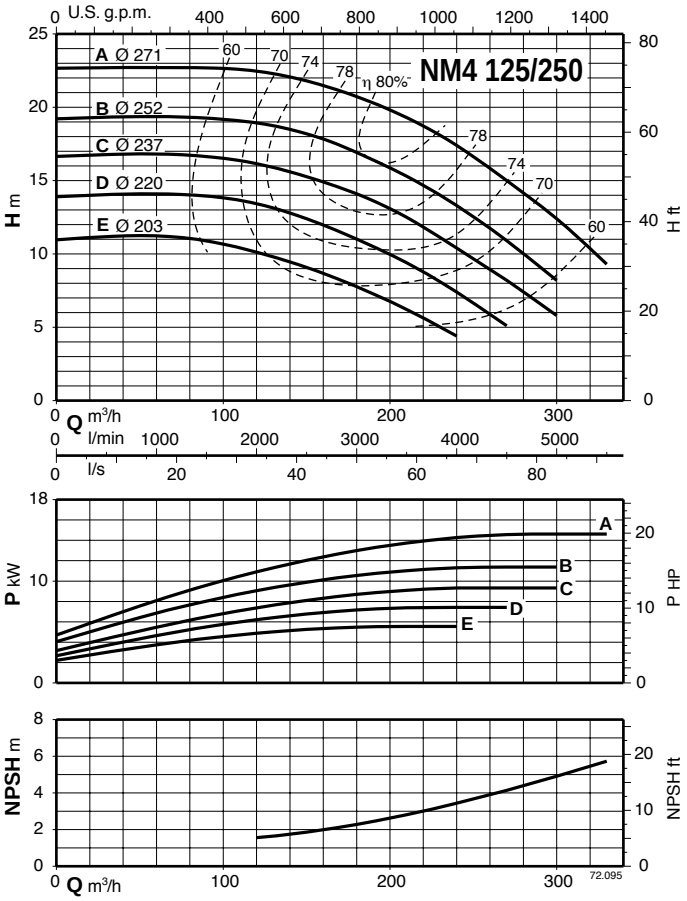

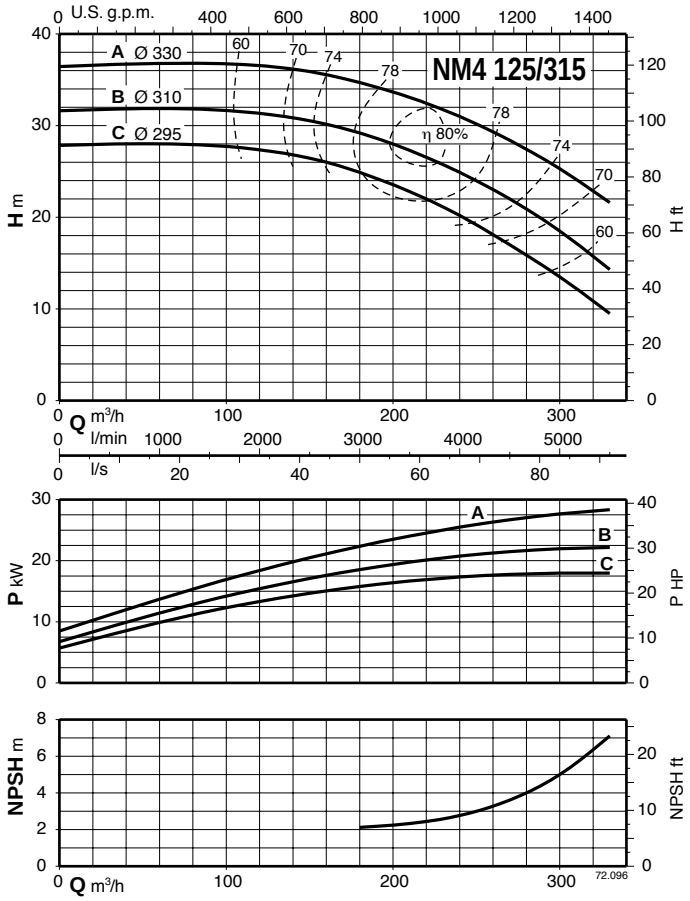

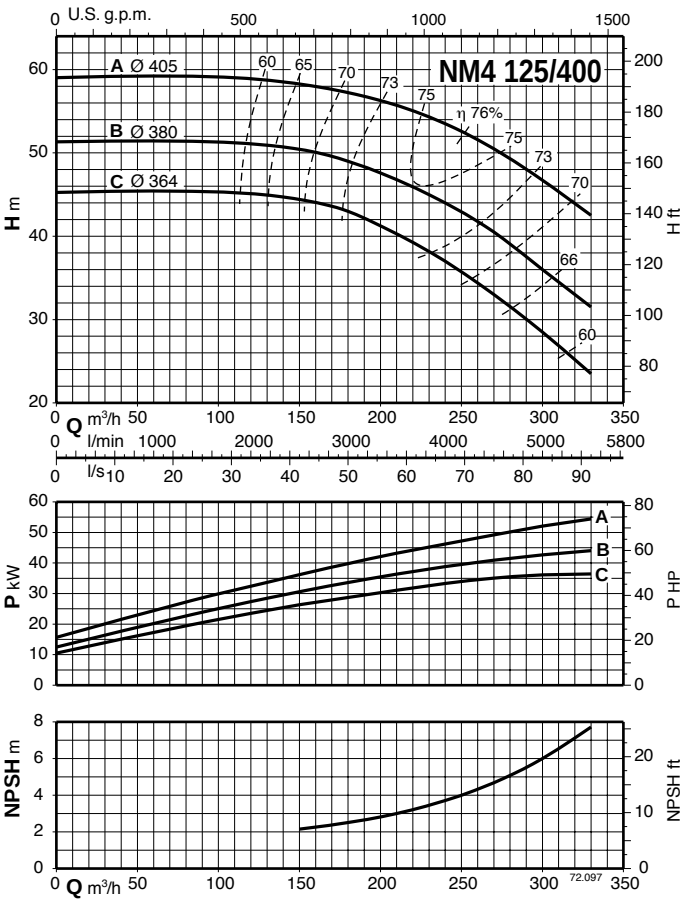

Характеристические кривые n ≈ 1450 об./мин.

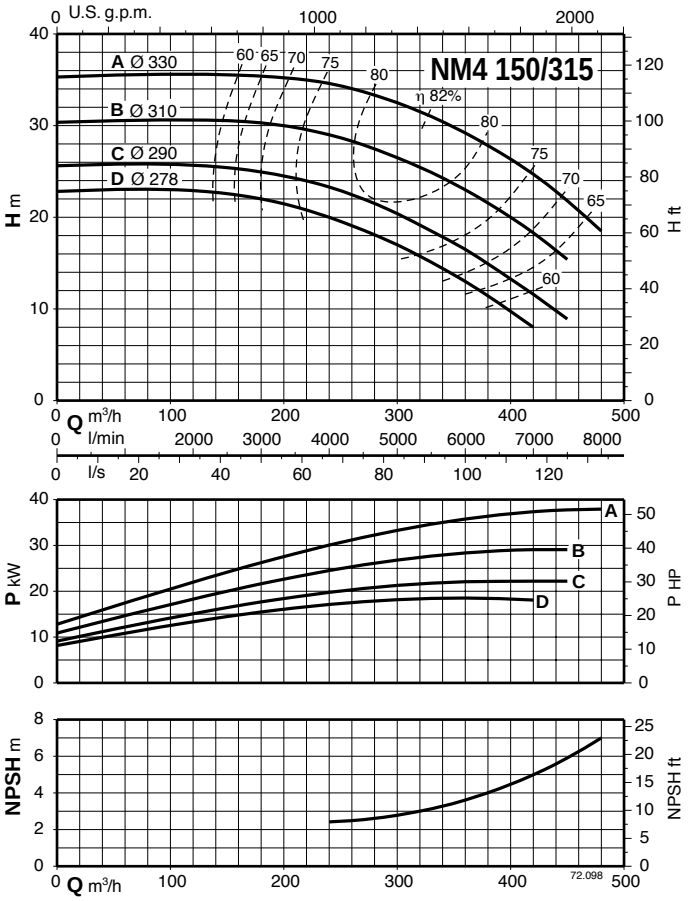

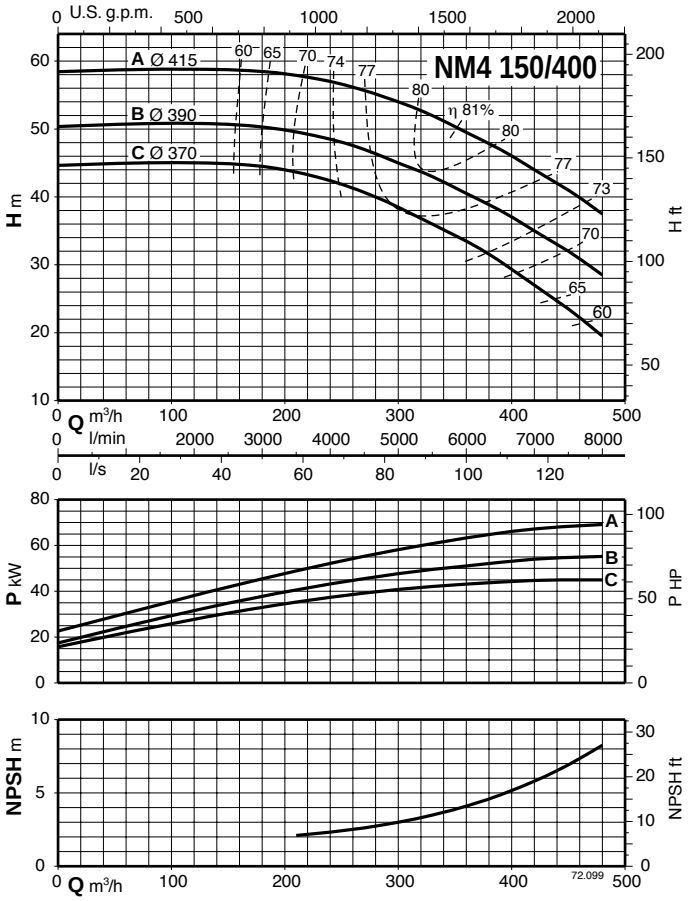

calpeda CREATIVE TECHNOLOGY

Размеры и вес

1

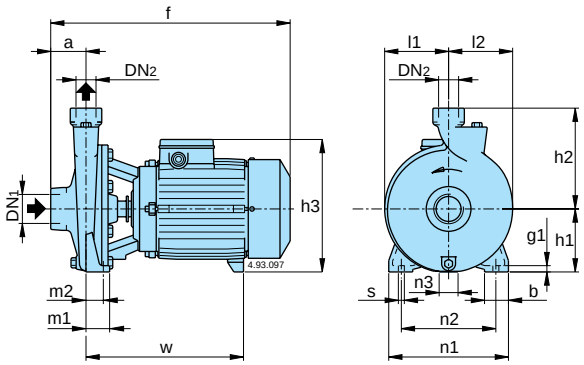

Стандартное исполнение

Рисунок	NM4	DN1	DN2	мм																kg
		ISO 228		a	f	h1	h2	h3	m1	m2	n1	n2	n3	b	s	l1	l2	w	g	
1	NM4 25/12AE	G 1½	G 1	56	313	90	140	200	37,5	27,5	170	130	9	38	9,5	85	88	250	10	13,5
	NM4 25/160AE-BE			56	380	100	160	210	37,5	27,5	190	150	30	38	9,5	102	102	250	10	17,5-17
	NM4 25/200AE-BE-CE			63	385	125	180	235	45	32,5	245	200	49	45	11,5	125	125	250	11	24-23-22

Исполнение из бронзы **B-NM4** и из нержавеющей стали **I-NM4**

Рисунок	B-NM4 I -NM4	DN1	DN2	мм																kg	
		ISO 228		a	f	h1	h2	h3	m1	m2	n1	n2	n3	b	s	l1	l2	w	g	I-NM4	B-NM4
1	B-NM4 25/160AE-BE	G 1½	G 1	56	380	100	160	210	37,5	27,5	190	150	30	38	9,5	102	102	250	10		20-20
	I-B-NM4 25/200AE-BE-CE			63	400	125	180	235	45	32,5	245	200	49	45	11,5	125	125	250	11	26-24-22	27-25-23

2

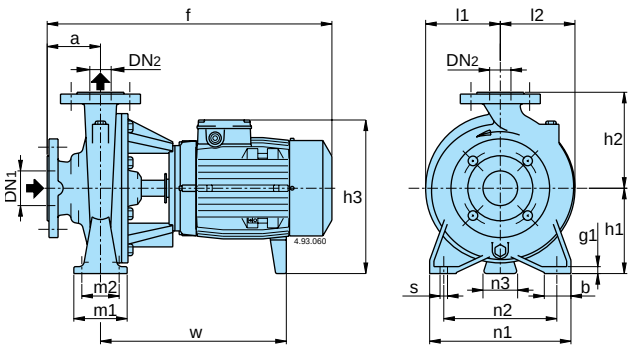

3

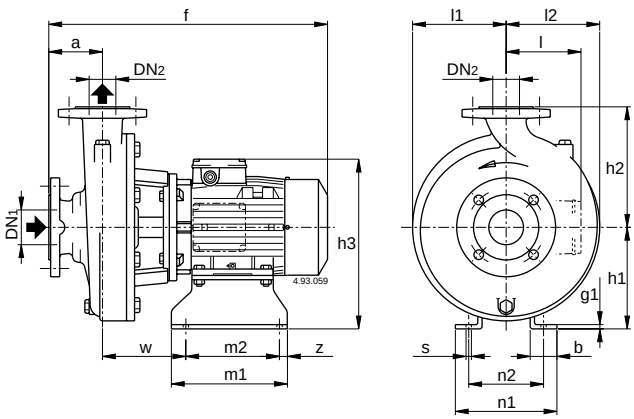

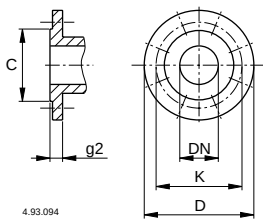

Исполнение из бронзы **B-NM4** и из нержавеющей стали **I-NM4**

Рисунок	B-NM4 I -NM4	мм																				kg	
		DN1	DN2	a	f	h1	h2	h3	m1	m2	n1	n2	n3	z	b	s	l	l1	l2	w	g1	I-NM4	B-NM4
2	B-NM4 32/160AE-BE	50	32	80	455	132	160	242	100	70	240	190	47	-	50	14	-	120	120	295	12		35-35
	I-B-NM4 32/200AE-BE	50	32	80	455	160	180	270	100	70	240	190	62	-	50	14	-	140	140	295	12	43-40	43-41
	B-NM4 40/160AE-BE-CE	65	40	80	455	132	160	242	100	70	240	190	47	-	50	14	-	119	119	295	12		41-40-38
	B-NM4 40/200AE-BE	65	40	100	495	160	180	270	100	70	265	212	62	-	50	14	-	140	140	315	12		52-52
3	I-B-NM4 4025/BE-CE I-B-NM4 4025/AE	65	40	100	535 560	190	225	318 -	205 280	175 250	190 230	140 190	-	15	54 60	10 12	- 170	175	175	156 125	6	70-65 84	80-75 94
2	B-NM4 50/160AE-BE	65	50	100	495	160	180	270	100	70	265	212	62	-	50	14	-	127	141	315	12		52-52
3	I-B-NM4 5025/CE I-B-NM4 5025/AE-BE	65	50	100	535 560	190	225	318 -	205 280	175 250	190 230	140 190	-	15	54 60	10 12	- 170	175	175	156 125	6	70 93-85	77 101-92
2	B-NM4 65/160BE-CE B-NM4 65/160AE	80	65	100	435 545	160	200	270 288	125	95	280	212	62 60	-	65	14	-	150	172	315 350	15		60-60 68

мм						
DN	C	K	D	Отверстия N°	Отверстия Ø	g2
32	76	100	140	4	19	18
40	84	110	150	4	19	18
50	99	125	165	4	19	20
65	118	145	185	4	19	20
80	132	160	200	8	19	22

NM4

Моноблочные центробежные насосы

calpeda
CREATIVE TECHNOLOGY

Размеры и вес

4

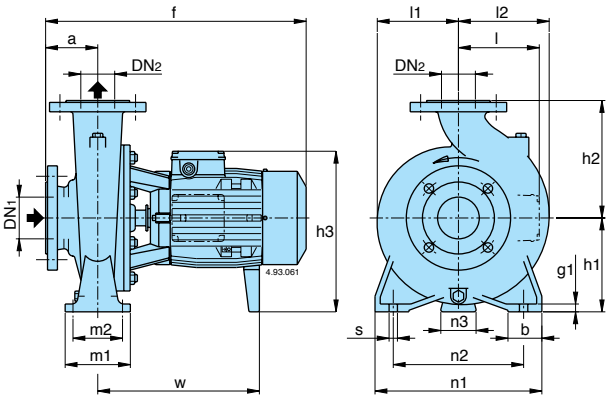

5

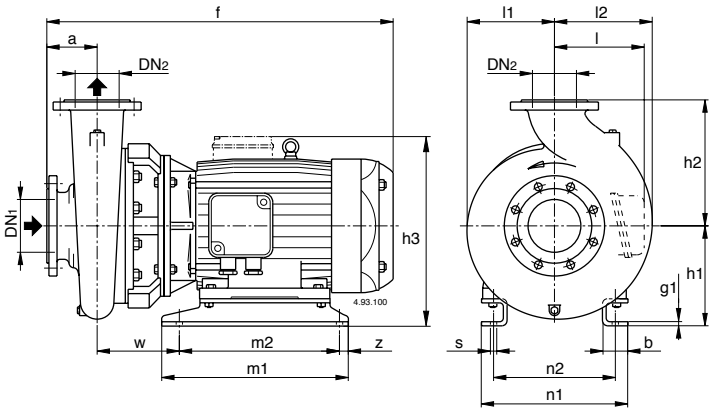

Стандартное исполнение

Рисунок	NM4	мм																				kg
		DN1	DN2	a	f	h1	h2	h3	m1	m2	n1	n2	n3	z	b	s	l	l1	l2	w	g1	
4	NM4 32/16AE-BE	50	32	80	410	132	160	242	100	70	240	190	47	-	50	14	-	120	120	255	12	30,5-30
	NM4 32/20AE-BE	50	32	80	410	160	180	270	100	70	240	190	62	-	50	14	-	140	140	255	12	36-34,5
	NM4 40/16AE-BE-CE	65	40	80	410	132	160	242	100	70	240	190	47	-	50	14	-	119	119	255	12	35-33-31
	NM4 40/20AE-BE	65	40	100	430	160	180	270	100	70	265	212	62	-	50	14	-	140	140	255	12	41-40,5
	NM4 40/25BE-CE NM4 40/25AE	65	40	100	495 525	180	225	308 -	125	95	320	250	60	-	65	14	- 170	175	175	300 330	15	64-59 78
	NM4 50/16AE-BE	65	50	100	430	160	180	270	100	70	265	212	62	-	50	14	-	127	141	255	12	40-39,5
	NM4 50/20CE NM4 50/20AE-BE	65	50	100	440 505	160	200	270 288	100	70	265	212	62 60	-	50	14	-	140	153	265 310	14	44,5 54,5-49,5
	NM4 50/25CE NM4 50/25AE-BE	65	50	100	490 530	180	225	308 -	125	95	320	250	60	-	65	14	- 170	175	175	300 330	15	65,5 85,5-77,5
	NM4 65/16BE-CE NM4 65/16AE	80	65	100	430 495	160	200	270 288	125	95	280	212	62 60	-	65	14	-	150	172	255 300	15	46-46 51,5
	NM4 65/20BE NM4 65/20AE	80	65	100	505 525	180	225	308 -	125	95	320	250	60	-	65	14	- 170	155	175	310 330	15	58,5 73,5
	NM4 65/25BE NM4 65/25AE	80	65	100	540 645	200	250	- 385	160	120	360	280	60	-	80	18	170 -	175	190	345 415	18	97 116
	NM4 65/31BE-CE NM4 65/31AE	80	65	125	670 720	225	280	410	160	120	400	315	75	-	80	18	-	220	220	415 465	20	164-153 176
	NM4 80/16CE NM4 80/16AE-BE	100	80	125	455 520	180	225	290 308	125	95	320	250	62 60	-	65	14	-	165	193	255 300	15	53 63-58
	NM4 80/20CE NM4 80/20AE-BE	100	80	125	540 560	180	250	308 -	125	95	345	280	60	-	65	14	- 170	170	194	320 340	15	72 91-82
	NM4 80/25CE NM4 80/25AE-BE	100	80	125	565 670	200	280	- 385	160	120	400	315	60	-	80	18	165 -	191	210	335 415	20	102 135-124
	NM4 80/31CE	100	80	125	720	250	315	435	160	120	400	315	90	-	80	18	-	220	232	465	20	181
5	NM4 80/315AE-BE	100	80	125	850	260	315	466	435	395	314	254	-	20	74	14	-	220	232	210	6	250-227
	NM4 80/400CE NM4 80/400BE NM4 80/400AE	125	80	125	865 905 970	270 270 290	355	-	482 520 540	397 435 455	350 350 396	279 279 318	-	25	78 78 84	14 14 18	270 270 290	268	268	216 216 233	6	336 365 436
4	NM4 100/20BE-CE NM4 100/20AE	125	100	125	565 665	200	280	- 385	160	120	360	280	60	-	80	18	165 -	180	212	330 410	20	99-90 109
	NM4 100/25BE NM4 100/25AE	125	100	140	685 735	225	280	410	160	120	400	315	75	-	80	18	-	205	233	415 465	20	143 152
5	NM4 100/315BE-CE NM4 100/315AE	125	100	140	865 880	260 250	315	466 -	435 432	395 382	314 350	254 279	-	20 25	74 78	14	- 270	230	250	210 223	6	261-240 313
	NM4 100/400CE NM4 100/400AE-BE	125	100	140	920 980	290	355	-	435 540	395 455	350 396	279 318	-	20 25	78 84	14 18	270 290	268	280	221 233	6	368 450-427
4	NM4 125/25DE-EE NM4 125/25CE	150	125	140	685 735	250	355	435	160	120	400	315	90	-	80	18	-	235	268	415 465	20	161-149 173
5	NM4 125/250AE-BE	150	125	140	865	260	355	466	435	395	314	254	-	20	74	14	-	235	268	210	6	242-222
	NM4 125/315CE NM4 125/315BE NM4 125/315AE	150	125	140	880 920 980	270	355	-	482 520 540	397 435 455	350 350 396	279 279 318	-	25	78 78 84	14 14 18	270 270 290	247	278	216 216 233	6	331 365 414
	NM4 125/400CE NM4 125/400AE-BE	150	125	140	980 1045	300 325	400	-	540	455 461	396 440	318 356	-	25	84 92	18	290 330	280	305	233 274	6 8	459 585-550
	NM4 150/315DE NM4 150/315CE NM4 150/315AE-BE	200	150	160	900 940 1000	290	400	-	435 435 540	395 395 455	371 371 396	300 300 318	-	20 20 25	78 78 84	14 14 18	270 270 290	260	298	229 248 233	6	363 372 485-472
	NM4 150/400BE-CE NM4 150/400AE	200	150	160	1065 1145	325 320	450	-	540 625	461 535	440 500	356 406	-	25 45	92 104	18 22	330 355	295	328	274 290	8	689-555 713

Фланцы PN 10, EN 1092-2

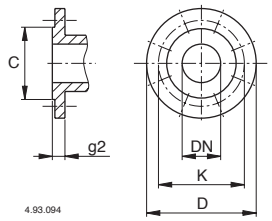

мм						
DN	C	K	D	Отверстия N°	Отверстия Ø	g2
32	76	100	140	4	19	18
40	84	110	150	4	19	18
50	99	125	165	4	19	20
65	118	145	185	4	19	20
80	132	160	200	8	19	22
100	156	180	220	8	19	24
125	184	210	250	8	19	24
150	211	240	285	8	23	26
200	266	295	340	8	23	30

N, N4

Центробежные насосы с осевым всасыванием по стандартам EN 733

calpeda CREATIVE TECHNOLOGY

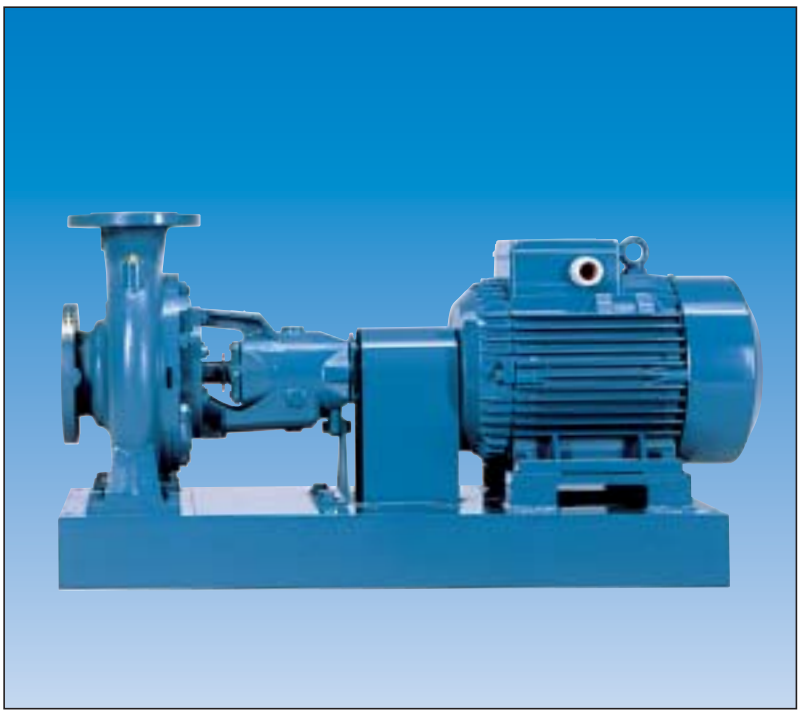

Конструкция

Центробежные насосы с одним рабочим колесом с осевым всасыванием на основании.
Номинальные тех. характеристики и основные размеры в соответствии со стандартом EN 733.
Конструкция со съемной задней частью для облегчения и ускорения установки и демонтажа.

Номинальная частота вращения (50 Гц): **N** = 2900 об./мин.,
N4 = 1450 об./мин.

Раструбы: Фланцы PN 10, EN 1092-2.

Контрфланцы (по требованию)

Размеры	Фланцы
от 32-160 до 50-250	Резьбовые фланцы PN 16 UNI 2247
от 65-125 до 150-400	Фланцы, свариваемые внахлестку по стандарту PN 10 UNI 2277, UNI 2278

Уплотнение на валу
механическое уплотнение стандартного типа согласно ISO 3069.
сальниковое уплотнение (по требованию)

Применение

Перекачка чистых жидкостей, не содержащих абразивных примесей и не агрессивных для материалов, из которых изготовлен насос (содержание твердых частиц максимум 0,2%).
Водоснабжение.
Использование в установках теплоснабжения, кондиционирования, охлаждения и циркуляции.
Использование в бытовой и промышленной сфере, в сельском хозяйстве.
Работа в противопожарных установках.
Ирригация.

Эксплуатационные ограничения

Температура жидкости от -10°C до +90°C.
Температура окружающего воздуха не более 40°C.
Манометрическая высота всасывания не более 7 м.
Максимально допустимое конечное давление в корпусе насоса: 10 бар.
Максимально допустимая частота вращения - см. таблицу далее.

Двигатель-насосный агрегат

Насосы серии N, N4 соединены с электродвигателем стандартного типа конструкции типа B3 (IEC 72): защитное устройство типа IP 55, трехфазный, 400 В, 50 Гц, на опорной плите с эластичной соединительной частью, имеющей защитный кожух.

Специальные исполнения под заказ

- дополнительная опора для несущего корпуса
- специальное мех. уплотнение
- вал насоса из хромоникелемолибденовой стали AISI 316
- для жидкости и окружающей среды с повышенной или пониженной температурой
- двигатель с другими типами защиты
- исполнение с взрывозащищенным двигателем согласно Директиве 94/9/CE (ATEX)
- двигатель для работы с другими напр¤жени¤ми
- для работы с частотой 60 Гц

Конструкционные материалы

Составная часть	Мех. уплотнение	Сальниковое уплотнение
Корпус насоса Крышка корпуса	Чугун GJL 200 EN 1561	
Рабочее колесо	Чугун GJL 200 EN 1561	
	Латунь P- Cu Zn 40 Pb 2 UNI 5705 для мод. 32-125, 32-160, 32-200, 40-200	
Вал	Хромовая сталь 1.4104 EN 10088 AISI 430	Углеродистая сталь C 40 UNI 7845
Защитный кожух вала	—	Бронза G-Cu Sn5 Zn5 Pb5 UNI 7013 с хромиров. поверхностью
Мех. уплотнение	Уголь - керамика - NBR	–
Контрфланцы	Сталь Fe 430B UNI 7070	

N

Центробежные насосы с осевым всасыванием по стандартам EN 733

calpeda
CREATIVE TECHNOLOGY

Область применения n = 2900 об./мин.

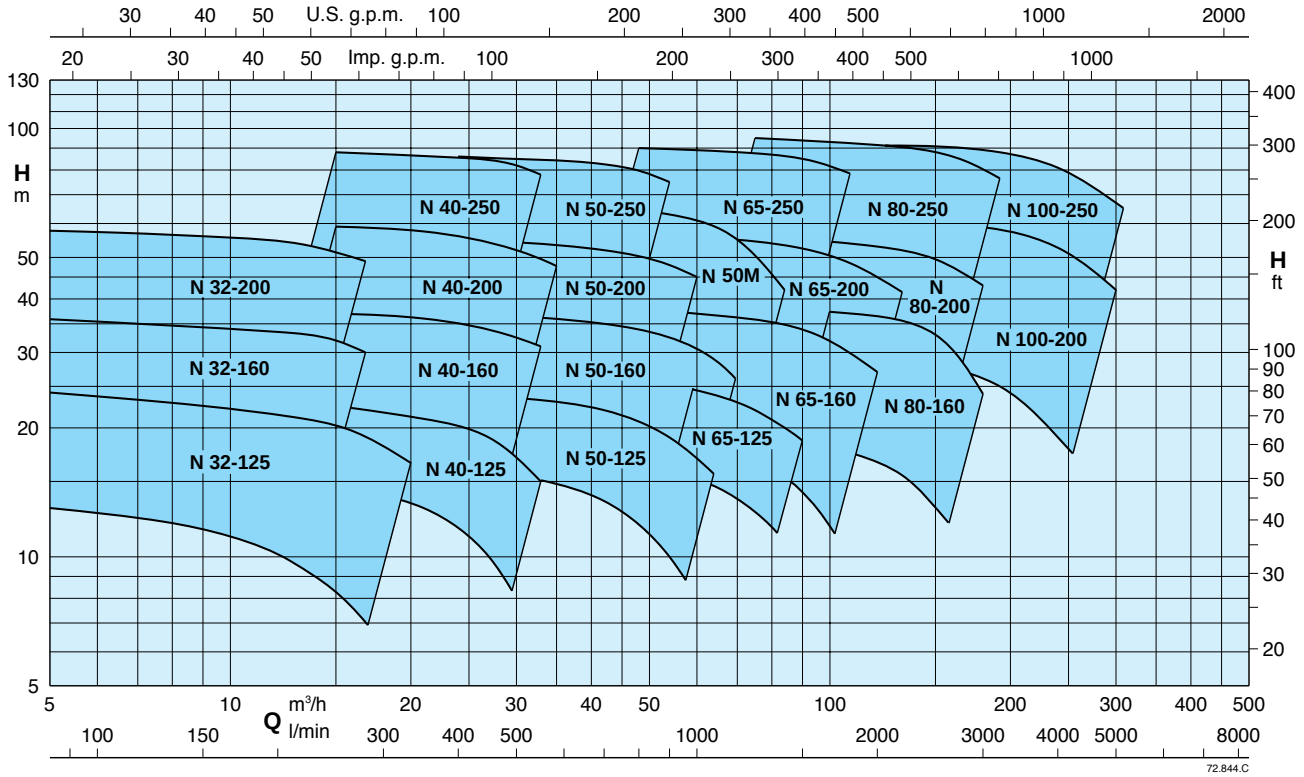

Допуски согласно стандарта ISO 9906, приложение “A”.

Тех. характеристики n = 2900 в мин.

Насос	Двигатель	P2 kW	Q m³/h	6,6	7,5	8,4	9,6	10,8	12	13,2	15	16,8	18,9	21	24	27	**30**	33	37,8	42
			Q l/min	110	125	140	160	180	200	220	250	280	315	350	400	450	**500**	550	630	700
N 32-125F	- 71 B2	0,55	H m / P3 kW	12,5 0,4	12,5 0,43	12 0,46	11,5 0,48	11 0,5	10,5 0,52	9,5 0,54	8 0,55	6* 0,56								
N 32-125D	- 80 A2 - 80 B2	0,75 1,1		18 0,63	18 0,67	17,5 0,7	17 0,75	16,5 0,79	16 0,83	15,5 0,86	14 0,9	12,5* 0,93	11* 0,95	8,5* 0,97						
N 32-125A	- 80 B2 - 90 S2	1,1 1,5		23 0,83	23 0,87	22,5 0,91	22 0,96	21,5 1,01	21 1,06	20,5 1,1	19,5 1,19	18* 1,26	16* 1,31	14* 1,35	10* 1,38					
N 32-125S	- 90 S2	1,5		23,5 0,86	23,5 0,9	23 0,94	22,5 1	22 1,06	21,5 1,12	21 1,17	20,5 1,25	19* 1,3	18,5* 1,36	16,5* 1,42	13* 1,49					
N 32-160B	- 90 S2 - 90 L2	1,5 2,2		29,5 1,1	29,5 1,17	29 1,23	28,5 1,30	27,5 1,37	27 1,43	26 1,48	25* 1,55	22,5* 1,63	20* 1,7	17,5* 1,75	12,5* 1,79					
N 32-160A	- 90 L2 - 100 L2	2,2 3		35,5 1,56	35,5 1,64	35 1,71	34,5 1,81	34 1,9	33,5 1,98	33 2,05	32* 2,16	30* 2,24	28* 2,33	25* 2,4	21* 2,47	15* 2,5				
N 32-200D	- 90 L2 - 100 L2	2,2 3		37,5 1,92	37 2	36 2,06	35 2,17	34 2,24	33 2,3	32 2,35	30 2,4	27* 2,45	22* 2,5							
N 32-200C	- 100 L2	3		44,5 2,17	44 2,28	43,5 2,36	43 2,5	42 2,63	41 2,74	40 2,83	38,5 2,97	36* 3,1	32* 3,2							
N 32-200A	- 112 M2 - 132 SA2	4 5,5		57 2,9	56,5 3,1	56 3,18	55,5 3,35	54,5 3,51	53,5 3,67	52,5 3,8	51 4	49* 4,2	46* 4,4							
N 40-125F	- 80 B2	1,1									14,5 0,92	14 1	13,5 1,03	13 1,06	11,5 1,1	10 1,14	8* 1,18			
N 40-125C	- 90 S2	1,5									18 1,18	17,5 1,22	17 1,28	16,5 1,32	15,5 1,4	14 1,47	12 1,51	10* 1,55		
N 40-125A	- 90 L2	2,2									22,5 1,47	22 1,6	21,5 1,68	21 1,75	20 1,85	19 1,95	17,5 2,05	15* 2,15	12* 2,19	
N 40-160C	- 90 L2 - 100 L2	2,2 3									26 1,75	25,5 1,9	25 2,02	24 2,13	23 2,22	21 2,3	18,5 2,38	16* 2,45		
N 40-160B	- 100 L2 - 112 M2	3 4									31,5 2,2	31 2,36	30,5 2,53	30 2,62	29 2,8	27,5 2,95	25,5 3,1	23* 3,2	19* 3,3	
N 40-160A	- 112 M2	4									37 2,75	36,8 2,92	36,3 3,08	36 3,22	35 3,45	34 3,68	32,5 3,86	31* 4,04	25* 4,17	
N 40-200C	- 112 M2 - 132 SA2	4 5,5									44 3,6	43 3,7	42 3,9	41 4,05	39 4,33	36,5 4,5	34* 4,65			
N 40-200B	- 132 SA2	5,5									51,5 4,3	51 4,5	50 4,77	49 5,04	48 5,3	46 5,53	43,5 5,75	40,5 5,8		
N 40-200AR	- 132 SA2 - 132 SB2	5,5 7,5									55 4,5	54,5 4,7	54 5,07	53 5,3	51 5,65	49 5,95				
N 40-200A	- 132 SB2	7,5									59 5	58,5 5,25	58 5,5	57,5 5,73	56 6,1	54 6,47	52 6,77	49 7,05	45 7,27	40* 7,35
N 40-250C	- 132 MA2	9,2									63,5 6,3	63 6,6	62,5 7	61,5 7,3	60 7,7	58* 8,2	55,5* 8,5	52* 8,9		
N 40-250B	- 160 MA2	11									71,5 8	71 8,5	70,5 9	69,5 9,4	68 10	65,5* 10,5	65* 10,8	62 11,1		
N 40-250A	- 160 MB2	15									88 10,5	87,5 11	87 11,6	86,5 12,1	85,5 12,8	84* 13,4	82* 14	78* 14,5		

P2 Номинальная мощность двигателя P3 Мощность, потребляемая насосом **H** Общая высота напора в м * Максимальная высота всасывания 1-2 м

Центробежные насосы с осевым всасыванием по стандартам EN 733

calpeda CREATIVE TECHNOLOGY

Тех. характеристики n = 2900 об./мин.

Насос	Двигатель	P2 kW	Q m³/h	24	27	**30**	33	37,8	42	48	54	60	66	75	84	96	**108**	120	132	
			Q l/min	400	450	**500**	550	630	700	800	900	1000	1100	1250	1400	1600	**1800**	2000	2200	
N 50-125F	- 90 L2	2,2				15,5 1,85	15 1,95	14,5 2,05	13,5 2,13	12 2,2	10* 2,25	8* 2,28	6* 2,3							
N 50-125D	- 100 L2	3				18,5 2,28	18 2,4	17,5 2,5	16,5 2,6	15,5 2,8	13,5* 2,9	11,5* 2,95	9,5* 2,98							
N 50-125A	- 112 M2	4				23,5 3,13	23 3,3	22,5 3,5	22 3,65	20,5 3,8	19* 3,95	17,5* 4,06	15* 4,12	12* 4,25						
N 50-160B	- 132 SA2 - 132 SB2	5,5 7,5				31 4,15	30,5 4,35	30 4,65	29 4,85	27,5 5,15	25,5* 5,35	23,5* 5,55	21* 5,8	17* 6						
N 50-160A	- 132 SB2	7,5				36,5 4,9	36 5,2	35,5 5,6	35 5,9	34 6,25	32,5 6,6	30,5* 6,95	28* 7,3	23* 7,5						
N 50-200B	- 132 MA2	9,2		48 6,25	47,5 6,6	47 6,95	46,5 7,3	45,5 7,7	44,5 8,1	43* 8,65	41* 9,1	37* 9,4								
N 50-200A	- 160 MA2	11		55 7,85	55 8,3	54,5 8,7	54 9,1	53 9,7	52 10,2	50,5* 10,9	48* 11,4	45* 11,8								
N 50-250C	- 160 MA2	11		60,5 8,1	59,5 8,6	58,5 9	57,5 9,4	55 10	52 10,5	47* 11,1	40* 11,5									
N 50-250B	- 160 MB2	15		71 10,7	70,5 11,5	70 12	69,5 12,5	68 13	66,5 13,4	64* 14,1	60* 14,7									
N 50-250A	- 160 L2	18,5		86 13,3	85,5 14	85 14,6	84,5 15,2	84 16,1	82,5 16,7	80* 17,8	75* 18,8									
N 50M/E	- 160 MA2	11			48 7,5	47,5 8	47 8,5	46 9	45 9,4	43 10	40 10,4	37 11	32 11,3	24 11,5						
N 50M/D	- 160 MB2	15	**H** m			57 9,3	56,5 9,9	56 10,5	55 11	53 12,3	51 12,6	48 13	44,5 13,6	37 15	25* 15,4					
N 50M/C	- 160 L2	18,5	P3 kW			68 11,8	67,5 12,3	67 12,9	66,5 13,6	65 14,7	63 15,4	61 16,2	58 16,8	51,5 18,2	42* 19					
N 65-125E	- 112 M2	4						18 3,1	17,5 3,2	17 3,35	16,5 3,5	16 3,6	15 3,65	13,5* 3,7	11* 3,75	8* 3,7				
N 65-125C	- 132 SA2	5,5						22 3,9	21,5 4,1	21 4,3	20,5 4,45	20 4,6	19,5 4,75	18 4,95	15,5* 5,1	12,5* 5,15				
N 65-125A	- 132 SB2	7,5						26 4,85	25,5 5	25 5,25	24,5 5,5	24 5,7	23,5 5,9	22 6,1	20* 6,25	17* 6,35				
N 65-160E	- 132 SA2	5,5								20 4,15	19,5 4,4	19 4,5	18,5 4,65	17 4,9	15,5 5,1	13* 5,2	10* 5,25			
N 65-160D	- 132 SB2	7,5								26 5,4	25,5 5,8	25 6,1	24,5 6,25	23,5 6,6	22 6,9	20* 7,25	16,5* 7,35	13* 7,45		
N 65-160C	- 132 MA2	9,2								30 6,4	29,5 6,75	29 7,1	28,5 7,45	28 7,85	26,5 8,15	24,5* 8,65	21,5* 8,85	18* 9,2		
N 65-160B	- 160 MA2	11								33,5 7,6	33 8,1	32,5 8,45	32 8,8	31 9,35	30 9,85	28* 10,35	25,5* 10,8	22* 11		
N 65-160A	- 160 MB2	15								38 8,8	37,5 9,25	37 9,7	36,5 10,1	36 10,7	35 11,2	33* 11,75	30,5* 12,3	27* 12,6		
N 65-200C	- 160 MB2	15								44 10,4	43,5 11	43 11,6	42,5 12,1	41 12,8	39,5 13,2	37,5* 13,8	35* 14,6	31* 14,8	27* 15,2	
N 65-200B	- 160 L2	18,5								50 12,25	49,5 12,85	49 13,45	48,5 14	47,5 14,75	46,5 15,4	44,5* 16,3	42* 17,1	39* 17,7	35* 18,4	
N 65-200A	- 180 M2	22								56,5 13,6	56 14,3	55,5 15	55 15,7	54,5 16,65	53,5 17,6	51* 18,6	48,5* 19,5	45,5* 20,4	41,5* 21	
N 65-250C	- 180 M2	22								64 15,3	63,5 16,2	63 17,1	61,5* 18	60* 19	57,5 20	54,5* 21	50* 22			
N 65-250B	- 200 LA2	30								79,5 20,2	79 21,3	78,5 22,3	78* 23,3	77* 24,7	75* 26	72* 27,7	67* 29,3			
N 65-250A	- 200 LB2	37								90 23,6	89,5 25	89 26,2	88,5* 27,3	87,5* 29	86* 30,5	83,5* 32,5	78,5* 34			

Насос	Двигатель	P2 kW	Q m³/h	60	66	75	84	96	**108**	120	132	150	168	180	192	210	240	270	300
			Q l/min	1000	1100	1250	1400	1600	**1800**	2000	2200	2500	2800	3000	3200	3500	4000	4500	5000
N 80-160E	- 132 SB2 - 132 MA2	7,5 9,2				20 6,8	19,3 7,1	18,5 7,4	17,5* 7,7	16,5* 7,9	15,5 8,1	13* 8,15							
N 80-160D	- 132 MA2	9,2				23 7,85	22,5 8,05	22 8,45	21* 8,85	19,5* 9,1	18* 9,25	15* 9,5							
N 80-160C	- 160 MA2	11				27,5 9,6	27 9,9	26,5 10,3	25,5* 10,6	24,5* 10,9	23* 11,1	20* 11,5	16 11,7						
N 80-160B	- 160 MB2	15				34 11,8	33,5 12,4	33 13	32,5* 13,4	32* 13,8	31* 14,1	28* 14,6	23* 15	18* 15					
N 80-160A	- 160 L2	18,5				38,5 13,5	38 14,1	37,5 14,8	37* 15,5	36,5* 16,2	36* 16,8	33* 17,7	29* 18,4	24* 18,5					
N 80-200B	- 180 M2	22				46,5 15,7	46 16,6	45,5 17,7	44,5 18,6	43,5* 19,4	42* 20,2	39* 21,3	35,5* 21,8	32* 22					
N 80-200A	- 200 LA2	30				56 20	55,5 21,1	55 22,3	54 23,5	53* 24,7	52* 25,7	49,5* 27,2	46* 28,5	43* 29,3					
N 80-250E	- 180 M2	22				51 16,2	50 17,1	48,5 18,2	46,5 19,1	44,5* 20	42* 20,6	38* 21,4	33* 21,9	29* 22					
N 80-250D	- 200 LA2	30	**H** m			65 21,3	64 22,3	62,5 24	61 25,3	59* 26,5	56,5* 27,5	53* 28,6	49* 29,4	45,5* 29,8	41* 30				
N 80-250C	- 200 LB2	37	P3 kW			73,5 24,6	73 26	72 27,8	70,5 29,5	69* 31	67* 32,4	63* 33,8	59* 35,2	55,5* 35,7	51,5* 36,2				
N 80-250B	- 225 M2	45				84 29	83,5 30,7	82,5 32,9	81,5 35	80* 36,7	78* 38,3	74,5* 40,1	70,5* 41,8	67* 43	63* 44,1				
N 80-250A	- 250 M2	55				95 33,7	94,5 35,6	93,5 38,1	92,5 40,5	91,5* 42,7	90* 44,8	87,5* 47,4	84* 50	80,5* 51,5	76,5* 53				
N 100-200E	- 160 L2	18,5							30 14,5	29,5 15,1	29 15,7	28 16,6	27 17,2	26* 17,6	25* 17,9	23* 18,3	19* 18,4		
N 100-200D	- 180 M2	22							36 17,1	35,5 17,8	35 18,5	34 19,5	33 20,2	32* 20,7	31* 21,1	29* 21,6	24,5* 22	19* 22	
N 100-200C	- 200 LA2	30							45 22	44,5 22,9	44 23,8	43,5 25,1	42,5 26,2	41,5* 26,9	40,5* 27,5	39* 28,3	34,5* 29,4	29* 29,8	22° 30
N 100-200B	- 200 LB2	37							54 27,1	53,5 28,3	53 29,4	52,5 30,9	51,5 32,2	50,5* 33,3	49,5* 34	48* 34,9	44* 36,3	38,5* 37	32° 37,2
N 100-200A	- 225 M2	45							61,5 31	61 32,4	60,5 33,8	60 35,8	59,5 37,7	58,5* 39	58* 40	56,5* 41,5	53* 43,5	48* 45	42° 45,5
N 100-250B	- 250 M2	55							73,5 39	73 40,6	72,5 42,1	71,5 44,3	70 46,4	68,5* 47,8	67* 48,8	65* 50,5	61* 52,9	55,5* 54,7	48,5° 55,8
N 100-250A	- 280 S2	75							91 50	90,5 52,5	90 55	89,5 58,5	88,5 61,5	88* 63,5	87* 65,5	85* 68	81* 71,5	75* 74,5	67° 75,5

P2 Номинальная мощность двигателя P3 Мощность, потребляемая насосом **H** Общая высота напора в м * Максимальная высота всасывания 1-2 м ° Минимальный положительный напор 1 м

N4 Центробежные насосы с осевым всасыванием по стандартам EN 733

calpeda CREATIVE TECHNOLOGY

Область применения n = 1450 об./мин.

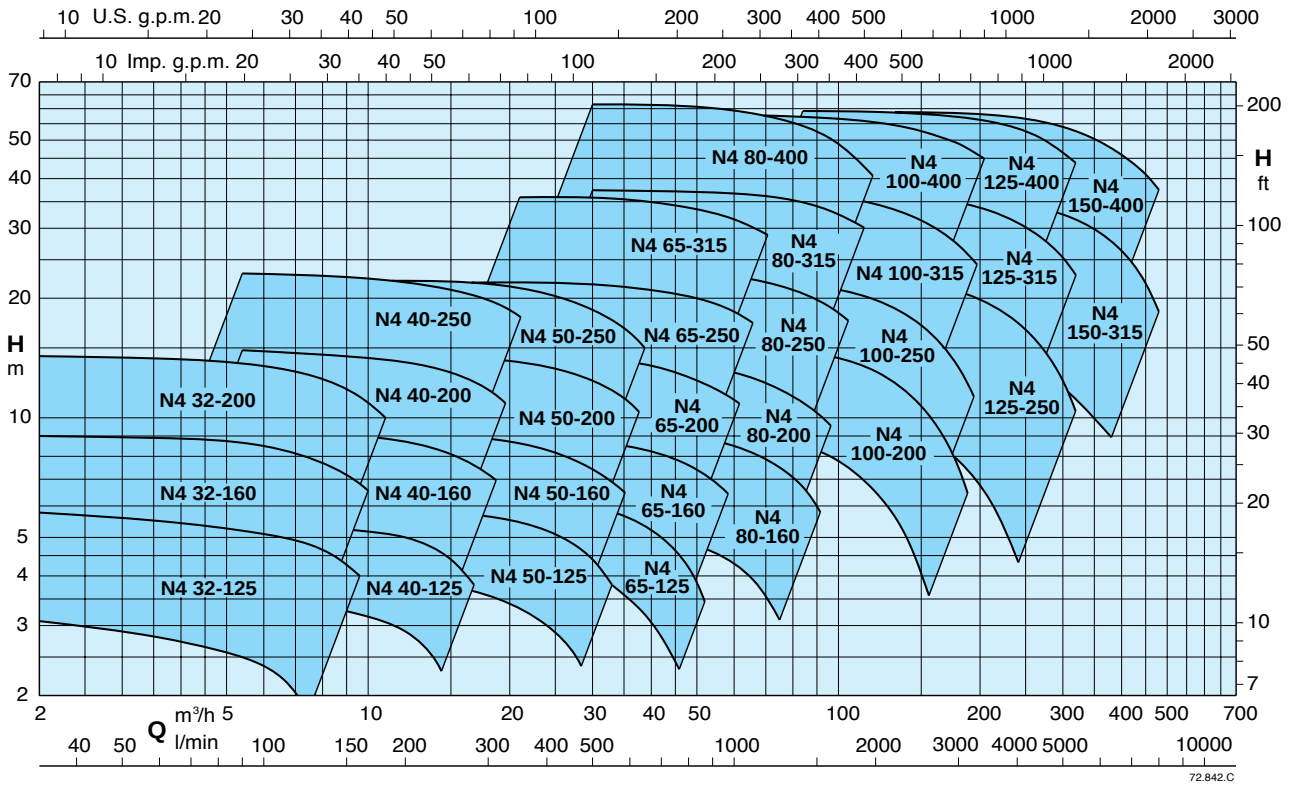

Допуски согласно стандарта ISO 9906, приложение “A”.

Тех. характеристики n = 1450 об./мин.

Насос / Двигатель	P2 kW	Q m³/h	2,4	3	3,6	4,2	4,8	5,4	**6**	6,6	7,5	8,4	9,6	10,8	12	13,2		
		Q l/min	40	50	60	70	80	90	**100**	110	125	140	160	180	200	220		
N4 32-125F - 71 A4	0,25	H m / P3 kW	3 / 0,04	2,9 / 0,047	2,8 / 0,051	2,7 / 0,055	2,6 / 0,059	2,5 / 0,063	2,4 / 0,067	2,2 / 0,07	1,8 / 0,075	1,5 / 0,08						
N4 32-125D - 71 A4	0,25		4,6 / 0,07	4,5 / 0,075	4,4 / 0,08	4,3 / 0,085	4,2 / 0,09	4,1 / 0,095	4 / 0,1	3,8 / 0,105	3,5 / 0,115	3,2 / 0,12	2,6 / 0,13	2 / 0,13				
N4 32-125A - 71 A4	0,25		5,7 / 0,09	5,6 / 0,1	5,5 / 0,11	5,4 / 0,115	5,3 / 0,12	5,2 / 0,125	5,1 / 0,13	5 / 0,135	4,8 / 0,145	4,5 / 0,15	4 / 0,16	3,3 / 0,17				
N4 32-160B - 71 B4	0,37		7,6 / 0,13	7,5 / 0,14	7,4 / 0,15	7,3 / 0,16	7,2 / 0,17	7,1 / 0,18	6,9 / 0,19	6,7 / 0,2	6,3 / 0,21	5,9 / 0,215	5,2 / 0,23	4,2 / 0,235				
N4 32-160A - 71 B4	0,37		9 / 0,17	8,95 / 0,18	8,9 / 0,19	8,8 / 0,2	8,7 / 0,21	8,6 / 0,22	8,5 / 0,23	8,3 / 0,24	7,9 / 0,26	7,5 / 0,275	6,8 / 0,29	6 / 0,305	5,1* / 0,315			
N4 32-200B - 80 A4	0,55		12,5 / 0,28	12,4 / 0,3	12,3 / 0,315	12,2 / 0,33	12 / 0,345	11,8 / 0,36	11,6 / 0,375	11,2 / 0,39	10,6 / 0,41	10 / 0,43	8,9 / 0,455	7,6 / 0,48	6,2* / 0,5	4,7* / 0,515		
N4 32-200A - 80 B4	0,75		14,3 / 0,35	14,2 / 0,375	14,1 / 0,4	14 / 0,42	13,9 / 0,44	13,7 / 0,46	13,5 / 0,48	13,3 / 0,5	12,9 / 0,525	12,3 / 0,55	11,3 / 0,585	10,2 / 0,61	8,9* / 0,635	7,5* / 0,655		

POMPE / MOTEUR	P2 kW	Q m³/h	5,4	**6**	6,6	7,5	8,4	9,6	10,8	12	13,2	15	16,8	18,9	21	**24**	27	
		Q l/min	90	**100**	110	125	140	160	180	200	220	250	280	315	350	**400**	450	
N4 40-125F - 71 A4	0,25	H m / P3 kW	3,7 / 0,104	3,6 / 0,108	3,5 / 0,112	3,4 / 0,117	3,3 / 0,122	3,2 / 0,129	3,1 / 0,135	2,9 / 0,14	2,5 / 0,145	2 / 0,15						
N4 40-125C - 71 B4	0,37		4,5 / 0,13	4,4 / 0,135	4,3 / 0,14	4,2 / 0,147	4,1 / 0,153	4 / 0,16	3,9 / 0,165	3,8 / 0,175	3,5 / 0,184	3 / 0,193	2,4 / 0,2					
N4 40-125A - 71 B4	0,37		5,7 / 0,16	5,6 / 0,17	5,5 / 0,18	5,4 / 0,19	5,3 / 0,2	5,2 / 0,21	5,1 / 0,22	5 / 0,23	4,7 / 0,24	4,4 / 0,26	3,8 / 0,27					
N4 40-160C - 71 B4	0,37		6,9 / 0,18	6,85 / 0,19	6,8 / 0,2	6,7 / 0,22	6,6 / 0,24	6,5 / 0,26	6,3 / 0,28	6 / 0,29	5,7 / 0,3	5,1 / 0,31	4,4 / 0,315	3,5 / 0,315				
N4 40-160B - 80 A4	0,55		7,9 / 0,24	7,85 / 0,25	7,8 / 0,26	7,75 / 0,28	7,7 / 0,3	7,6 / 0,32	7,5 / 0,34	7,3 / 0,355	7 / 0,37	6,5 / 0,4	5,9 / 0,415	5,1 / 0,43	4,2 / 0,44			
N4 40-160A - 80 B4	0,75		9,3 / 0,31	9,25 / 0,32	9,2 / 0,33	9,15 / 0,35	9,1 / 0,37	9 / 0,395	8,9 / 0,42	8,8 / 0,445	8,5 / 0,465	8,1 / 0,5	7,6 / 0,52	6,9 / 0,55	6,1 / 0,57			
N4 40-200B - 90 S4	1,1		13 / 0,51	12,9 / 0,53	12,8 / 0,54	12,7 / 0,57	12,6 / 0,6	12,4 / 0,63	12,2 / 0,66	12 / 0,68	11,5 / 0,71	10,8 / 0,75	10 / 0,78	8,6 / 0,81	7 / 0,83			
N4 40-200A - 90 S4	1,1		14,8 / 0,59	14,7 / 0,6	14,6 / 0,61	14,5 / 0,64	14,4 / 0,67	14,2 / 0,71	14 / 0,74	13,8 / 0,77	13,6 / 0,8	13 / 0,85	12,2 / 0,9	11,3 / 0,94	10 / 0,97			
N4 40-250C - 90 L4	1,5		16,4 / 0,74	16,3 / 0,77	16,2 / 0,79	16 / 0,83	15,8 / 0,86	15,6 / 0,91	15,3 / 0,96	15 / 1	14,5 / 1,04	13,8 / 1,11	12,8 / 1,17	11,3 / 1,24	9,4 / 1,29	5,2* / 1,38		
N4 40-250B - 100 LA4	2,2		21,3 / 1,01	21,2 / 1,04	21,1 / 1,07	20,9 / 1,12	20,8 / 1,16	20,6 / 1,225	20,3 / 1,29	20 / 1,35	19,7 / 1,41	19,1 / 1,51	18,4 / 1,6	17,3 / 1,69	16 / 1,79	13* / 1,91	9,5* / 2	
N4 40-250A - 100 LB4	3		23,1 / 1,15	23 / 1,18	22,9 / 1,21	22,8 / 1,26	22,7 / 1,3	22,5 / 1,36	22,2 / 1,42	21,9 / 1,48	21,6 / 1,54	21 / 1,63	20,3 / 1,72	19,3 / 1,83	18 / 1,93	15,5* / 2,1	12.2* / 2,25	

P2 Номинальная мощность двигателя P3 Мощность, потребляемая насосом **H** Общая высота напора в м * Максимальная высота всасывания 1-2 м

N4 Центробежные насосы с осевым всасыванием по стандартам EN 733

calpeda CREATIVE TECHNOLOGY

4

Тех. характеристики n = 1450 об./мин.

Насос Двигатель	P2 kW	Q m³/h	10,8	12	13,2	15	16,8	18,9	21	**24**	27	30	33	37,8	42	48		
		Q l/min	180	200	220	250	280	315	350	**400**	450	500	550	630	700	800		
N4 50-125F - 71 B4	0,37	H m / P3 kW	4 0,20	3,9 0,21	3,8 0,22	3,7 0,23	3,6 0,24	3,5 0,25	3,3 0,26	3 0,27	2,5 0,28	2 0,285						
N4 50-125D - 80 A4	0,55		4,8 0,24	4,7 0,255	4,6 0,265	4,5 0,285	4,4 0,295	4,3 0,31	4,1 0,32	3,8 0,34	3,4 0,36	2,9 0,37						
N4 50-125A - 80 B4	0,75		5,9 0,34	5,85 0,355	5,8 0,37	5,75 0,39	5,7 0,41	5,6 0,43	5,5 0,45	5,2 0,47	4,8 0,49	4,4 0,51	3,8 0,52					
N4 50-160B - 90 S4	1,1		7,55 0,445	7,5 0,465	7,45 0,485	7,4 0,51	7,3 0,535	7,2 0,565	7 0,59	6,7 0,625	6,2 0,65	5,6 0,675	5 0,69	3,8* 0,71				
N4 50-160A - 90 S4	1,1		9,15 0,57	9,1 0,59	9,05 0,61	9 0,64	8,9 0,67	8,8 0,705	8,6 0,74	8,3 0,79	7,9 0,825	7,4 0,86	6,9 0,885	6* 0,92	5* 0,94			
N4 50-200C - 90 S4	1,1		10,1 0,59	10 0,615	9,9 0,64	9,8 0,675	9,6 0,71	9,3 0,745	9 0,78	8,4 0,83	7,7 0,88	7 0,92	6 0,94	4,2* 0,97	2,5* 0,99			
N4 50-200B - 90 L4	1,5		12 0,74	11,9 0,78	11,8 0,81	11,7 0,86	11,6 0,9	11,4 0,95	11,2 1	10,7 1,06	10,1 1,12	9,4 1,17	8,7 1,22	7,2* 1,28	4,7* 1,32			
N4 50-200A - 100 LA4	2,2		14,4 0,95	14,35 0,99	14,3 1,03	14,2 1,09	14,1 1,15	14 1,21	13,8 1,27	13,4 1,35	12,9 1,43	12,4 1,5	11,7 1,56	10,3* 1,66	8,2* 1,73	6* 1,82		
N4 50-250C - 100 LA4	2,2		17,9 1,17	17,8 1,22	17,7 1,27	17,4 1,34	17,1 1,41	16,7 1,49	16,3 1,57	15,5 1,69	14,6 1,77	13,3 1,85	11,8 1,93	8,5* 2,02				
N4 50-250B - 100 LB4	3		21,4 1,47	21,3 1,53	21,2 1,59	21 1,68	20,7 1,77	20,3 1,88	19,9 1,99	19,1 2,14	18,3 2,29	17,1 2,43	16 2,55	13,8* 2,69	11,3* 2,76			
N4 50-250A - 112 M4	4		22,3 1,67	22,2 1,73	22,1 1,79	22 1,89	21,8 1,98	21,6 2,09	21,2 2,2	20,5 2,35	19,7 2,49	18,7 2,61	17,8 2,72	15,5* 2,87	13* 2,98			

Насос Двигатель	P2 kW	Q m³/h	21	**24**	27	30	33	37,8	42	**48**	54	60	66	75	84	96	108	120
		Q l/min	350	**400**	450	500	550	630	700	**800**	900	1000	1100	1250	1400	1600	1800	2000
N4 65-125E - 80 B4	0,75	H m / P3 kW	4,4 0,39	4,3 0,41	4,2 0,43	4 0,445	3,8 0,46	3,3 0,465	2,8 0,47									
N4 65-125C - 80 B4	0,75		5,4 0,51	5,3 0,54	5,2 0,56	5 0,58	4,8 0,6	4,4 0,62	4 0,63	3 0,64								
N4 65-125A - 90 S4	1,1		6,3 0,63	6,2 0,66	6,1 0,685	6 0,71	5,8 0,735	5,5 0,76	5 0,78	4,2 0,79	3 0,8							
N4 65-160C - 90 S4	1,1		6,3 0,59	6,2 0,62	6,1 0,65	6 0,675	5,8 0,7	5,6 0,74	5,3 0,77	4,8 0,81	4 0,83	3,1 0,84						
N4 65-160B - 90 S4	1,1		7,5 0,71	7,4 0,76	7,3 0,8	7,2 0,84	7 0,87	6,8 0,92	6,5 0,96	6 1	5,3 1,03	4,4 1,04	3,5* 1,05					
N4 65-160A - 90 L4	1,5		9 0,91	8,9 0,97	8,8 1,02	8,7 1,07	8,6 1,12	8,4 1,18	8,1 1,23	7,6 1,29	6,9 1,34	6,2 1,38	5,3* 1,4	3,8* 1,4				
N4 65-200B - 100 LA4	2,2		11,9 1,25	11,8 1,33	11,7 1,4	11,6 1,47	11,4 1,53	11,1 1,62	10,8 1,69	10,2 1,78	9,5 1,86	8,7 1,93	7,8* 1,98	6,2* 2	4,3* 2			
N4 65-200A - 100 LB4	3		14,1 1,57	14 1,66	13,9 1,75	13,8 1,84	13,7 1,91	13,4 2,02	13,1 2,13	12,6 2,24	11,9 2,35	11,1 2,46	10,2* 2,56	8,8* 2,65	7,2* 2,7			
N4 65-250B - 112 M4	4		18 2,02	17,9 2,14	17,8 2,26	17,7 2,38	17,6 2,5	17,3 2,66	16,9 2,8	16,3 3	15,4 3,18	14,4 3,36	13,1* 3,5	10,8* 3,68	8,5* 3,82			
N4 65-250A - 132 S4	5,5		21,9 2,74	21,8 2,88	21,7 3,02	21,6 3,16	21,5 3,3	21,2 3,52	20,8 3,72	20,2 3,97	19,5 4,22	18,5 4,43	17,5* 4,63	15,4* 4,91	12,8* 5,15			
N4 65-315C - 132 S4	5,5		25,8 3,12	25,7 3,31	25,5 3,49	25,3 3,67	25 3,83	24,4 4,05	23,8 4,25	22,8 4,5	21,5 4,75	20 4,96	18,2* 5,12	15* 5,3	11* 5,44			
N4 65-315B - 132 MA4	7,5		31 3,97	31 4,23	30,9 4,45	30,8 4,65	30,6 4,85	30,2 5,15	29,7 5,4	28,8 5,75	27,8 6,1	26,5 6,4	25* 6,65	22,2* 7	18,6* 7,2			
N4 65-315A - 132 MB4	9,2		35,9 4,8	35,9 5,1	35,8 5,4	35,7 5,6	35,5 5,8	35,1 6,15	34,6 6,5	33,8 6,9	32,8 7,3	31,6 7,6	30,2* 7,9	27,8* 8,3	25* 8,7			

Насос Двигатель	P2 kW	Q m³/h	30	33	37,8	42	**48**	54	60	66	75	84	96	108	**120**	132	150	168
		Q l/min	500	550	630	700	**800**	900	1000	1100	1250	1400	1600	1800	**2000**	2200	2500	2800
N4 80-160C - 90 S4	1,1	H m / P3 kW	5,4 0,79	5,3 0,81	5,2 0,84	5 0,87	4,8 0,9	4,6 0,93	4,3 0,95	3,9 0,96	3,1 0,97							
N4 80-160B - 90 L4	1,5		6,7 1,02	6,6 1,05	6,5 1,1	6,3 1,13	6,1 1,18	5,9 1,23	5,6 1,27	5,2 1,29	4,6 1,32	3,7 1,35						
N4 80-160A - 100 LA4	2,2		9,6 1,44	9,5 1,49	9,4 1,57	9,2 1,63	9 1,72	8,8 1,8	8,5 1,88	8,1 1,94	7,5 2,02	6,7 2,07	5,2 2,1					
N4 80-200C - 100 LA4	2,2		10,3 1,56	10,2 1,62	10,1 1,7	10 1,77	9,8 1,86	9,5 1,93	9,1 2	8,6 2,06	7,7 2,13	6,6 2,18	4,6 2,2					
N4 80-200B - 100 LB4	3		12,1 1,8	12 1,88	11,9 2	11,8 2,1	11,7 2,22	11,4 2,33	11,1 2,43	10,6 2,52	9,8 2,62	9 2,68	7,5 2,72	5,7* 2,72				
N4 80-200A - 112 M4	4		13,9 2,13	13,8 2,22	13,7 2,35	13,6 2,48	13,5 2,65	13,3 2,8	13 2,94	12,6 3,05	11,8 3,2	11 3,35	9,6 3,44	7,9* 3,46	6* 3,44			
N4 80-250C - 112 M4	4		16,9 2,37	16,8 2,5	16,7 2,65	16,6 2,8	16,3 3	15,9 3,2	15,4 3,35	14,8 3,49	13,9 3,68	12,7 3,83	11,1 3,97	9,3* 3,98	7,2* 3,88			
N4 80-250B - 132 S4	5,5		20,7 3,25	20,6 3,38	20,5 3,58	20,4 3,75	20,3 4	20 4,23	19,6 4,42	19,1 4,6	18,2 4,87	17,1 5,13	15,4 5,35	13,5* 5,49	11,4* 5,55	9* 5,45		
N4 80-250A - 132 MA4	7,5		23,7 3,94	23,7 4,1	23,6 4,33	23,5 4,54	23,3 4,83	23 5,08	22,7 5,33	22,2 5,58	21,5 5,91	20,5 6,23	19 6,54	17,2* 6,82	15,1* 6,98	12,7* 7,05		
N4 80-315C - 132 MB4	9,2		28,8 4,63	28,8 4,85	28,7 5,15	28,6 5,45	28,3 5,88	27,9 6,23	27,4 6,58	26,8 6,92	25,8 7,4	24,6 7,85	22,6 8,35	20,4* 8,75	17,8* 9,05	15* 9,2		
N4 80-315B - 160 M4	11		32,3 5,7	32,3 5,9	32,2 6,23	32,1 6,55	31,9 7	31,6 7,45	31,2 7,85	30,7 8,2	29,8 8,7	28,8 9,2	27 9,8	25,1* 10,3	22,9* 10,8	20* 11		
N4 80-315A - 160 L4	15		37,4 6,47	37,4 6,77	37,3 7,3	37,2 7,65	37,1 8,25	37 8,85	36,7 9,35	36,3 9,8	35,6 10,55	34,7 11,25	33,2 12,1	31,3* 12,8	29* 13,5	26,4* 14		
N4 80-400C - 180 M4	18,5		46,5 9,75	46,3 10,25	46,1 10,85	45,8 11,25	45,2 11,9	44,5 12,55	43,5 13,2	42,4 13,85	40 14,8	37,2 15,5	32,5 16,5	26,2* 17,5	18,5* 18			
N4 80-400B - 180 L4	22		54 11,5	53,8 11,9	53,6 12,5	53,3 13,1	53 13,95	52,4 14,7	51,6 15,45	50,6 16,15	48,7 17,35	46,1 18,4	42 19,5	36,5* 20,6	29,5* 21,55	21* 22,3		
N4 80-400A - 200 L4	30		61,5 12,65	61,4 13,2	61,3 14	61,1 14,7	60,8 15,6	60,2 16,5	59,4 17,4	58,4 18,25	56,5 19,4	54 20,55	50,5 22,1	45,5* 23,5	40* 24,9	32,5* 26		

P2 Номинальная мощность двигателя P3 Мощность, потребляемая насосом **H** Общая высота напора в м * Максимальная высота всасывания 1-2 м

N4 Центробежные насосы с осевым всасыванием по стандартам EN 733

calpeda CREATIVE TECHNOLOGY

Тех. характеристики n = 1450 об./мин.

Насос / Двигатель	P2 kW	Q m³/h	48	54	60	66	75	84	96	108	120	132	150	168	180	192	210
		Q l/min	800	900	1000	1100	1250	1400	1600	1800	2000	2200	2500	2800	3000	3200	3500
N4 100-200C - 100 LB4	3	H m / P3 kW	9,4 / 2,1	9,3 / 2,2	9,2 / 2,3	9,1 / 2,4	8,9 / 2,5	8,5 / 2,6	8 / 2,7	7,3 / 2,8	6,5 / 2,85	5,6 / 2,9	4* / 2,85				
N4 100-200B - 112 M4	4		12 / 2,65	11,9 / 2,8	11,8 / 2,95	11,7 / 3,1	11,5 / 3,3	11,2 / 3,45	10,7 / 3,65	10 / 3,85	9,3 / 3,95	8,4 / 4	6,7* / 3,95	4,5* / 3,8			
N4 100-200A - 132 S4	5,5		15,2 / 3,65	15,2 / 3,85	15,1 / 4	15 / 4,15	14,9 / 4,4	14,7 / 4,6	14,3 / 4,85	13,8 / 5,1	13,1 / 5,3	12,2 / 5,45	10,7* / 5,55	9* / 5,65	7,5* / 5,65	6* / 5,55	
N4 100-250B - 132 MA4	7,5		19,5 / 4,8	19,5 / 5	19,4 / 5,2	19,3 / 5,4	19 / 5,75	18,7 / 6,05	18,2 / 6,4	17,5 / 6,7	16,6 / 7	15,6 / 7,3	13,8* / 7,5	11,7* / 7,5	10* / 7,45	8,4* / 7,35	5,5* / 7,15
N4 100-250A - 132 MB4	9,2		22,3 / 5,5	22,3 / 5,8	22,2 / 6,05	22,1 / 6,25	21,9 / 6,6	21,7 / 6,95	21,2 / 7,35	20,5 / 7,75	19,8 / 8,1	18,8 / 8,35	17,1* / 8,7	15* / 9	13,4* / 9,05	11,7* / 9	8,9* / 8,9
N4 100-315C - 160 M4	11		26,9 / 6,6	26,9 / 7	26,8 / 7,35	26,6 / 7,65	26,2 / 8,1	25,7 / 8,5	24,9 / 9	23,8 / 9,5	22,7 / 9,85	21,3 / 10,2	18,9* / 10,7	15,9* / 10,9	13,7* / 11	11,3* / 11	
N4 100-315B - 160 L4	15		31,5 / 7,8	31,5 / 8,25	31,4 / 8,65	31,3 / 9	31,2 / 9,6	30,8 / 10,2	30,2 / 10,9	29,3 / 11,5	28,2 / 12,1	26,9 / 12,6	24,6* / 13,3	21,8* / 13,9	19,8* / 14,1	17,6* / 14,4	14* / 14,4
N4 100-315A - 180 M4	18,5		36,9 / 9,7	36,9 / 10,2	36,8 / 10,7	36,7 / 11,2	36,6 / 11,9	36,4 / 12,5	36 / 13,3	35,3 / 14,1	34,5 / 14,9	33,4 / 15,6	31,4* / 16,6	29* / 17,4	27,2* / 17,9	25,3* / 18,3	22,2* / 18,75
N4 100-400C - 180 L4	22		41,3 / 11,1	41,2 / 11,8	41,1 / 12,5	41 / 13,2	40,7 / 14	40,4 / 14,8	39,8 / 16	39 / 17	38 / 18	36,5 / 18,9	34* / 20	31* / 21	28,7* / 21,7	26* / 22	
N4 100-400B - 200 L4	30		50,2 / 15,2	50,1 / 16	50 / 16,8	49,9 / 17,4	49,7 / 18,4	49,4 / 19,3	48,8 / 20,6	48 / 21,8	47,1 / 23	46 / 24,2	44* / 25,7	41,3* / 27	39,5* / 27,8	37* / 28,5	33,5* / 29,4
N4 100-400A - 225 S4	37		58,2 / 17,8	58,1 / 18,75	58 / 19,7	57,9 / 20,5	57,8 / 21,7	57,6 / 22,9	57,2 / 24,4	56,3 / 25,9	55,7 / 27,4	54,5 / 28,8	52,7* / 30,9	50,5* / 32,7	49* / 33,85	47* / 35	44* / 36,5

Насос / Двигатель	P2 kW	Q m³/h	84	96	108	120	132	150	168	180	192	210	240	270	300	330
		Q l/min	1400	1600	1800	2000	2200	2500	2800	3000	3200	3500	4000	4500	5000	5500
N4 125-250E - 132 S4	5,5	H m / P3 kW	11 / 4,2	10,8 / 4,5	10,5 / 4,75	10,1 / 4,95	9,7 / 5,05	9,1 / 5,2	8,3 / 5,35	7,8 / 5,45	7,2 / 5,5	6,2 / 5,5	4,4* / 5,35			
N4 125-250D - 132 MA4	7,5		14 / 5,4	13,9 / 5,7	13,7 / 5,95	13,4 / 6,2	13 / 6,45	12,4 / 6,75	11,6 / 7	11 / 7,1	10,4 / 7,2	9,4 / 7,35	7,4* / 7,4	5,1* / 7,1		
N4 125-250C - 132 MB4	9,2		16,7 / 6,3	16,6 / 6,7	16,4 / 7,1	16,2 / 7,4	15,9 / 7,65	15,4 / 8,05	14,6 / 8,4	14,1 / 8,6	13,5 / 8,75	12,5 / 9	10,4* / 9,2	8,2* / 9,2	5,8* / 9,05	
N4 125-250B - 160 M4	11		19,3 / 7,8	19,2 / 8,25	19,1 / 8,7	18,9 / 9,1	18,7 / 9,45	18,2 / 10	17,5 / 10,35	17 / 10,6	16,3 / 10,85	15,3 / 11,1	13,3* / 11,4	10,9* / 11,45	8,2* / 11,3	
N4 125-250A - 160 L4	15		22,7 / 9,2	22,7 / 9,75	22,6 / 10,3	22,4 / 10,85	22,2 / 11,3	21,8 / 12	21,2 / 12,6	20,8 / 12,95	20,1 / 13,25	19,33 / 13,75	17,4* / 14,3	15* / 14,5	12,4* / 14,55	9,3* / 14,4
N4 125-315C - 180 M4	18,5		27,9 / 11,5	27,8 / 12,15	27,7 / 12,8	27,6 / 13,4	27,2 / 14	26,5 / 14,7	25,6 / 15,4	24,9 / 15,8	24 / 16,2	22,8 / 16,7	20,2* / 17,3	17* / 17,7	13,5* / 18	9,5* / 18
N4 125-315B - 180 L4	22		31,8 / 12,75	31,7 / 13,6	31,6 / 14,45	31,5 / 15,3	31,1 / 15,9	30,6 / 16,8	29,7 / 17,7	29,1 / 18,4	28,5 / 19	27,3 / 19,7	24,9* / 20,6	22* / 21,4	18,5* / 22	14,3* / 22,1
N4 125-315A - 200 L4	30		36,8 / 15,5	36,8 / 16,5	36,7 / 17,5	36,6 / 18,3	36,4 / 19,1	35,9 / 20,4	35,2 / 21,6	34,7 / 22,4	34,2 / 23,1	33,2 / 24,15	31* / 25,6	28,4* / 26,6	25,3* / 27,6	21,6* / 28,45
N4 125-400C - 225 S4	37		45,4 / 19,4	45,3 / 20,7	45,2 / 22	45,1 / 23,3	44,9 / 24,6	44,4 / 26,5	43,7 / 28,2	43 / 29,3	42 / 30,2	40 / 31,4	37* / 33,4	33* / 35	28,5* / 35,9	23,5* / 36,75
N4 125-400B - 225 M4	45		51,4 / 22,9	51,3 / 24,3	51,2 / 25,7	51,1 / 27,1	50,9 / 28,4	50,4 / 30,35	49,7 / 32,2	49 / 33,3	48,2 / 34,4	46,8 / 36	44* / 38,5	40,5* / 41	36* / 43	31,5* / 44,5
N4 125-400A - 250 M4	55		59,2 / 27,8	59,1 / 29,4	59 / 30,9	58,9 / 32,4	58,7 / 33,9	58,2 / 36,2	57,7 / 38,4	57,2 / 39,8	56,7 / 41,2	55,7 / 43,2	53,5* / 46,2	50,5* / 49,2	46,5* / 52,1	42,5* / 54,4

Насос / Двигатель	P2 kW	Q m³/h	132	150	168	180	192	210	240	270	300	330	360	390	420	450	480
		Q l/min	2200	2500	2800	3000	3200	3500	4000	4500	5000	5500	6000	6500	7000	7500	8000
N4 150-315D - 180 M4	18,5	H m / P3 kW	22,8 / 13,8	22,6 / 14,5	22,3 / 15	22 / 15,4	21,7 / 15,75	21,1 / 16,2	20 / 16,9	18,6 / 17,6	17 / 18	15,1 / 18,35	13 / 18,45	10,6* / 18,4	8* / 18,15		
N4 150-315C - 180 L4	22		25,6 / 15,6	25,4 / 16,44	25,1 / 17,2	24,9 / 17,65	24,7 / 18,1	24,2 / 18,8	23,3 / 19,7	22 / 20,6	20,4 / 21,3	18,5 / 21,75	16,5 / 22	14,1* / 22	11,6* / 22	8,9* / 21,65	
N4 150-315B - 200 L4	30		30,6 / 19	30,6 / 20	30,5 / 21	30,3 / 21,6	30,1 / 22,15	29,7 / 23	29 / 24,35	27,9 / 25,7	26,5 / 26,6	24,9 / 27,5	23 / 28,1	20,8* / 28,7	18,3* / 28,9	15,4* / 29	
N4 150-315A - 225 S4	37		35,6 / 23,1	35,6 / 24,4	35,5 / 25,7	35,4 / 26,5	35,3 / 27,2	35,2 / 28,3	34,6 / 30	33,7 / 31,6	32,5 / 33,1	31 / 34,3	29,2 / 35,4	27,1* / 36,3	24,7* / 37	21,8* / 37,5	18,5* / 37,8
N4 150-400C - 225 M4	45		45 / 27,9	44,9 / 29,65	44,7 / 31,4	44,5 / 32,6	44 / 33,8	43,5 / 35,3	42,5 / 37,7	40,5 / 39,7	38,5 / 41,3	36 / 42,7	33,5 / 43,8	30,5* / 44,1	27* / 44,1	23,5* / 44	19,5* / 43
N4 150-400B - 250 M4	55		50,8 / 31,4	50,7 / 33,6	50,5 / 35,8	50,3 / 36,9	50 / 38,2	49,5 / 40	48,5 / 42,8	47 / 45,5	45 / 47,7	43 / 49,8	40,5 / 51,5	38* / 53	35* / 54,1	32* / 54,6	28,5* / 54,8
N4 150-400A - 280 S4	75		58,8 / 38,2	58,7 / 40,7	58,6 / 42,8	58,5 / 44,35	58,3 / 45,7	57,9 / 48	57 / 51,5	55,5 / 54,4	54 / 57,1	52 / 59,7	49,5 / 62	47* / 64,2	44* / 66	41* / 67,5	37,5* / 68,4

P2 Номинальная мощность двигателя P3 Мощность, потребляемая насосом **H** Общая высота напора в м * Максимальная высота всасывания 1-2 м

N, N4

Центробежные насосы с осевым всасыванием по стандартам EN 733

calpeda CREATIVE TECHNOLOGY

Размеры и вес

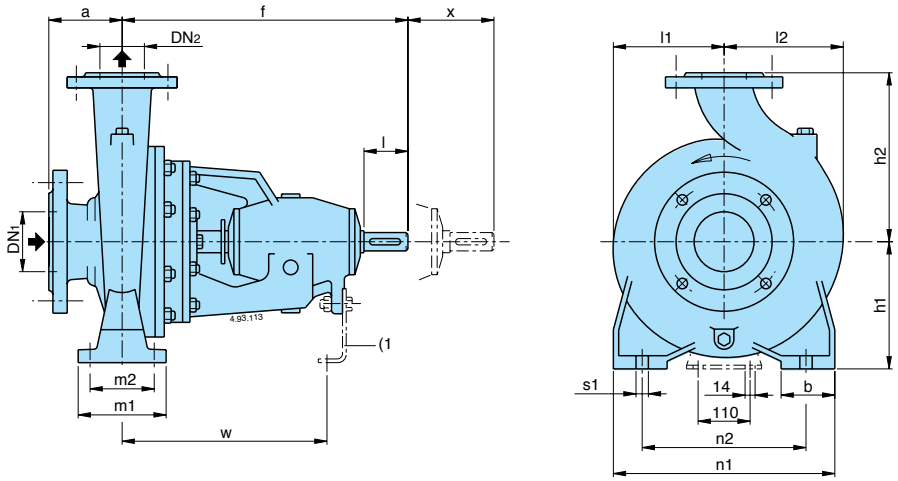

Торец вала согласно стандарта ISO 775 Шпонка по стандарту UNI 6604

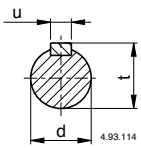

мм			
d	l	u	t
24 j6	50	8	27
32 k6	80	10	35
42 k6	110	12	45

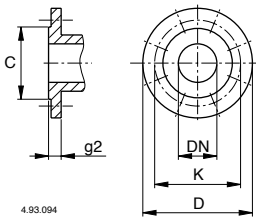

Фланцы PN 10, EN 1092-2

мм						
DN	C	K	D	Отверстия		g2
				N°	Ø	
32	76	100	140	4	19	18
40	84	110	150	4	19	18
50	99	125	165	4	19	20
65	118	145	185	4	19	20
80	132	160	200	8	19	22
100	156	180	220	8	19	24
125	184	210	250	8	19	24
150	211	240	285	8	23	26
200	266	295	340	8	23	30

N n = 2900 1/min

N4 n = 1450 1/min

ТИП	мм																	kg
	DN1	DN2	a	f	h1	h2	l1	l2	m1	m2	n1	n2	b	s1	d	w	x	
N, N4 32-125	50	32	80	360	112	140	93	97	100	70	190	140	50	14	24	260	100	30,7
N, N4 32-160					132	160	120	120			240	190						38,2
N, N4 32-200					160	180	140	140										44,8
N, N4 40-125	65	40	80	360	112	140	100	113	100	70	210	160	50	14	24	260	100	34,1
N, N4 40-160					132	160	119	119			240	190						40
N, N4 40-200			100		160	180	140	140			265	212						48,5
N, N4 40-250					180	225	175	175	125	95	320	250	65					62,3
N, N4 50-125	65	50	100	360	132	160	121	137	100	70	240	190	50	14	24	260	100	44
N, N4 50-160					160	180	127	141			265	212						45,8
N, N4 50-200						200	140	153										52,3
N, N4 50-250					180	225	175	175	125	95	320	250	65					64,4
N 50M																		66
N, N4 65-125	80	65	100	360	160	180	134	155	125	95	280	212	65	14	24	260	100	51,6
N, N4 65-160						200	150	172										52,5
N, N4 65-200					180	225	155	175			320	250					140	60
N, N4 65-250				470	200	250	175	190	160	120	360	280	80	18	32	340		95,5
N4 65-315			125		225	280	220	220			400	315						136
N, N4 80-160	100	80	125	360	180	225	165	193	125	95	320	250	65	14	24	260	140	63
N, N4 80-200				470		250	170	194			345	280			32	340		90,5
N, N4 80-250					200	280	191	210	160	120	400	315	80	18				112
N4 80-315					250	315	220	232										139,5
N4 80-400 (2	125	80	125	530	280	355	268	268	160	120	435	355	80	18	42	370	140	202
N, N4 100-200	125	100	125	470	200	280	180	212	160	120	360	280	80	18	32	340	140	102
N, N4 100-250			140		225		205	233			400	315						121,5
N4 100-315					250	315	230	250										151,5
N4 100-400				530	280	355	268	280	200	150	500	400	100	22	42	370		211,5
N4 125-250	150	125	140	470	250	355	235	268	160	120	400	315	80	18	32	340	140	140
N4 125-315				530	280		247	278	200	150	500	400	100	22	42	370		198
N4 125-400					315	400	280	305										232
N4 150-315	200	150	160	530	280	400	260	298	200	150	550	450	100	22	42	370	140	213
N4 150-400					315	450	295	328										262

1) Дополнительная опора для несущего корпуса (только по требованию)

2) Дополнительный размер

N Центробежные насосы с осевым всасыванием по стандартам EN 733

calpeda CREATIVE TECHNOLOGY

Размеры и вес

n = 2900 об./мин.

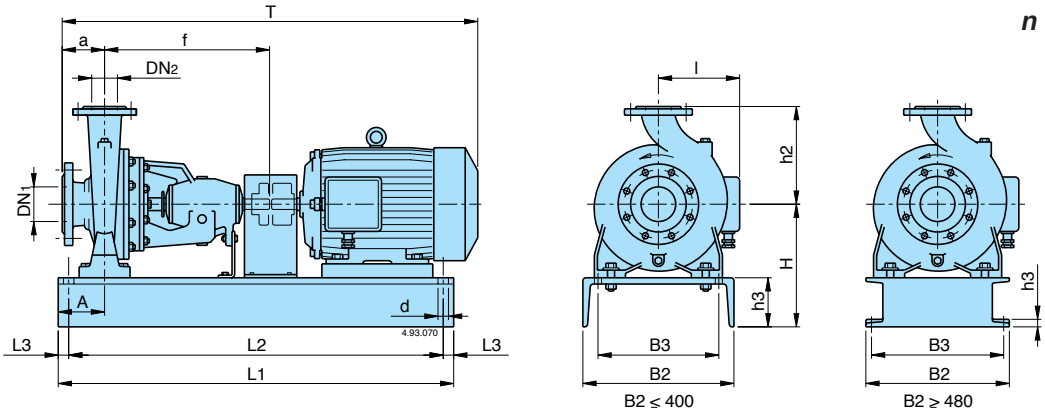

Насос	Двигатель	kW	мм															
			DN1	DN2	a	f	H	h2	L1	L2	L3	B2	B3	A	h3	d	T≈	l≈
N 32-125	- 71 B2	0,55	50	32	80	360	197	140	780	750	15	240	180	90	85	14	685	110
	- 80 A2	0,75															715	132
	- 80 B2	1,1																
	- 90 S2	1,5															740	144
N 32-160	- 90 S2	1,5	50	32	80	360	217	160	780	750	15	240	180	90	85	14	740	144
	- 90 L2	2,2															765	
	- 100 L2	3															815	165
N 32-200	- 90 L2	2,2	50	32	80	360	245	180	780	750	15	240	180	90	85	14	765	144
	- 100 L2	3															815	165
	- 112 M2	4															835	180
	- 132 SA2	5,5					260		880	850		300	240	100	100		895	205
N 40-125	- 80 B2	1,1	65	40	80	360	197	140	780	750	15	240	180	90	85	14	715	132
	- 90 S2	1,5															740	144
	- 90 L2	2,2															765	
N 40-160	- 90 L2	2,2	65	40	80	360	217	160	780	750	15	240	180	90	85	14	765	144
	- 100 L2	3															815	165
	- 112 M2	4															835	180
N 40-200	- 112 M2	4	65	40	100	360	260	180	880	850	15	300	240	100	100	14	855	180
	- 132 SA2	5,5															915	205
	- 132 SB2	7,5																
N 40-250	- 132 MA2	9,2	65	40	100	360	280	225	880	850	15	350	290	100	100	14	955	205
	- 160 MA2	11															1060	250
	- 160 MB2	15							1020	990								
N 50-125	- 90 L2	2,2	65	50	100	360	217	160	780	750	15	240	180	90	85	14	785	144
	- 100 L2	3															835	165
	- 112 M2	4															855	180
N 50-160	- 132 SA2	5,5	65	50	100	360	260	180	880	850	15	300	240	100	100	14	915	205
	- 132 SB2	7,5																
N 50-200	- 132 MA2	9,2	65	50	100	360	260	200	880	850	15	300	240	100	100	14	955	205
	- 160 MA2	11							1020	990		350	290				1060	250
N 50-250	- 160 MA2	11	65	50	100	360	280	225	1020	990	15	350	290	100	100	14	1060	250
	- 160 MB2	15																
	- 160 L2	18,5															1100	
N 50 M	- 160 MA2	11	65	50	100	360	280	225	1020	990	15	350	290	100	100	14	1060	250
	- 160 MB2	15																
	- 160 L2	18,5															1100	
N 65-125	- 112 M2	4	80	65	100	360	260	180	880	850	15	300	240	100	100	14	855	180
	- 132 SA2	5,5															915	205
	- 132 SB2	7,5																
N 65-160	- 132 SA2	5,5	80	65	100	360	260	200	880	850	15	300	240	100	100	14	915	205
	- 132 SB2	7,5																
	- 132 MA2	9,2															955	
	- 160 MA2	11							1020	990		350	290				1060	250
	- 160 MB2	15																
N 65-200	- 160 MB2	15	80	65	100	360	280	225	1020	990	15	350	290	100	100	14	1060	250
	- 160 L2	18,5															1100	
	- 180 M2	22																270
N 65-250	- 180 M2	22	80	65	100	470	310	250	1230	1190	20	400	340	130	110	18	1235	270
	- 200 LA2	30															1335	290
	- 200 LB2	37																
N 80-160	- 132 SB2	7,5	100	80	125	360	280	225	880	850	15	350	290	100	100	14	940	205
	- 132 MA2	9,2															980	
	- 160 MA2	11							1020	990							1085	250
	- 160 MB2	15																
	- 160 L2	18,5															1125	
N 80-200	- 180 M2	22	100	80	125	470	280	250	1140	1110	15	350	290	100	100	14	1260	270
	- 200 LA2	30					310		1230	1190	20	400	340	130	110	18	1360	290
N 80-250	- 180 M2	22	100	80	125	470	310	280	1230	1190	20	400	340	130	110	18	1260	270
	- 200 LA2	30															1360	290
	- 200 LB2	37																
N 80-250	- 225 M2	45	100	80	125	470	385	280	1250	840	205	480	430	90	20	24	1400	320
	- 250 M2	55					415										1515	355
N 100-200	- 160 L2	18,5	125	100	125	470	310	280	1230	1190	20	400	340	130	110	18	1235	250
	- 180 M2	22															1260	270
	- 200 LA2	30															1360	290
	- 200 LB2	37																
N 100-200	- 225 M2	45	125	100	125	470	385	280	1250	840	205	480	430	90	20	24	1400	320
N 100-250	- 250 M2	55	125	100	140	470	415	280	1250	840	205	480	430	90	20	24	1530	355
	- 280 S2	75					465		1400	940	230	510	450				1620	390

Центробежные насосы с осевым всасыванием по стандартам EN 733

calpeda CREATIVE TECHNOLOGY

Размеры и вес

n = 1450 об./мин.

Насос	Двигатель	kW	мм															
			DN1	DN2	a	f	H	h2	L1	L2	L3	B2	B3	A	h3	d	T≈	l≈
N4 32-125	- 71 A4	0,25	50	32	80	360	197	140	780	750	15	240	180	90	85	14	685	110
	- 71 A4	0,25																
	- 71 A4	0,25																
N4 32-160	- 71 B4	0,37	50	32	80	360	217	160	780	750	15	240	180	90	85	14	685	110
	- 71 B4	0,37																
N4 32-200	- 80 A4	0,55	50	32	80	360	245	180	780	750	15	240	180	90	85	14	715	132
	- 80 B4	0,75																
N4 40-125	- 71 A4	0,25	65	40	80	360	197	140	780	750	15	240	180	90	85	14	685	110
	- 71 B4	0,37																
	- 71 B4	0,37																
N4 40-160	- 71 B4	0,37	65	40	80	360	217	160	780	750	15	240	180	90	85	14	685	110
	- 80 A4	0,55															715	132
	- 80 B4	0,75																
N4 40-200	- 90 S4	1,1	65	40	100	360	260	180	880	850	15	300	240	100	100	14	760	144
	- 90 S4	1,1																
N4 40-250	- 90 L4	1,5	65	40	100	360	280	225	880	850	15	350	290	100	100	14	785	144
	- 100 LA4	2,2															835	165
	- 100 LB4	3																
N4 50-125	- 71 B4	0,37	65	50	100	360	217	160	780	750	15	240	180	90	85	14	705	110
	- 80 A4	0,55															735	132
	- 80 B4	0,75																
N4 50-160	- 90 S4	1,1	65	50	100	360	260	180	880	850	15	300	240	100	100	14	760	144
	- 90 S4	1,1																
N4 50-200	- 90 S4	1,1	65	50	100	360	260	200	880	850	15	300	240	100	100	14	760	144
	- 90 L4	1,5															785	
	- 100 LA4	2,2															835	165
N4 50-250	- 100 LA4	2,2	65	50	100	360	280	225	880	850	15	350	290	100	100	14	835	165
	- 100 LB4	3																
	- 112 M4	4															855	180
N4 65-125	- 80 B4	0,75	80	65	100	360	260	180	880	850	15	300	240	100	100	14	735	132
	- 80 B4	0,75																
	- 90 S4	1,1															760	144
N4 65-160	- 90 S4	1,1	80	65	100	360	260	200	880	850	15	300	240	100	100	14	760	144
	- 90 S4	1,1																
	- 90 L4	1,5															785	
N4 65-200	- 100 LA4	2,2	80	65	100	360	280	225	880	850	15	350	290	100	100	14	835	165
	- 100 LB4	3																
N4 65-250	- 112 M4	4	80	65	100	470	310	250	1030	990	20	400	340	130	110	18	965	180
	- 132 S4	5,5															1025	205
N4 65-315	- 132 S4	5,5	80	65	125	470	335	280	1030	990	20	400	340	130	110	18	1050	205
	- 132 MA4	7,5															1090	
	- 132 MB4	9,2																
N4 80-160	- 90 S4	1,1	100	80	125	360	280	225	880	850	15	350	290	100	100	14	785	144
	- 90 L4	1,5															810	
	- 100 LA4	2,2															860	165
N4 80-200	- 100 LA4	2,2	100	80	125	470	280	250	1020	990	15	350	290	100	100	14	970	165
	- 100 LB4	3																
	- 112 M4	4															990	180
N4 80-250	- 112 M4	4	100	80	125	470	310	280	1030	990	20	400	340	130	110	18	990	180
	- 132 S4	5,5															1050	205
	- 132 MA4	7,5															1090	
N4 80-315	- 132 MB4	9,2	100	80	125	470	360	315	1030	990	20	400	340	130	110	18	1090	205
	- 160 M4	11							1230	1190							1195	250
	- 160 L4	15															1235	
N4 80-400	- 180 M4	18,5	125	80	125	530	445	355	1250	840	205	480	430	110	20	24	1320	270
	- 180 L4	22															1360	
	- 200 L4	30															1420	290
N4 100-200	- 100 LB4	3	125	100	125	470	310	280	1030	990	20	400	340	130	110	18	970	165
	- 112 M4	4															990	180
	- 132 S4	5,5															1050	205
N4 100-250	- 132 MA4	7,5	125	100	140	470	335	280	1030	990	20	400	340	130	110	18	1105	205
	- 132 MB4	9,2																
N4 100-315	- 160 M4	11	125	100	140	470	360	315	1230	1190	20	400	340	130	110	18	1210	250
	- 160 L4	15															1250	
	- 180 M4	18,5															1275	270
N4 100-400	- 180 L4	22	125	100	140	530	445	355	1250	840	205	480	430	110	20	24	1375	270
	- 200 L4	30															1435	290
	- 225 S4	37															1480	320
N4 125-250	- 132 S4	5,5	150	125	140	470	360	355	1030	990	20	400	340	130	110	18	1065	205
	- 132 MA4	7,5															1105	
	- 132 MB4	9,2																
	- 160 M4	11							1230	1190							1210	250
	- 160 L4	15															1250	
N4 125-315	- 180 M4	18,5	150	125	140	530	445	355	1250	840	205	480	430	110	20	24	1335	270
	- 180 L4	22															1375	
	- 200 L4	30															1435	290
N4 125-400	- 225 S4	37	150	125	140	530	480	400	1250	840	205	480	430	110	20	24	1480	320
	- 225 M4	45															1510	
	- 250 M4	55					500		1400	940	230	510	450				1590	355
N4 150-315	- 180 M4	18,5	200	150	160	530	445	400	1250	840	205	480	430	110	20	24	1355	270
	- 180 L4	22															1395	
	- 200 L4	30															1455	290
	- 225 S4	37															1500	320
N4 150-400	- 225 M4	45	200	150	160	530	480	450	1250	840	205	480	430	110	20	24	1530	320
	- 250 M4	55					500		1400	940	230	510	450				1610	355
	- 280 S4	75															1700	390

N, N4

Центробежные насосы с осевым всасыванием по стандартам EN 733

calpeda CREATIVE TECHNOLOGY

Взаимозаменяемость компонентов

ТИП	Несущий корпус			Вал насоса					Подшипники				Уплотнение на валу		
	1	2	3	I	II	III	IV	V	6207 ZR 6306 ZR	6207 ZR 3306	6309 ZR 3309	6311 ZR 3311	Ø 32	Ø 40	Ø 50
N,N4 32-125	●			●					●				●		
N,N4 32-160	●				●				●				●		
N,N4 32-200	●				●				●				●		
N,N4 40-125	●				●				●				●		
N,N4 40-160	●				●				●				●		
N,N4 40-200C	●				●				●				●		
N,N4 40-200A-AR-B	●					●				●			●		
N,N4 40-250	●					●				●			●		
N,N4 50-125	●				●				●				●		
N,N4 50-160	●					●				●			●		
N,N4 50-200	●					●				●			●		
N,N4 50-250	●					●				●			●		
N 50 M	●					●				●			●		
N,N4 65-125E	●				●				●				●		
N,N4 65-125A-C	●					●				●			●		
N,N4 65-160	●					●				●			●		
N,N4 65-200	●					●				●			●		
N,N4 65-250		●					●				●			●	
N4 65-315		●					●				●			●	
N,N4 80-160	●					●				●			●		
N,N4 80-200		●					●				●			●	
N,N4 80-250		●					●				●			●	
N4 80-315		●					●				●			●	
N4 80-400			●					●				●			●
N,N4 100-200		●					●				●			●	
N,N4 100-250		●					●				●			●	
N4 100-315		●					●				●			●	
N4 100-400			●					●				●			●
N4 125-250		●					●				●			●	
N4 125-315			●					●				●			●
N4 125-400			●					●				●			●
N4 150-315			●					●				●			●
N4 150-400			●					●				●			●

Максимально допустимая частота вращения

3600 об./мин.	**3000** об./мин.	**1800** об./мин.
32-125 32-160 32-200		
40-125 40-160 40-200	40-250	
50-125 50-160 50-200	50-250	
	50 M	
65-125 65-160	65-200 65-250	65-315
80-200	80-160 80-250	80-315 80-400
100-200	100-250	100-315 100-400
		125-250 125-315 125-400
		150-315 150-400

***Всасывающая труба**: рекомендуемый минимальный внутренний диаметр (DN) для различного расхода (Q)*

Резьбовая труба		G 2	G 2½							
DN	mm	50	65	80	100	125	150	200	250	300
Q max	m³/h	10,5	19	28,8	45	75	108	215	350	508

NR

Многорядные насосы

n ≈ 2900 об./мин.
n ≈ 1450 об./мин.

calpeda
CREATIVE TECHNOLOGY

Конструкция

Центробежные насосы с одним рабочим колесом с прямым подсоединением двигатель-насос и общим валом.
Корпус насоса имеет всасывающий и подающий раструбы одинакового диаметра и расположенные на одном валу (многорядное исполнение).

Раструбы: Фланцы EN 1092-2, PN 10

Контрфланцы (по требованию)

Размеры	Фланцы
NR 50, NR 65	Резьбовые фланцы PN 16, UNI 2247
NR 80, NR 100, NR 125	Фланцы, свариваемые внахлестку по стандарту PN 10, UNI 2277, UNI 2278

5

Применение

Перекачка чистых жидкостей, не содержащих абразивных примесей и не агрессивных для материалов, из которых изготовлен насос (содержание твердых частиц максимум 0,2%).
Использование в установках теплоснабжения, кондиционирования, охлаждения и циркуляции.
Использование в бытовой и промышленной сфере.
При необходимости, работа с пониженным уровнем шума (n = 1450 об./мин.).

Эксплуатационные ограничения

Температура жидкости от -10°C до +100°C.
Температура окружающего воздуха не более 40°C.
Манометрическая высота всасывания не более 7 м.
Максимально допустимое конечное давление в корпусе насоса: 10 бар.
Непрерывный режим эксплуатации.

Конструкционные материалы

Составная часть	Материал
Корпус насоса Соединит. часть	Чугун GJL 200 EN 1561
Рабочее колесо	Чугун GJL 200 EN 1561 (Латунь P-Cu Zn 40 Pb 2 UNI 5705 per NR 50)
Вал	До 1,1 кВт - хромоникелевая сталь AISI 303 От 1,5 до 4 кВт - хромовая сталь AISI 430
Мех. уплотнение	Уголь - керамика - NBR
Контрфланцы	Сталь Fe 42 UNI 7070

Электродвигатель

Асинхронный 4-полюсный электродвигатель, частота 50 Гц (частота вращения n = 1450 об./мин.)
NR: трехфазный 230/400 В (±10%)
NRM: монофазный 230 В (±10%)

Асинхронный 2-полюсный электродвигатель, частота 50 Гц (частота вращения n = 2900 об./мин.)
NR …/2: трехфазный 230/400 В (±10%)
NRM …/2: монофазный 230 В (±10%)

Изоляция класса “F”.
Защитное устройство IP 54.
Конструкция в соответствии со стандартом IEC 34.

Специальные исполнения под заказ

- для работы с другими напряжениями - для работы с частотой 60 Гц
- с защитным устройством IP 55 - специальные мех. уплотнения
- для работы с жидкостями или в окружающей среде с повышенной температурой

Область применения n ≈ 2900 об./мин. n ≈ 1450 об./мин.

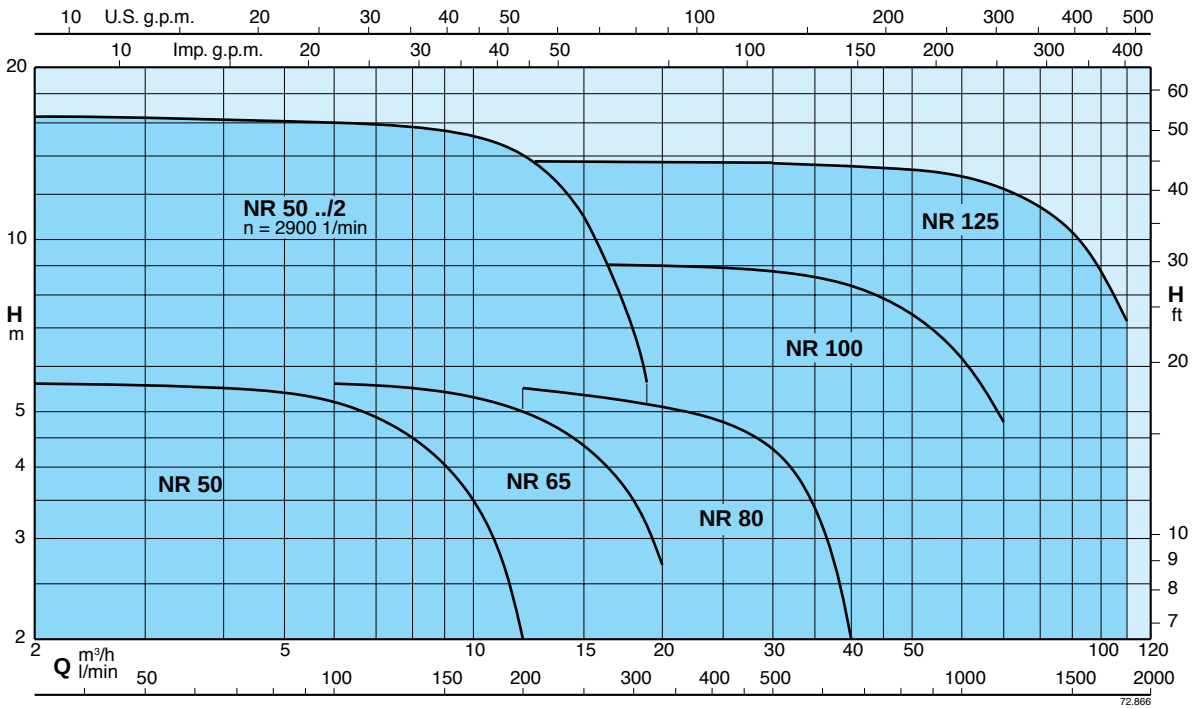

NR

Многорядные насосы

calpeda
CREATIVE TECHNOLOGY

Тех. характеристики n ≈ 2900 об./мин. n ≈ 1450 об./мин.

n ≈ 2900 об./мин.

3 ~	230V	400V	1 ~	230V	P1	P2		Q m³/h	6	6,6	7,5	8,4	9,6	10,8	12	13,2	15	16,8	18,9			
	A	A		A	kW	kW	HP	l/min	100	110	125	140	160	180	200	220	250	280	315			
NR 50DE/2	2,3	1,3	**NRM 50DE/2**	3,6	0,72	0,45	0,6	**H** m	11	10,8	10,5	10,2	9,5	8,5	7	6						
NR 50CE/2	3,7	2,2	**NRM 50CE/2**	5,7	1,13	0,75	1		16	15,9	15,8	15,7	15,3	14,6	14	13	11	9	5,5			

n ≈ 1450 об./мин.

3 ~	230V 400V		1 ~	230V	P1	P2		Q m³/h	2	4	6	8	10	12	14	16	18	20	25	30	35	40	50	60	70	80	90	100	110
	A	A		A	kW	kW	HP	l/min	33	67	100	133	167	200	233	267	300	333	417	500	583	667	833	1000	1167	1333	1500	1667	1840
NR 50CE	1,4	0,8	**NRM 50CE**	2,1	0,27	0,25	0,34		3,9	3,8	3,3	2,5																	
NR 50BE	1,4	0,8	**NRM 50BE**	2,1	0,29	0,25	0,34		4,7	4,6	4,3	3,5	2,3																
NR 50AE	1,4	0,8	**NRM 50AE**	2,1	0,33	0,25	0,34		5,6	5,5	5,2	4,5	3,5	2															
NR 65CE	1,4	0,8	**NRM 65CE**	2,1	0,31	0,25	0,34				3,8	3,7	3,5	3,1	2,6	1,9													
NR 65BE	2,1	1,2				0,37	0,5				4,7	4,6	4,5	4,2	3,8	3,2	2,5												
NR 65AE	2,1	1,2				0,37	0,5				5,6	5,5	5,3	5	4,6	4,1	3,5	2,7											
NR 80CE	2,6	1,5				0,55	0,75							3,9	3,8	3,7	3,6	3,5	3,2	2,5									
NR 80BE	2,6	1,5				0,55	0,75	**H** m						4,7	4,6	4,5	4,4	4,3	3,8	3,3	2,4								
NR 80AE	3,3	1,9				0,75	1							5,5	5,4	5,3	5,2	5,1	4,8	4,3	3,4	2							
NR 100CE	5	2,9				1,1	1,5											6,6	6,4	6,3	6	5,6	4,6	3,3					
NR 100BE	5	2,9				1,1	1,5											7,5	7,4	7,2	7	6,6	5,6	4,4					
NR 100AE	6	3,5				1,5	2											9	8,9	8,8	8,6	8,3	7,4	6,2	4,8				
NR 125CE	8,6	5				2,2	3													10,2	10,1	10	9,6	9	8,2	7,1	5,7	4	
NR 125BE	10,9	6,3				3	4													12	11,9	11,8	11,6	11	10,4	9,4	8,2	6,7	5,1
NR 125AE	14,7	8,5				4	5,5													13,6	13,5	13,4	13,2	12,9	12,3	11,4	10,3	8,8	7,2

P1 Максимальная потребляемая мощность. P2 Номинальная мощность двигателя. **H** Общая высота напора в м. Допуски согласно стандарта ISO 9906, приложение "A".

Размеры и вес

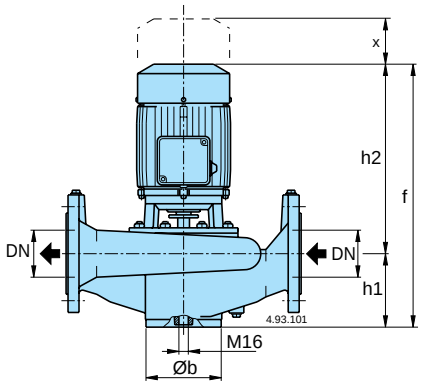

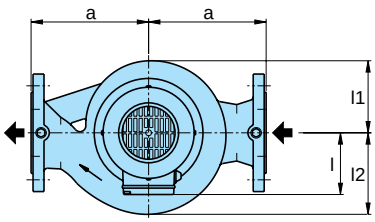

Установка

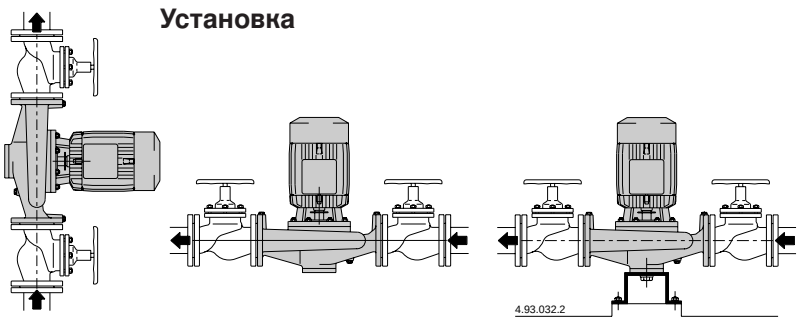

Фланцы PN 10, EN 1092-2

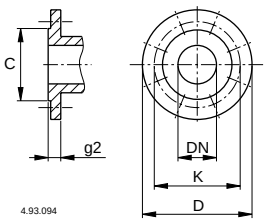

ТИП	мм										kg
	DN	a	f	h1	h2	Øb	l	l1	l2	x	
NR 50DE/2-CE/2	50	160	360	90	270	98	105	93	100	70	29,5-30
NR 50AE-BE-CE	50	160	360	90	270	98	105	93	100	70	24-24-24
NR 65AE-BE-CE	65	180	370	100	270	118	105	102	114	70	28-28-28
NR 80AE-BE-CE	80	200	445	125	320	130	110	123	140	80	38,5-38-37,5
NR 100BE-CE	100	250	485	150	335	162	110	153	173	105	59-59
NR 100AE	100	250	510	150	360	162	140	153	173	105	64
NR 125CE	125	300	540	170	370	194	140	172	195	120	89
NR 125AE-BE	125	300	610	170	440	194	170	172	195	120	110-108

мм						
DN	C	K	D	Отверстия		g2
				N°	Ø	
50	99	125	165	4	19	20
65	118	145	185	4	19	20
80	132	160	200	8	19	22
100	156	180	220	8	19	24
125	184	210	250	8	19	24

Характеристические кривые n ≈ 2900 об./мин. n ≈ 1450 об./мин.

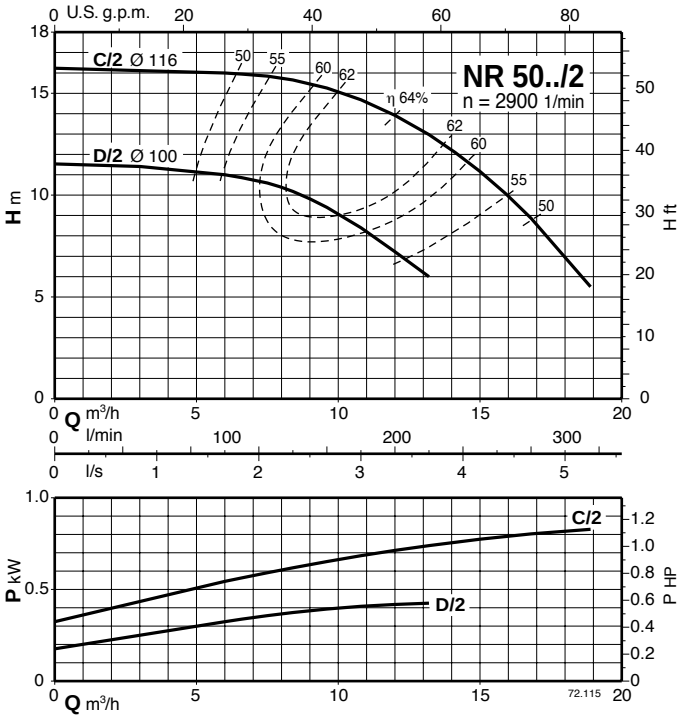

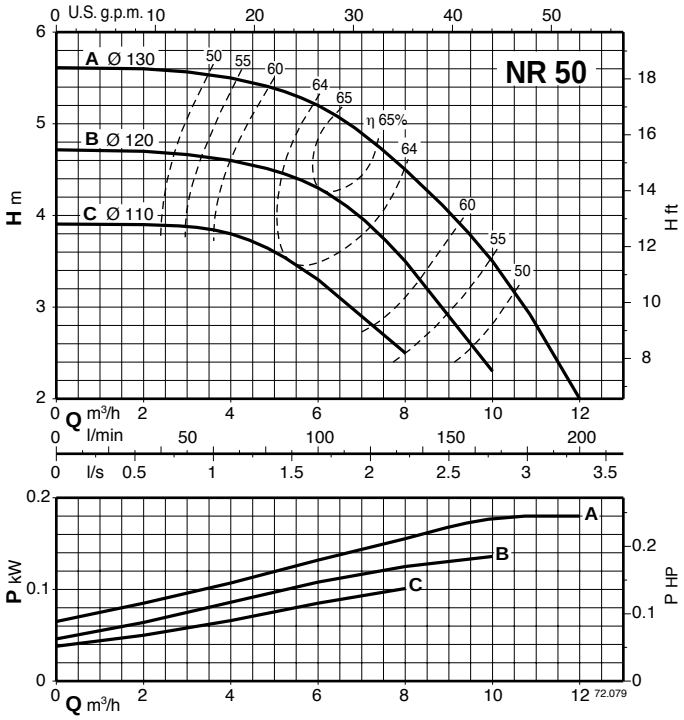

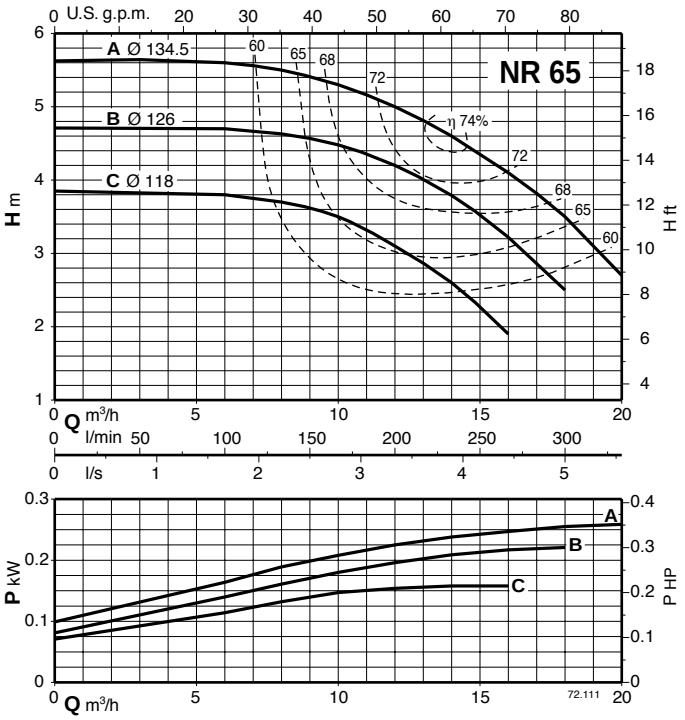

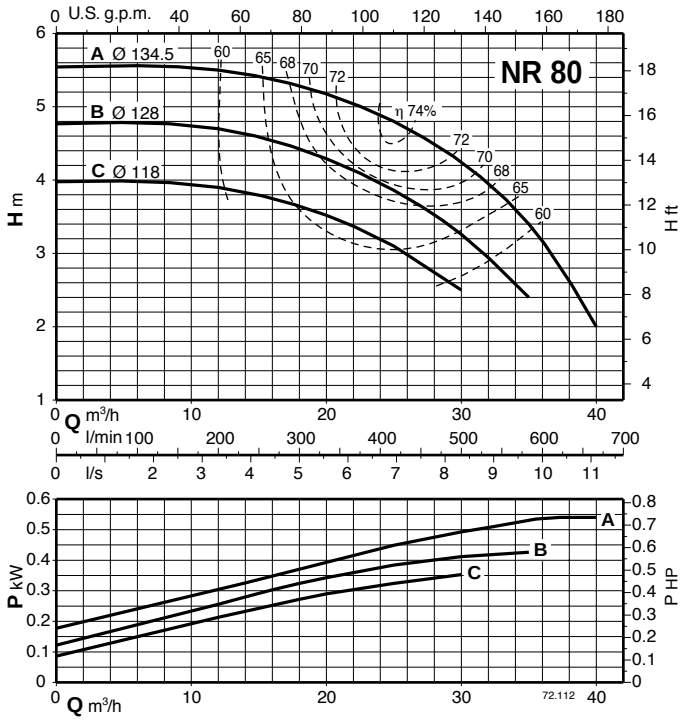

Характеристические кривые n ≈ 1450 об./мин.

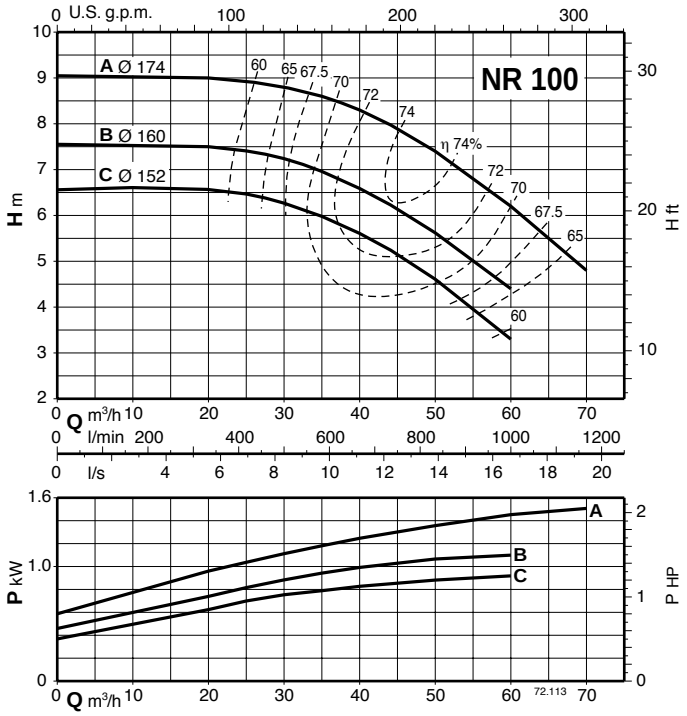

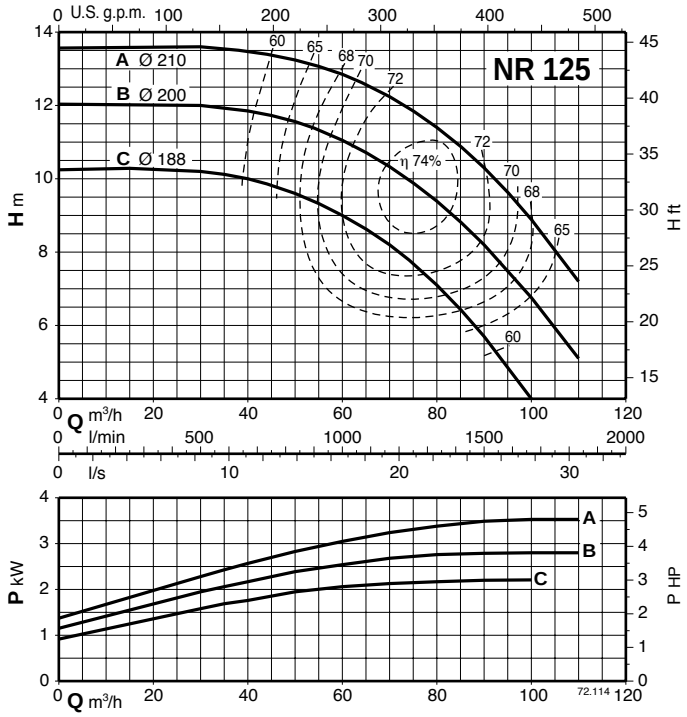

MXH

Моноблочные горизонтальные многоступенчатые насосы из нержавеющей стали

calpeda CREATIVE TECHNOLOGY

Конструкция

Моноблочные горизонтальные многоступенчатые насосы из хромоникелевой стали.
Компактная и прочная конструкция, без выступающих фланцев и с монолитным соединением между насосом и двигателем с опорными ножками.
Корпус насоса монолитный, открыт только с одной стороны (барабанного типа), фронтальный всасывающий раструб расположен выше вала насоса и радиальный подающий раструб вверху.
Пробки для заполнения и слива на средней линии, доступны с любой стороны (как зажимная коробка).

6

Применение

Водоснабжение.
Перекачка чистых жидкостей, не содержащих абразивных примесей и не агрессивных для нержавеющей стали (по требованию поставляются насосы с уплотнением из особых материалов).
Универсальный насос, использование в быту, в промышленности, на садовых участках и для полива.

Эксплуатационные ограничения

Температура жидкости от -15°C до +110°C.
Температура окружающего воздуха не более 40°C.
Максимально допустимое конечное давление в корпусе насоса: 10 бар.

Электродвигатель

Асинхронный 2-полюсный электродвигатель, частота 50 Гц.
MXH : трехфазный 230/400 В (±10%)
MXHM : монофазный 230 В (±10%), с термозащитным устройством.
Конденсатор встроен в контактную коробку.
Изоляция класса “F”.
Защитное устройство IP 54.
Конструкция в соответствии со стандартами: IEC 34;
CEI 8-6, IEC 38;
CEI 61-50, IEC 335-1, EN 60335-1;
CEI 61-69, IEC 335-2-41, EN 60335-2-41;
IEC 529, EN 60529.

Конструкционные материалы

Составная часть	Материал
Корпус насоса	Хромоникелевая сталь 1.4301 EN 10088 (AISI 304)
Корпус каскада	Хромоникелевая сталь 1.4301 EN 10088 (AISI 304)
Уплот. кольцо раб. колеса	PTFE (Тефлон)
Рабочее колесо	Хромоникелевая сталь 1.4301 EN 10088 (AISI 304)
Крышка корпуса	Хромоникелевая сталь 1.4301 EN 10088 (AISI 304)
Распорная втулка	Хромоникелевая сталь 1.4301 EN 10088 (AISI 304)
Вал насоса	Хромоникелевая сталь 1.4305 EN 10088 (AISI 303)
Пробка	Хромоникелевая сталь 1.4305 EN 10088 (AISI 303)
Мех. уплотнение с гнездом по стандарту ISO 3069	Алюмоксидная керамика, уголь, EPDM (другие материалы по требованию)

Специальные исполнения под заказ

- для работы с другими напряжениями - для работы с частотой 60 Гц
- с защитным устройством IP 55 - специальные мех. уплотнения
- уплотнительные кольца из витона
- для работы с жидкостями или в окружающей среде с повышенной температурой

Область применения *n ≈ 2800 об./мин.*

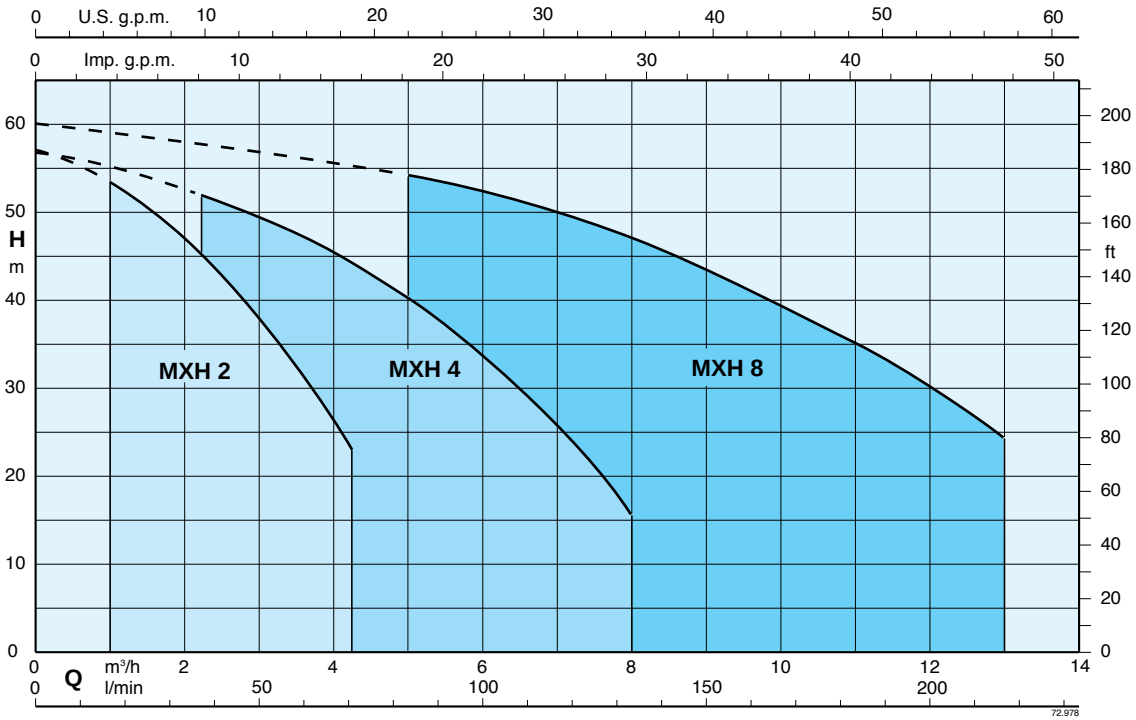

MXH

Моноблочные горизонтальные многоступенчатые насосы из нержавеющей стали

calpeda CREATIVE TECHNOLOGY

Тех. характеристики n ≈ 2800 об./мин.

3 ~	230 V	400 V	1 ~	230 V	P1	P2		Q m³/h	0	1	1,5	2	2,5	3	3,5	4	4,25
	A	A		A	kW	kW	HP	l/min	0	16,6	25	33,3	41,6	50	58,3	66,6	70,8
MXH 202E	1,7	1	**MXHM 202E**	2,3	0,5	0,33	0,45		22	20,5	19	18	16	14	11,5	9	8
MXH 203E	2,4	1,4	**MXHM 203E**	3	0,65	0,45	0,6	**H**	33	31	29	27	24	21,5	18	14,5	12,5
MXH 204E	2,8	1,6	**MXHM 204E**	4,2	0,9	0,55	0,75	m	45	42,5	40	37,5	34	30	25,5	21	18
MXH 205E	3,5	2	**MXHM 205E**	5,4	1,2	0,75	1		57	53,5	50,5	47	43	38	32,5	26,5	23

3 ~	230 V	400 V	1 ~	230 V	P1	P2		Q m³/h	0	2,25	3	3,5	4	4,5	5	6	7	8
	A	A		A	kW	kW	HP	l/min	0	37,5	50	58,3	66,6	75	83,3	100	116	133
MXH 402E	2,4	1,4	**MXHM 402E**	3	0,65	0,45	0,6		22,5	20	19,5	18,5	17,5	16	15	12,5	9,5	6
MXH 403E	2,8	1,6	**MXHM 403E**	4,2	0,9	0,55	0,75	**H**	33	30	29	27,5	26	24,5	23	19,5	15	9,5
MXH 404E	3,5	2	**MXHM 404E**	5,4	1,2	0,75	1	m	44,5	40,5	38	36,5	35	33	31	26	20	12,5
MXH 405E	4,7	2,7	**MXHM 405**	7,4	1,5	1,1	1,5		56,5	52	50	47,5	45,5	43	40	33,5	26	16,5

3 ~	230 V	400 V	1 ~	230 V	P1	P2		Q m³/h	0	5	6	7	8	9	10	11	12	13
	A	A		A	kW	kW	HP	l/min	0	83,3	100	116	133	150	166	183	200	216
MXH 802E	3,7	2,2	**MXHM 802E**	5,7	1,2	0,75	1		22,5	20,5	20	19	18	16,5	15	13	11	8,5
MXH 803	5	2,9	**MXHM 803**	7,4	1,5	1,1	1,5	**H**	36	32	30,5	29	27,5	25,5	23	20	17	14
MXH 804	6,4	3,7	**MXHM 804**	9,2	2	1,5	2	m	48	42,5	41	39	37	34,5	32	28	24	19,5
MXH 805	7,5	4,3				1,8	2,5		60	54	52	49,5	47	43,5	39,5	35	29,5	24

P1 Максимальная потребляемая мощность.
P2 Номинальная мощность двигателя.

Результаты испытаний с холодной чистой водой, без газа.
Допуски согласно стандарту ISO 9906, приложение “A”.

Размеры и вес

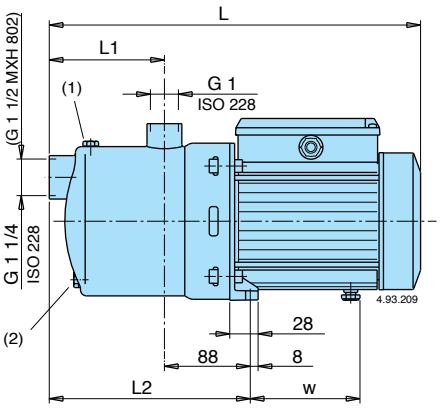

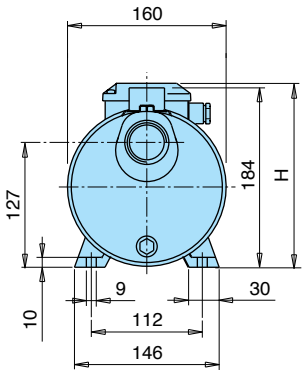

ТИП	мм					kg	
	L	L1	L2	H	w	MXH	MXHM
MXH 202E - MXHM 202E	331	94	182	176	98,5	6,8	6,9
MXH 203E - MXHM 203E	331	94	182	176	98,5	7,6	7,7
MXH 204E - MXHM 204E	381	118	206	189	112	10	11
MXH 205E - MXHM 205E	405	142	230	189	112	11,5	12,5
MXH 402E - MXHM 402E	331	94	182	176	98,5	7,6	7,7
MXH 403E - MXHM 403E	357	94	182	189	112	9,3	10,3
MXH 404E - MXHM 404E	381	118	206	189	112	10,8	11,8
MXH 405E	405	142	230	189	112	13	
MXH 802E - MXHM 802E	381	118	206	189	112	10,6	11,6

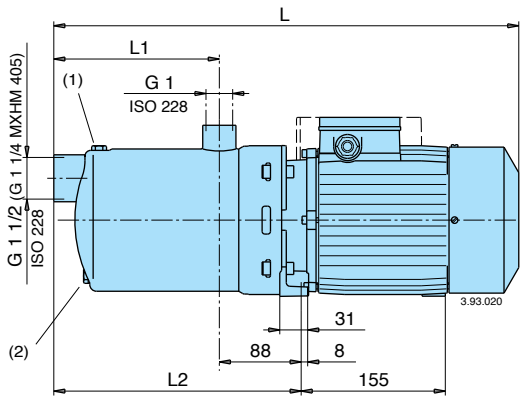

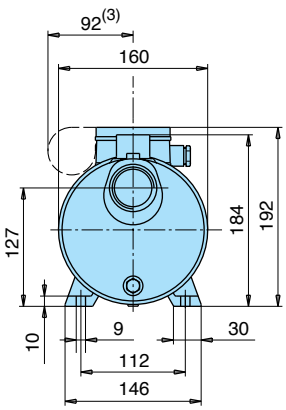

ТИП	мм			kg	
	L	L1	L2	MXH	MXHM
MXHM 405	464	142	230		18
MXH 803 - MXHM 803	440	118	206	15,8	16,9
MXH 804 - MXHM 804	470	148	236	18,2	19,2
MXH 805	500	178	266	19	

(1) Заполнение (2) Слив (3) MXHM

Характеристические кривые n ≈ 2800 об./мин.

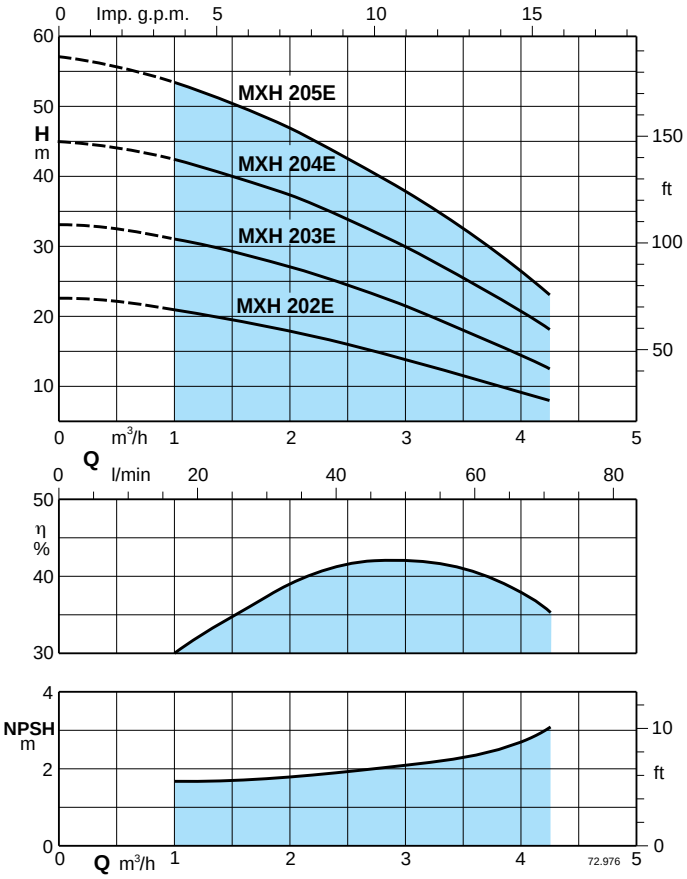

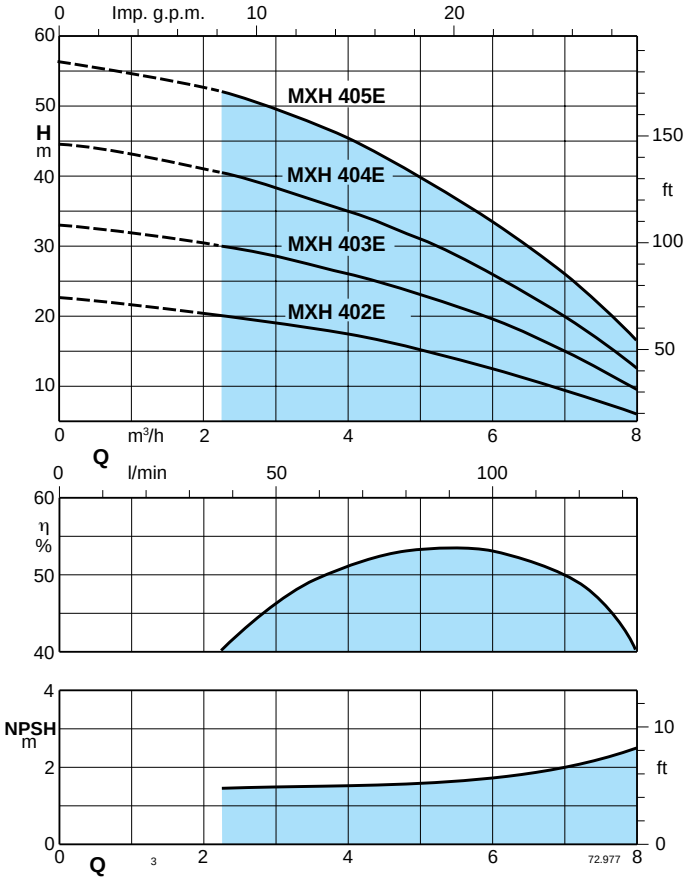

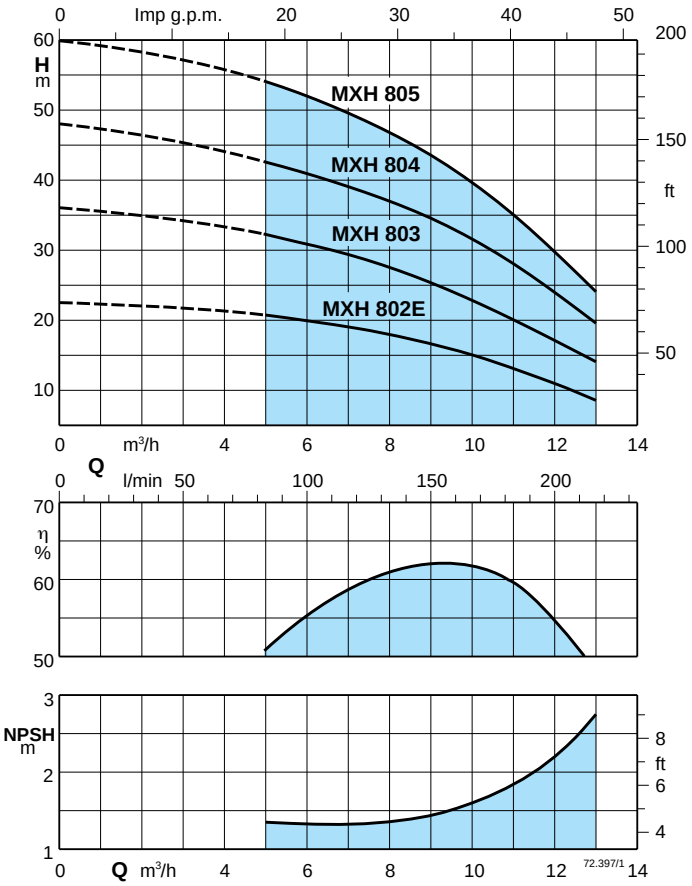

Результаты испытаний с холодной чистой водой, без газа.
Для значения положительной высоты напора рекомендуется запас в +0,5 м.
Допуски согласно стандарту ISO 9906, приложение “A”.

Вид в разрезе

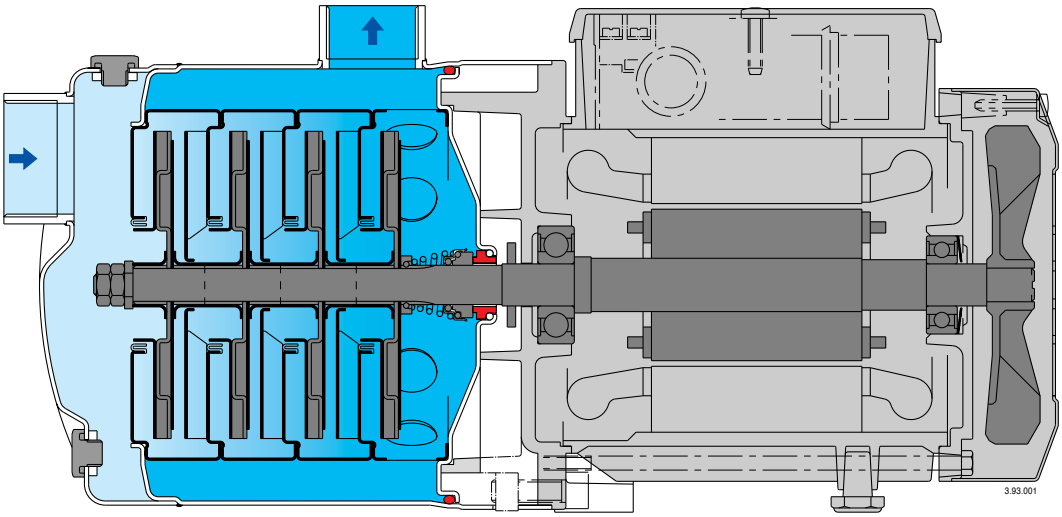

- Дополнительная защита от работы без воды, со всасывающим патрубком, расположенным выше вала насоса.
- Надежность. Все гидравлические компоненты, контактирующие с водой изготовлены из нержавеющей стали. работа с жидкостями с температурой от -15°C до +110°C.
- Прочность. Корпус насоса монолитный со стенками большой толщины, открыт только с одной стороны.
- Компактность. Соединительная часть и основание монолитные. без выступающих фланцев.
- Более высокая степень защиты от потерь через уплотнения, крышка насоса отделена от крышки двигателя. Возможен осмотр уплотнений через боковые отверстия между двумя стенками. Более высокая степень защиты от проникновения воды в двигатель снаружи, полученная за счет удлинения корпуса насоса вокруг соединительной втулки.

MXP

Моноблочные горизонтальные многоступенчатые насосы

calpeda CREATIVE TECHNOLOGY

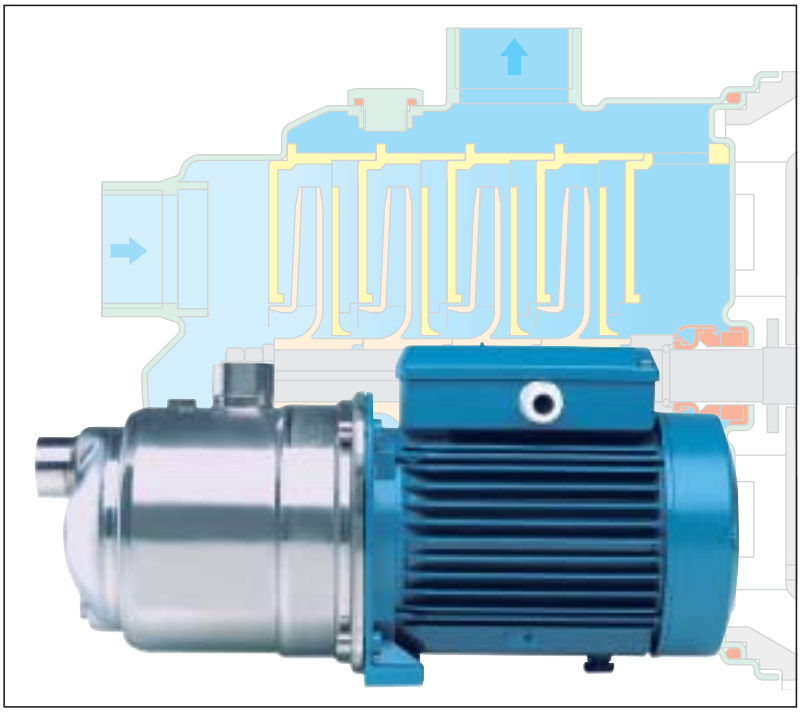

Конструкция

Моноблочный горизонтальный многоступенчатый насос.
Корпус насоса монолитный **из нержавеющей хромоникелевой стали**, открыт только с одной стороны (барабанного типа), фронтальный всасывающий раструб расположен выше вала насоса и радиальный подающий раструб вверху.
Ступени изготовлены из норила.

Применение

Водоснабжение.
Использование в быту, на садовых участках и для полива.

Эксплуатационные ограничения

Температура жидкости от 0°C до +35°C.
Температура окружающего воздуха не более 40°C.
Максимально допустимое конечное давление в корпусе насоса: 8 бар.
Непрерывный режим работы.

Электродвигатель

Асинхронный 2-полюсный электродвигатель, частота 50 Гц (2800 об./мин.)
MXP: трехфазный 230/400 В ±10%
MXPM: монофазный 230 В ±10% с термозащитным устройством.
Конденсатор встроен в контактную коробку.
Изоляция класса “F”.
Защитное устройство IP 54.
Конструкция в соответствии со стандартом EN 60335-2-41 (CEI 61-69).

Конструкционные материалы

Составная часть	Материал
Корпус насоса	Хромоникелевая сталь 1.4301 EN 10088 (AISI 304)
Крышка корпуса	Хромоникелевая сталь 1.4301 EN 10088 (AISI 304)
Вал насоса	Хромовая сталь 1.4104 EN 10088 (AISI 430)
Пробка	Хромоникелевая сталь 1.4305 EN 10088 (AISI 303)
Корпус ступени	PPO-GF20 (Норил)
Рабочее колесо	PPO-GF20 (Норил)
Мех. уплотнение	Керамика, уголь, NBR

Область применения n ≈ 2800 об./мин.

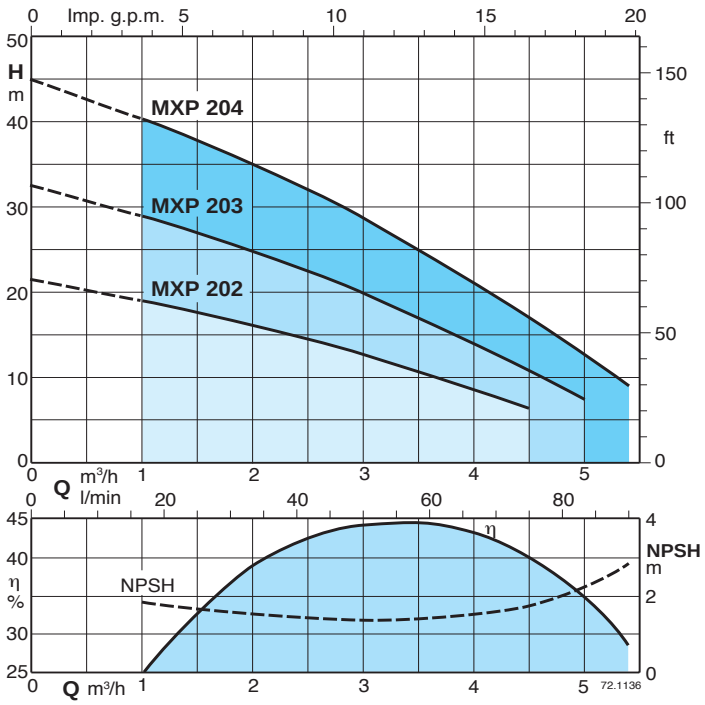

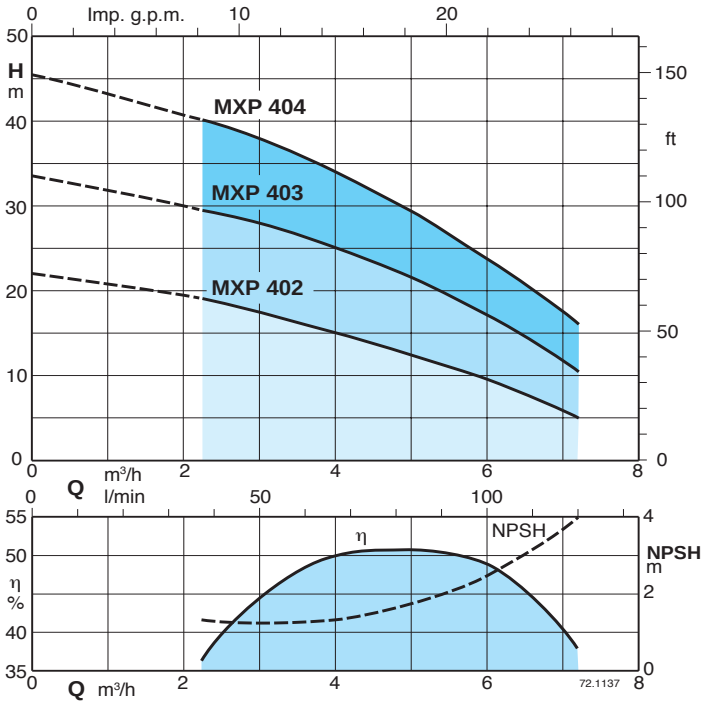

MXP

Моноблочные горизонтальные многоступенчатые насосы

Тех. характеристики $n \approx 2800$ об./мин.

3 ~	230 V	400 V	1 ~	230 V	P_1	P_2		Q m³/h	0	1	1,5	2	2,5	3	3,5	4	4,5	5	5,4
	A	A		A	kW	kW	HP	l/min	0	16,6	25	33,3	41,6	50	58,3	66,6	75	83,3	90
MXP 202	1,7	1	**MXPM 202**	2,3	0,45	0,33	0,45		21,5	19	17,5	16	14,5	12,5	10,5	8,5	6,5		
MXP 203	2,4	1,4	**MXPM 203**	3	0,63	0,45	0,6	**H** m	32,5	29	27	25	22,5	20	17	14	11	7,5	
MXP 204	2,8	1,6	**MXPM 204**	4,2	0,8	0,55	0,75		45	40	37,5	35	32	28,5	25	21,5	17	13	9

3 ~	230 V	400 V	1 ~	230 V	P_1	P_2		Q m³/h	0	2,25	3	3,5	4	4,5	5	6	7,2
	A	A		A	kW	kW	HP	l/min	0	37,5	50	58,3	66,6	75	83,3	100	120
MXP 402	2,4	1,4	**MXPM 402**	3	0,61	0,45	0,6		22	19	17,5	16,5	15	14	12,5	9,5	5
MXP 403	2,8	1,6	**MXPM 403**	4,2	0,9	0,55	0,75	**H** m	33,5	30	28	26,5	25	23	21,5	17	10
MXP 404	3,5	2	**MXPM 404**	5,4	1,2	0,75	1		46	40	38	36,5	34	32	29,5	24	16

P_1 Максимальная потребляемая мощность.
P_2 Номинальная мощность двигателя.
Допуски согласно стандарту ISO 9906, приложение “A”.

Результаты испытаний с холодной чистой водой, без газа.
Для значения положительной высоты напора рекомендуется запас в +0,5 м.
При расходе более 4 куб.м/час использовать всасывающую трубу G 1 1/4 (DN 32).

Размеры и вес

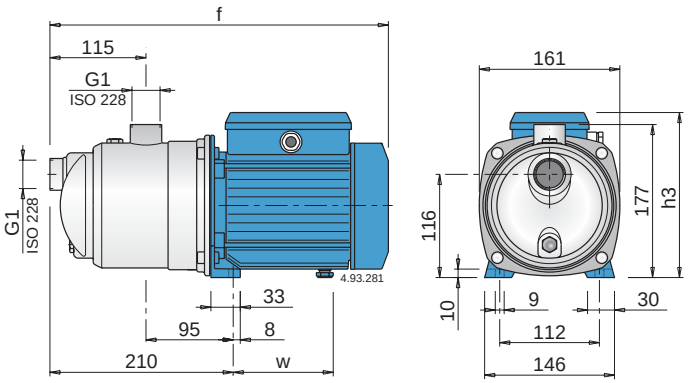

ТИП	mm			kg	
	f	h3	w	MXP	MXPM
MXP 202 - MXPM 202	362	176	102	5,9	6
MXP 203 - MXPM 203	362	176	102	6,6	6,7
MXP 204 - MXPM 204	391	188	112	8,7	9,6
MXP 402 - MXPM 402	362	176	102	6,5	6,6
MXP 403 - MXPM 403	391	188	112	8,6	9,5
MXP 404 - MXPM 404	391	188	112	9,5	10,5

Вид в разрезе

Дополнительная защита
от работы без воды, со всасывающим патрубком, расположенным выше вала насоса.

Прочность.
Корпус насоса монолитный, открыт только с одной стороны.

Компактность.
Соединительная часть и основание монолитные.

Низкий уровень шума.
Водяной поток проходит вокруг ступеней.

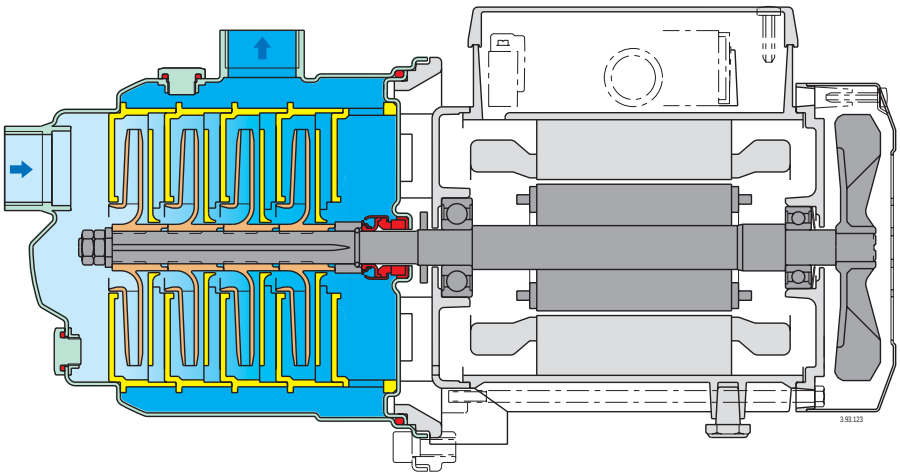

MXA

Самовсасывающие многоступенчатые насосы

calpeda CREATIVE TECHNOLOGY

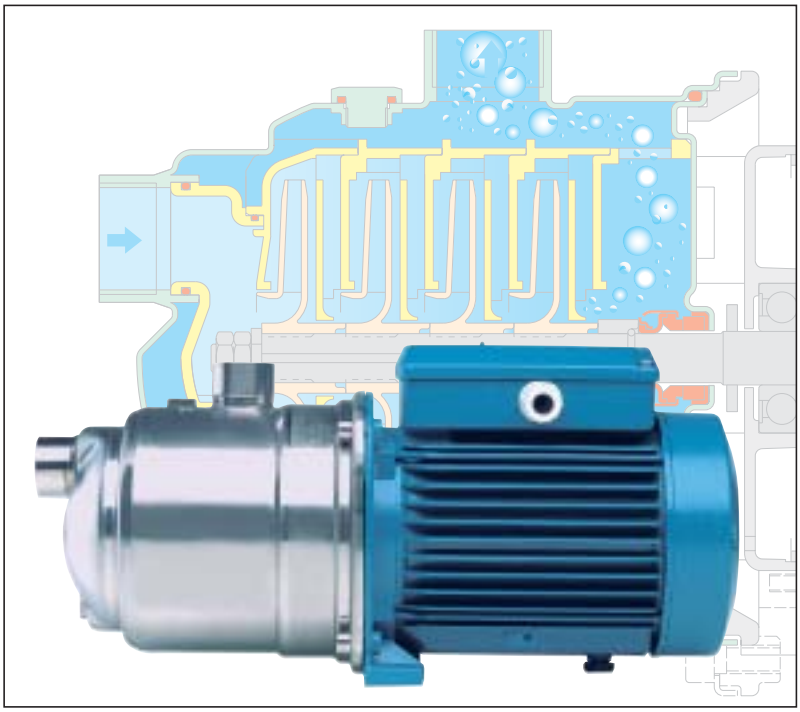

Конструкция

Моноблочный горизонтальный самовсасывающий многоступенчатый насос.
Корпус насоса монолитный **из нержавеющей хромоникелевой стали**, открыт только с одной стороны (барабанного типа), фронтальный всасывающий раструб расположен выше вала насоса и радиальный подающий раструб вверху.
Ступени изготовлены из норила.

Применение

Водоснабжение.
Использование в быту, на садовых участках и для полива.

Эксплуатационные ограничения

Температура жидкости от 0°C до +35°C.
Температура окружающего воздуха не более 40°C.
Высота всасывания до 8 м.
Максимально допустимое конечное давление в корпусе насоса: 8 бар.
Непрерывный режим работы.

Конструкционные материалы

Составная часть	Материал
Корпус насоса	Хромоникелевая сталь 1.4301 EN 10088 (AISI 304)
Крышка корпуса	Хромоникелевая сталь 1.4301 EN 10088 (AISI 304)
Вал насоса	Хромовая сталь 1.4104 EN 10088 (AISI 430)
Пробка	Хромоникелевая сталь 1.4305 EN 10088 (AISI 303)
Всасывающая часть	PPO-GF20 (Норил)
Корпус ступени	PPO-GF20 (Норил)
Рабочее колесо	PPO-GF20 (Норил)
Мех. уплотнение	Керамика, уголь, NBR

Электродвигатель

Асинхронный 2-полюсный электродвигатель, частота 50 Гц (2800 об./мин.)
MXA: трехфазный 230/400 В ±10%
MXAM: монофазный 230 В ±10% с термозащитным устройством.
Конденсатор встроен в контактную коробку.
Изоляция класса “F”.
Защитное устройство IP 54.
Конструкция в соответствии со стандартом EN 60335-2-41 (CEI 61-69).

Область применения *n ≈ 2800 об./мин.*

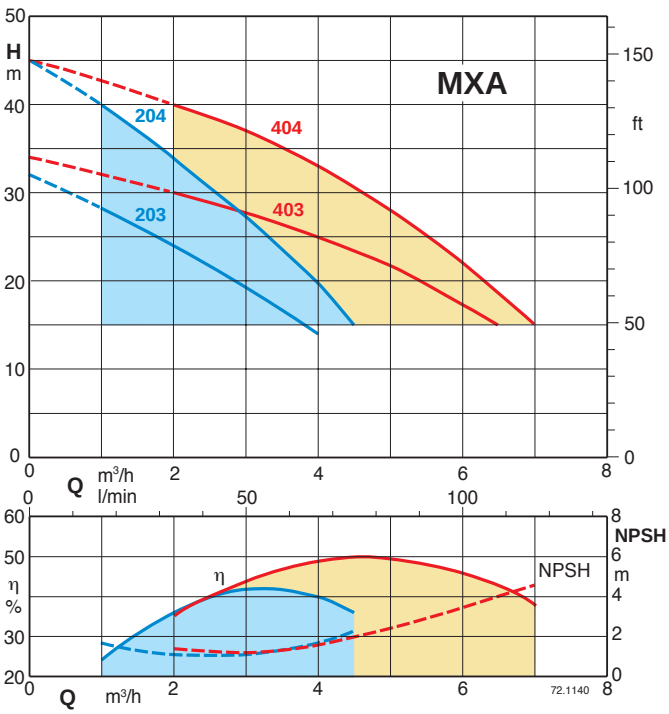

Способность самовсасывания

H_2O, T = 20°C, Pa = 1000 hPa (mbar)
50 Hz (n = 2800 1/min)

Hs (m) ≤	h (mm) 203	204	403	404
2	100	100	100	100
4	200	200	100	200
6	450	450	300	300
8	600	600	450	450

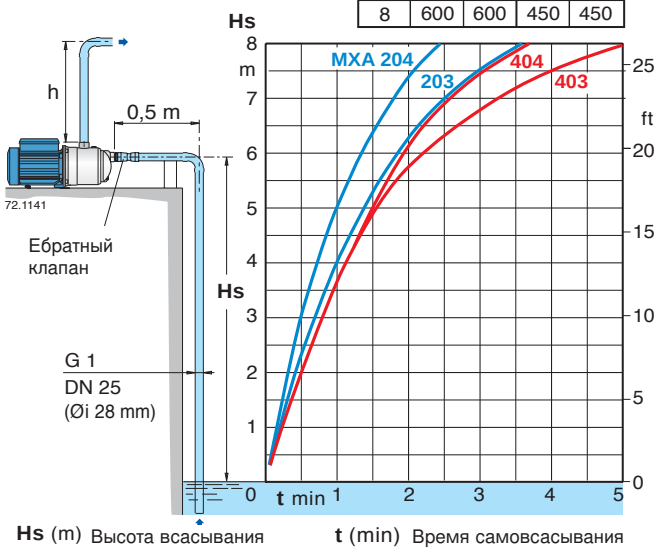

Hs (m) Высота всасывания **t** (min) Время самовсасывания

MXA

Самовсасывающие многоступенчатые насосы

calpeda
CREATIVE TECHNOLOGY

Тех. характеристики $n \approx 2800$ об./мин.

3 ~	230 V	400 V	1 ~	230 V	P_1	P_2		Q m³/h	0	1	2	3	4	4,5		
	A	A		A	kW	kW	HP	Q l/min	0	16,6	33,3	50	66,6	75		
MXA 203	2,4	1,4	**MXAM 203**	3	0,63	0,45	0,6	H m	32	28	24	19	14			
MXA 204	2,8	1,6	**MXAM 204**	4,2	0,8	0,55	0,75		45	40	34	27	20	15		

3 ~	230 V	400 V	1 ~	230 V	P_1	P_2		Q m³/h	0	2	3	4	5	6	6,5	7
	A	A		A	kW	kW	HP	Q l/min	0	33,3	50	66,6	83,3	100	108,3	116,6
MXA 403	2,8	1,6	**MXAM 403**	4,2	0,9	0,55	0,75	H m	34	30	28	25	22	17	15	
MXA 404	3,5	2	**MXAM 404**	5,4	1,2	0,75	1		45	40	37	33	28	22	19	15

P_1 Максимальная потребляемая мощность.
P_2 Номинальная мощность двигателя.
Допуски согласно стандарту ISO 9906, приложение “A”.

Результаты испытаний с холодной чистой водой, без газа.
Для значения положительной высоты напора рекомендуется запас в +0,5 м.
При расходе более 4 куб.м/час использовать всасывающую трубу G 1 1/4 (DN 32).

Размеры и вес

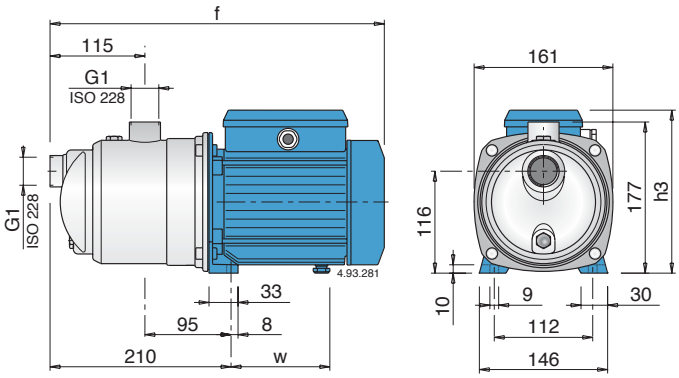

ТИП	mm			Вес нетто kg	
	f	h3	w	MXA	MXAM
MXA 203 - MXAM 203	362	176	102	6,6	6,7
MXA 204 - MXAM 204	391	188	112	8,7	9,6
MXA 403 - MXAM 403	391	188	112	8,6	9,5
MXA 404 - MXAM 404	391	188	112	9,5	10,5

Вид в разрезе

Дополнительная защита
от работы без воды, со всасывающим патрубком, расположенным выше вала насоса и с функцией самовсасывания.

Прочность.
Корпус насоса монолитный, открыт только с одной стороны.

Компактность.
Соединительная часть и основание монолитные.

Низкий уровень шума.
Водяной поток проходит вокруг ступеней.

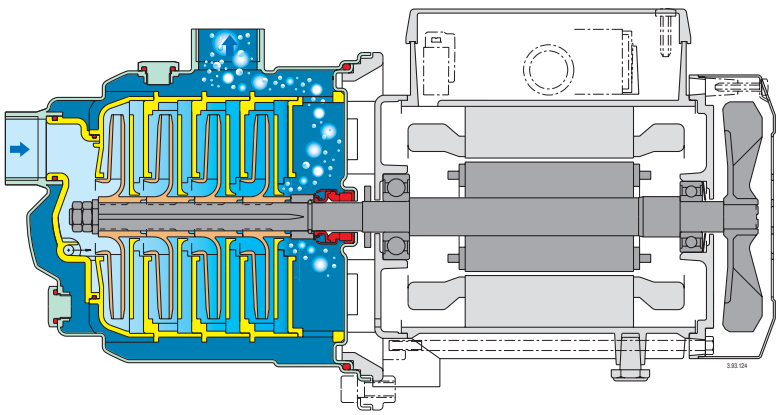

MXSU

Моноблочные вертикальные многоступенчатые насосы

calpeda
CREATIVE TECHNOLOGY

Конструкция

Моноблочные вертикальные многоступенчатые насосы, выполненные из нержавеющей хромоникелевой стали, крышка двигателя - из латуни.
Всасывающий раструб снизу и подающий раструб сверху.
Двигатель охлаждается перекачиваемой водой, проходящей между кожухом двигателя и наружным кожухом.
Двойное уплотнение на валу с вставленной масляной камерой.

Применение

Для чистой воды без содержания абразивных частиц и веществ, агрессивных к конструкционным материалам насоса.
Использование в быту и в промышленности.
Установка в непроветриваемых помещениях.
Работа в системах, подверженных воздействию потока воды.
При необходимости наличия бесшумного насоса.

Эксплуатационные ограничения

Температура жидкости не более 35°C.
Макс. давление, допускаемое в корпусе насоса: 10 бар.
Непрерывный режим эксплуатации.

Электродвигатель

Двухполюсный асинхронный двигатель, 50 Гц, 2900 об./мин.

MXSU : трехфазный 230 В (±10%);
трехфазный 400 В (±10%).

MXSUM : монофазн. 230 В (±10%) с термозащитн. устройством.

Конденсатор в блоке управления по требованию.

Кабель: длина 2 м, 4 x 1 мм2, тип H07RN-F.
Изоляция класса “F”.
Защита IP 68 (для непрерывной работы в погруженном положении).
Обмотка сухая с тройной пропиткой, устойчивой к влаге.
Исполнение в соответствии со стандартом EN 60335-2-41 (CEI 61-69).

Конструкционные материалы

Составная часть	Материал
Наружный кожух Корпус всасывающей части Корпус ступеней Рабочее колесо Крышка маслян. камеры Распорная втулка Кожух двигателя	Хромоникелевая сталь 1.4301 EN 10088 (AISI 304)
Вал	Хромоникелевая сталь 1.4305 EN 10088 (AISI 303)
Крышка двигателя	Латунь P- Cu Zn 40 Pb 2 UNI 5705
Колено	Латунь P- Cu Zn 40 Pb 2 UNI 5705, никелированная
Верх. механическ. уплотнение Нижнее механич. уплотнение	Стеатит, уголь, NBR Алюмоксидная керамика, Карбид кремния, NBR
Смазка для уплотнения	Белое масло для пищевого и медицинского использования

Специальные исполнения под заказ

- для работы под другими напряжениями
- для работы с частотой 60 Гц

Область применения *n ≈ 2900 об./мин.*

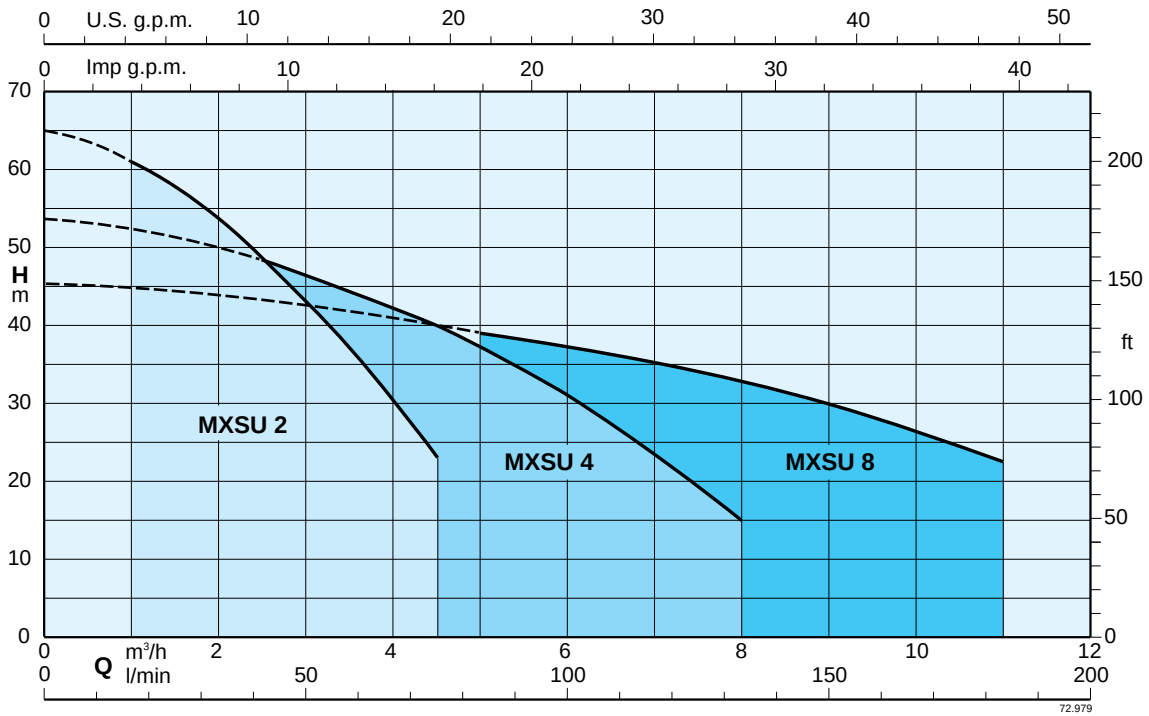

MXSU

Моноблочные вертикальные многоступенчатые насосы

calpeda
CREATIVE TECHNOLOGY

Тех. характеристики n ≈ 2900 об./мин.

3 ~	230 V	400 V	1 ~	230 V	Конденсатор		P1	P2		Q m³/h	0	1	1,5	2	2,5	3	3,5	4	4,5	
	A	A		A	µF	V	kW	kW	HP	l/min	0	16,6	25	33,3	41,6	50	58,3	66,6	75	
MXSU 203	2,4	1,4	**MXSUM 203**	3,5	20	450	0,8	0,55	0,75		33	31	29,5	27,5	25	22	19	16	12	
MXSU 204	2,7	1,6	**MXSUM 204**	4,1	20	450	0,85	0,55	0,75		44	41,5	39,5	36,5	33,5	29,5	25,5	21	16	
MXSU 205	3,3	1,9	**MXSUM 205**	5	20	450	1,1	0,75	1	**H** m	53	49,5	47	44	40	35	30	25	19	
MXSU 206	3,8	2,2	**MXSUM 206**	6	25	450	1,3	0,9	1,2		65	61	58	54	49	43	37	30,5	23	

3 ~	230 V	400 V	1 ~	230 V	Конденсатор		P1	P2		Q m³/h	0	2,5	3	3,5	4	4,5	5	6	7	8
	A	A		A	µF	V	kW	kW	HP	l/min	0	41,6	50	58,3	66,6	75	83,3	100	116	133
MXSU 404	3,8	2,2	**MXSUM 404**	6	25	450	1,3	0,9	1,2	**H** m	43	39	38	36,5	34,5	33	30,5	25,5	19,5	13
MXSU 405	4,5	2,6	**MXSUM 405**	7	25	450	1,55	1,1	1,5		53	48	46,5	45	42,5	40	37,5	31	24	15

3 ~	230 V	400 V	1 ~	230 V	Конденсатор		P1	P2		Q m³/h	0	5	6	7	8	9	10	11		
	A	A		A	µF	V	kW	kW	HP	l/min	0	83,3	100	116	133	150	166	183		
MXSU 803	4,5	2,6	**MXSUM 803**	7	25	450	1,55	1,1	1,5	**H** m	34,5	29,5	28	26,5	24,5	22,5	20	16,5		
MXSU 804	6,6	3,8						1,5	2		45,5	39	37	35	32,5	30	26,5	22,5		

P1 Максимальная потребляемая мощность.
P2 Номинальная мощность двигателя.

Результаты испытаний с холодной чистой водой, без газа.
Допуски согласно стандарта ISO 9906, приложение “A”.

Размеры и вес

Насос	H мм	kg
MXSU 203	524	11,3
MXSU 204	524	11,5
MXSU 205	548	12
MXSU 206	572	13,3
MXSU 404	524	12,4
MXSU 405	548	12,9
MXSU 803	548	12,5
MXSU 804	548	14,7

Насос	H мм	kg
MXSUM 203	524	12,3
MXSUM 204	524	12,5
MXSUM 205	548	13,6
MXSUM 206	572	14,8
MXSUM 404	524	14
MXSUM 405	548	14,4
MXSUM 803	548	14,1

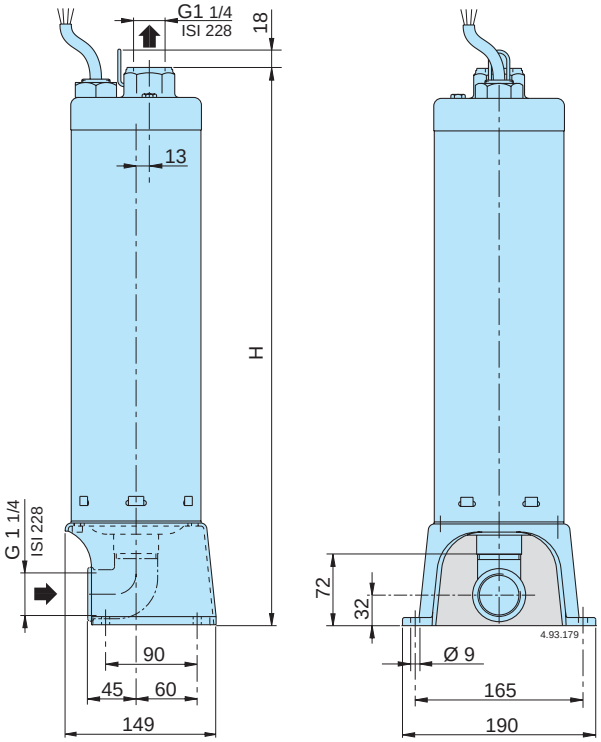

Характеристические кривые n ≈ 2900 об./мин.

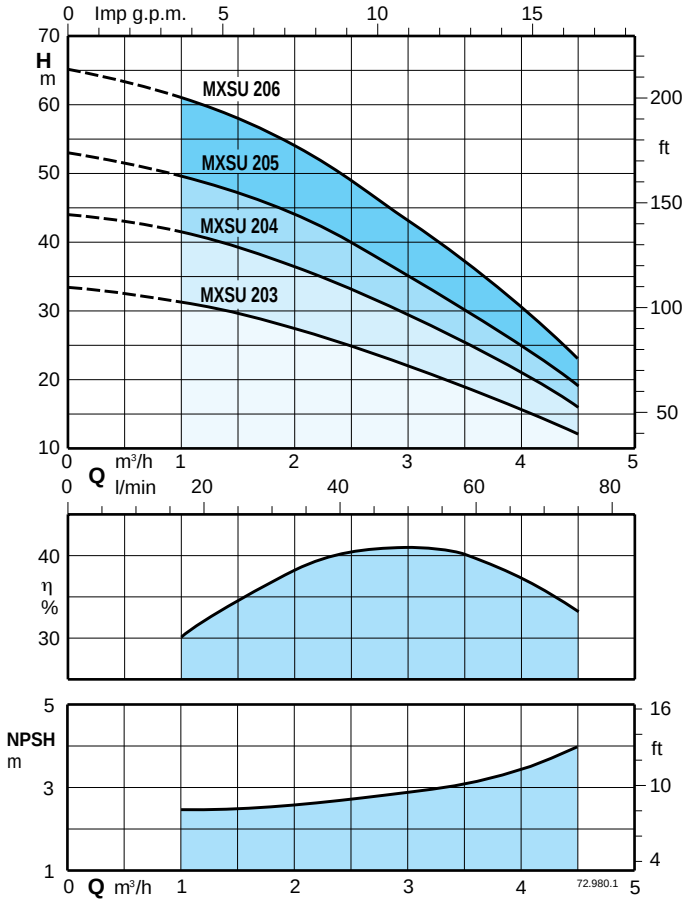

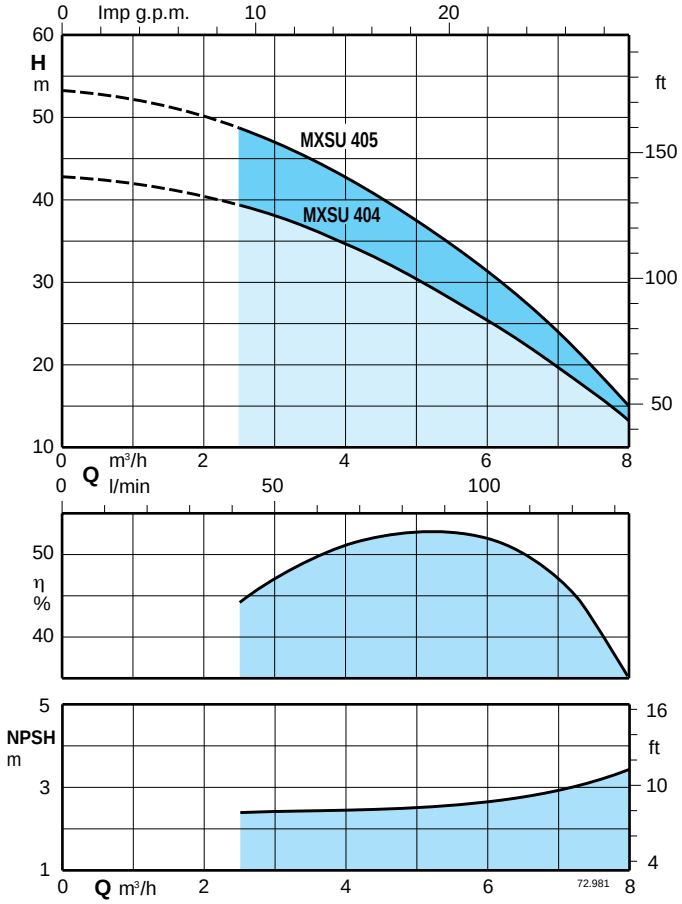

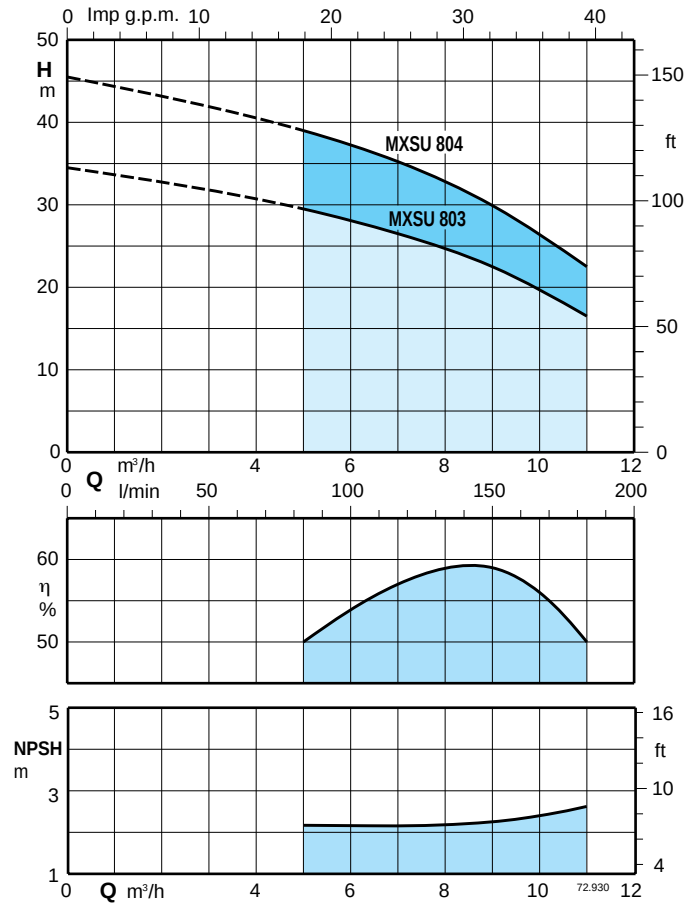

Вид в разрезе

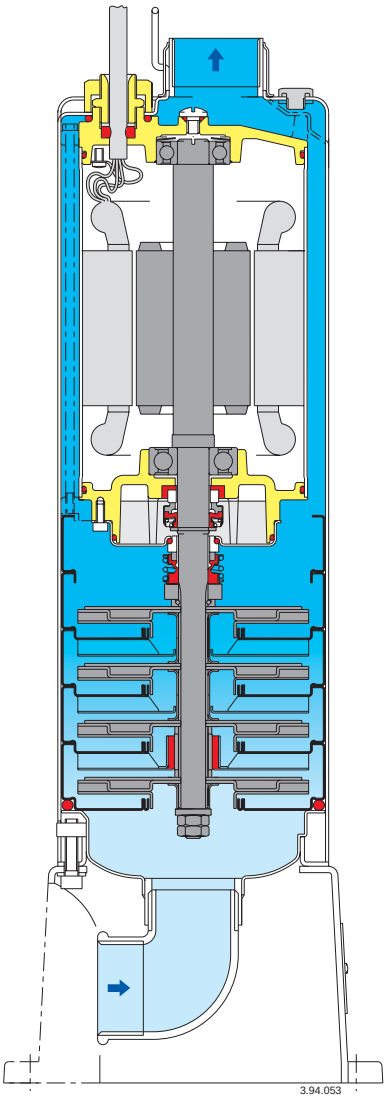

Коробка управления для монофазных насосов (под заказ) **es**

Насос	Коробка управления	Конденсатор	
MXSUM 203	**QM 11**	20 µF	450 V
MXSUM 204			
MXSUM 205			
MXSUM 206	**QM 12**	25 µF	450 V
MXSUM 404			
MXSUM 405			
MXSUM 803			

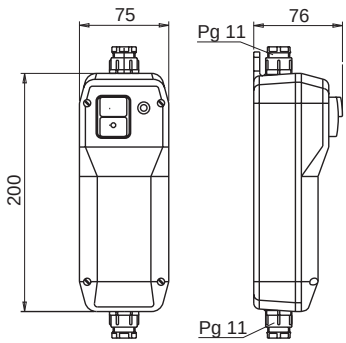

kg 0,4

MXV-B

Моноблочные вертикальные многоступенчатые насосы

calpeda
CREATIVE TECHNOLOGY

Конструкция

Моноблочные вертикальные многоступенчатые насосы со всасывающим и подающим раструбами, имеющими одинаковый диаметр и расположенными на одном и том же валу (многорядное исполнение).
Все части, контактирующие с водой, включая верхнюю часть, изготовлены из нержавеющей хромоникелевой стали.
Направляющие втулки устойчивы к коррозии и смазываются перекачиваемой жидкостью.

Применение

Водоснабжение.
Для перекачивания чистых. невзрывоопасных жидкостей, не содержащих абразивных твердых или волокнистых примесей и не агрессивных к нержавеющей стали (по требованию, устанавливается уплотнение из особого материала).
Универсальный насос для использования в бытовой и промышленной сферах, в установках повышения давления, противопожарных установках, высоконапорных моечных устройствах, для полива, в сельском хозяйстве, в спортивных сооружениях.

Эксплуатационные ограничения

Температура жидкости от -15°C до +90°C.
Температура окружающего воздуха не более 40°C.
Максимально допустимое конечное давление в корпусе насоса: 16 бар.

Электродвигатель

Асинхронный 2-полюсный электродвигатель, частота 50 Гц.
MXV-B : трехфазный 230/400 В (±10%)
MXV-BM : монофазный 230 В (±10%), с термозащитным устройством.
Конденсатор встроен в контактную коробку.
Изоляция класса “F”.
Защитное устройство IP 54.
Конструкция в соответствии со стандартами: IEC 34.

Специальные исполнения под заказ

- для работы с другими напряжениями.
- для работы с частотой 60 Гц.
- с защитным устройством IP 55.
- специальные мех. уплотнения.
- уплотнительные кольца из витона.
- для работы с жидкостями или в окружающей среде с повышенной температурой.
- Насос с фланцевыми раструбами.

Область применения *n ≈ 2900 об./мин.*

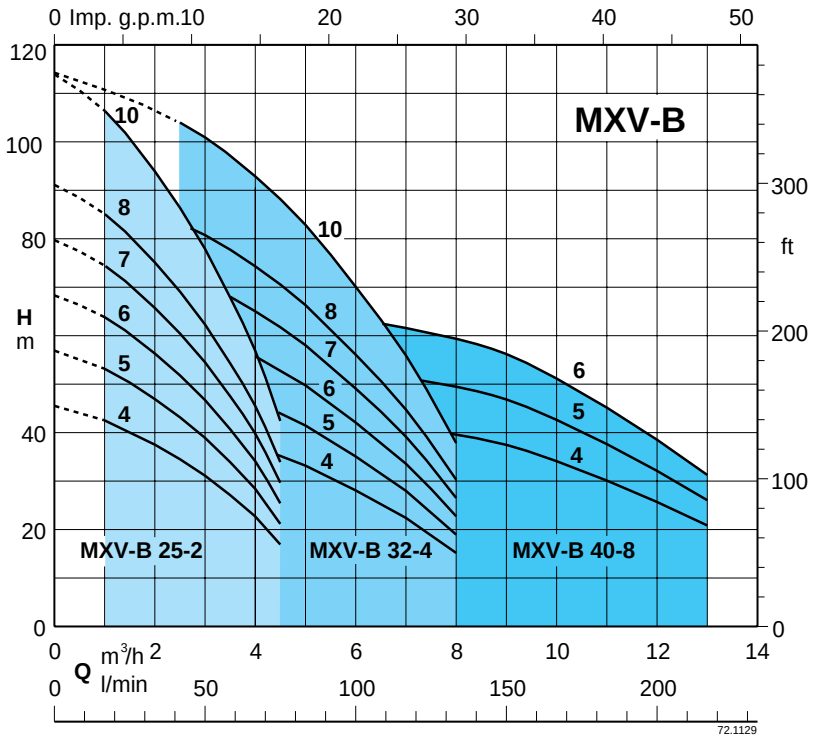

Конструкционные материалы

(части, контактирующие с жидкостью)

Составная часть	Материал
Наружный кожух Корпус всасывающей части Корпус подающей части Корпус каскада Рабочее колесо Нижняя крышка Верхняя крышка Распорная втулка	Хромоникелевая сталь 1.4301 EN 10088 (AISI 304)
Вал насоса Пробка	Хромоникелевая сталь 1.4305 EN 10088 (AISI 303)
Мех. уплотнение по стандарту ISO 3069	Алюмоксидная керамика, уголь, EPDM
Уплотнительное кольцо на рабочем колесе	PTFE (Тефлон)
Уплотнительное кольца	NBR

Маркировка

Образец: MXV-B M 25-205

MXV-B - серия
M - Монофазный двигатель (до 1,5 кВт)
25 - внутренний диаметр раструба в мм
2 - номинальный расход в куб.м/ч
05 - количество ступеней

MXV-B 25-2

Моноблочные вертикальные многоступенчатые насосы

calpeda
CREATIVE TECHNOLOGY

Характеристические кривые и тех. характеристики n ≈ 2900 об./мин.

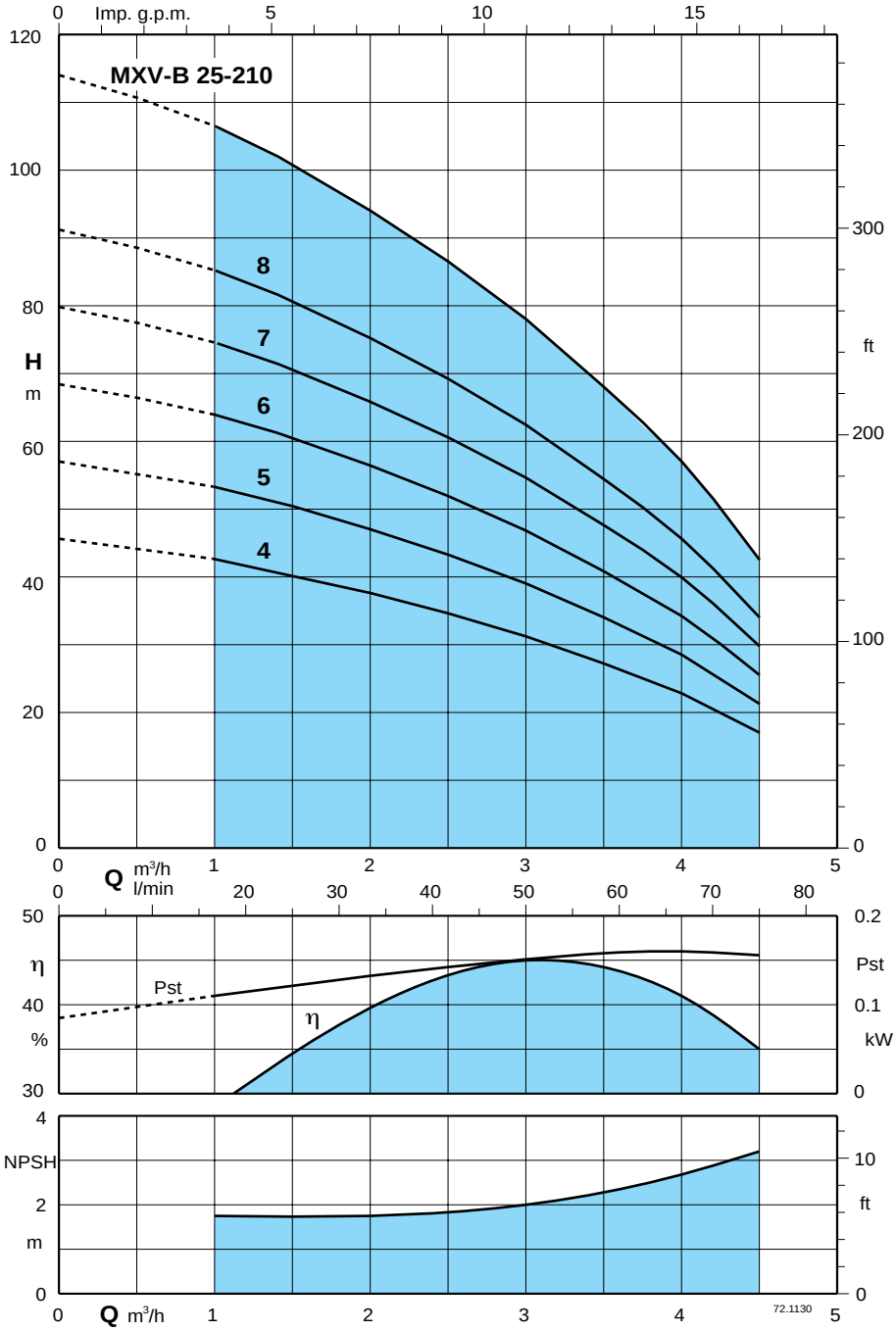

Результаты испытаний с холодной чистой водой, без газа.
Для значения положительной высоты напора рекомендуется запас в +0,5 м.

Допуски согласно стандарта ISO 9906, приложение “A”

Значения напора и мощности действительны для жидкостей с плотностью g = 1,0 кг/дм³ и кинематической вязкостью v = макс. 20 мм²/сек.

Pst = мощность относительно одной ступени

3 ~	230 V	400 V	1 ~	230 V	P2		m³/h	0	1	1,5	2	2,5	3	3,5	4	4,5
	A	A		A	kW	HP	Q l/min	0	16,6	25	33,3	41,6	50	58,3	66,6	75
MXV-B 25-204	4	2,3	MXV-BM 25-204	5,8	0,75	1		44	42,5	40	37,5	34,5	31	27	22,5	17
MXV-B 25-205	4	2,3	MXV-BM 25-205	5,8	0,75	1		56	53	50	47	43	39	34	28	21
MXV-B 25-206	5	2,9	MXV-BM 25-206	7,4	1,1	1,5	H	68	63,5	60,5	56	51,5	46,5	40,5	34	25
MXV-B 25-207	5	2,9	MXV-BM 25-207	7,4	1,1	1,5	m	79,5	74	70,5	65,5	60	54,5	47,5	39,5	30
MXV-B 25-208	7,5	4,3	MXV-BM 25-208	9,2	1,5	2		91	85	80,5	75	69	62	54	45,5	34
MXV-B 25-210	7,5	4,3	MXV-BM 25-210	9,2	1,5	2		114	106	101	94	86	78	68	57	42

MXV-B 32-4

Моноблочные вертикальные многоступенчатые насосы

calpeda
CREATIVE TECHNOLOGY

Характеристические кривые и тех. характеристики n ≈ 2900 об./мин.

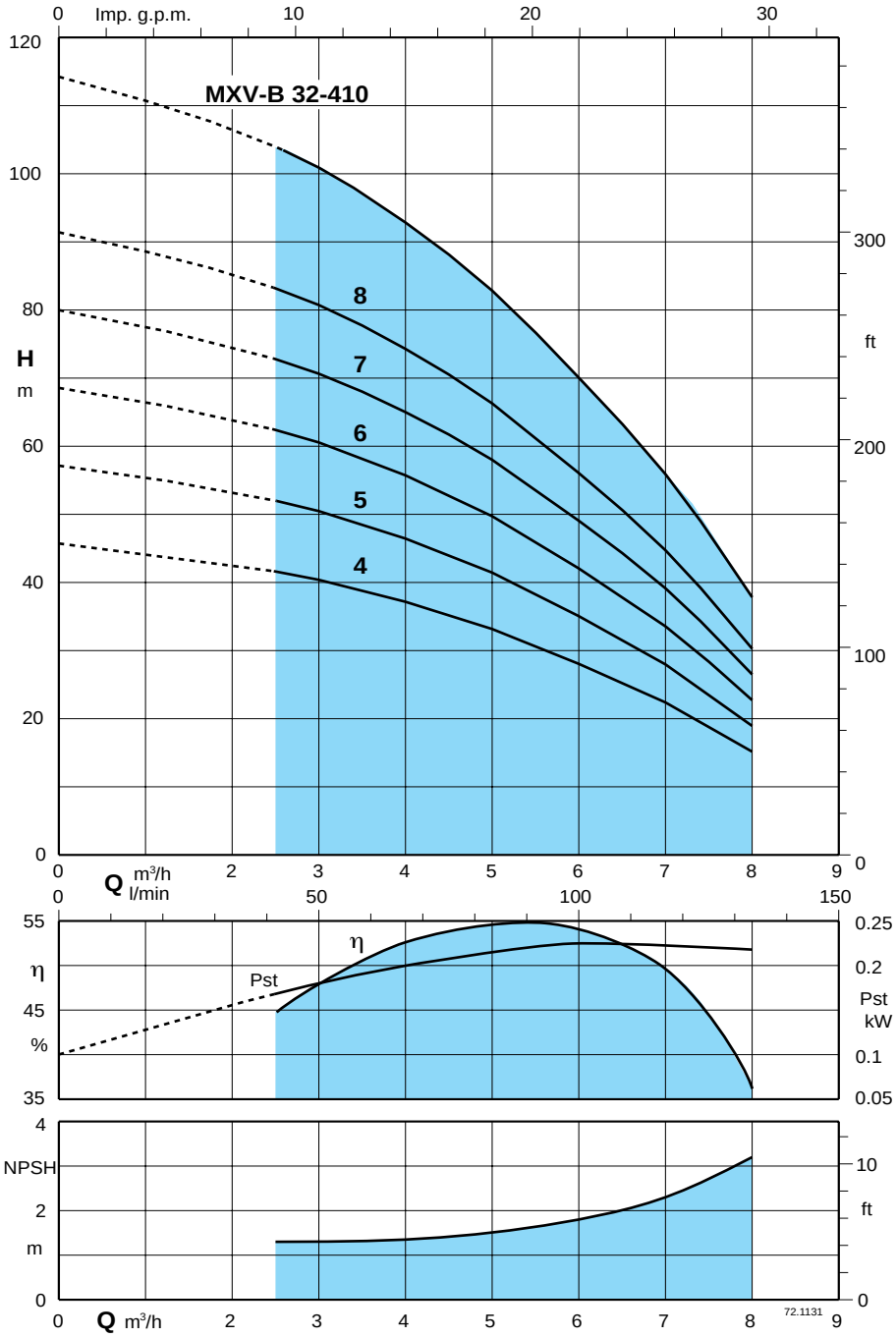

Результаты испытаний с холодной чистой водой, без газа.
Для значения положительной высоты напора рекомендуется запас в +0,5 м.

Допуски согласно стандарта ISO 9906, приложение “A”

Значения напора и мощности действительны для жидкостей с плотностью g = 1,0 кг/дм³ и кинематической вязкостью v = макс. 20 мм²/сек.

Pst = мощность относительно одной ступени

3 ~	230 V	400 V	1 ~	230 V	P2		m³/h	0	2,5	3	3,5	4	4,5	5	6	7	8
	A	A		A	kW	HP	Q l/min	0	41,6	50	58,3	66,6	75	83,3	100	116,6	133,3
MXV-B 32-404	5	2,9	MXV-BM 32-404	7,4	1,1	1,5		45	41,5	40	38,5	36,5	34,5	32,5	27,5	22	14,5
MXV-B 32-405	5	2,9	MXV-BM 32-405	7,4	1,1	1,5		56	51,5	50	48	46	43,5	41	34,5	27,5	18,5
MXV-B 32-406	7,5	4,3	MXV-BM 32-406	9,2	1,5	2	H	68	62	60	58	55,5	52,5	49,5	42	33,5	22,5
MXV-B 32-407	7,5	4,3	MXV-BM 32-407	9,2	1,5	2	m	79,5	72,5	70,5	68	65	61,5	58	49	39	26,5
MXV-B 32-408	9,15	5,3			2,2	3		91	83	80,5	78	74	70	66	56	44,5	30
MXV-B 32-410	9,15	5,3			2,2	3		114	104	101	97,5	93	88	83	70	56	38

MXV-B 40-8

Моноблочные вертикальные многоступенчатые насосы

calpeda
CREATIVE TECHNOLOGY

Характеристические кривые и тех. характеристики n ≈ 2900 об./мин.

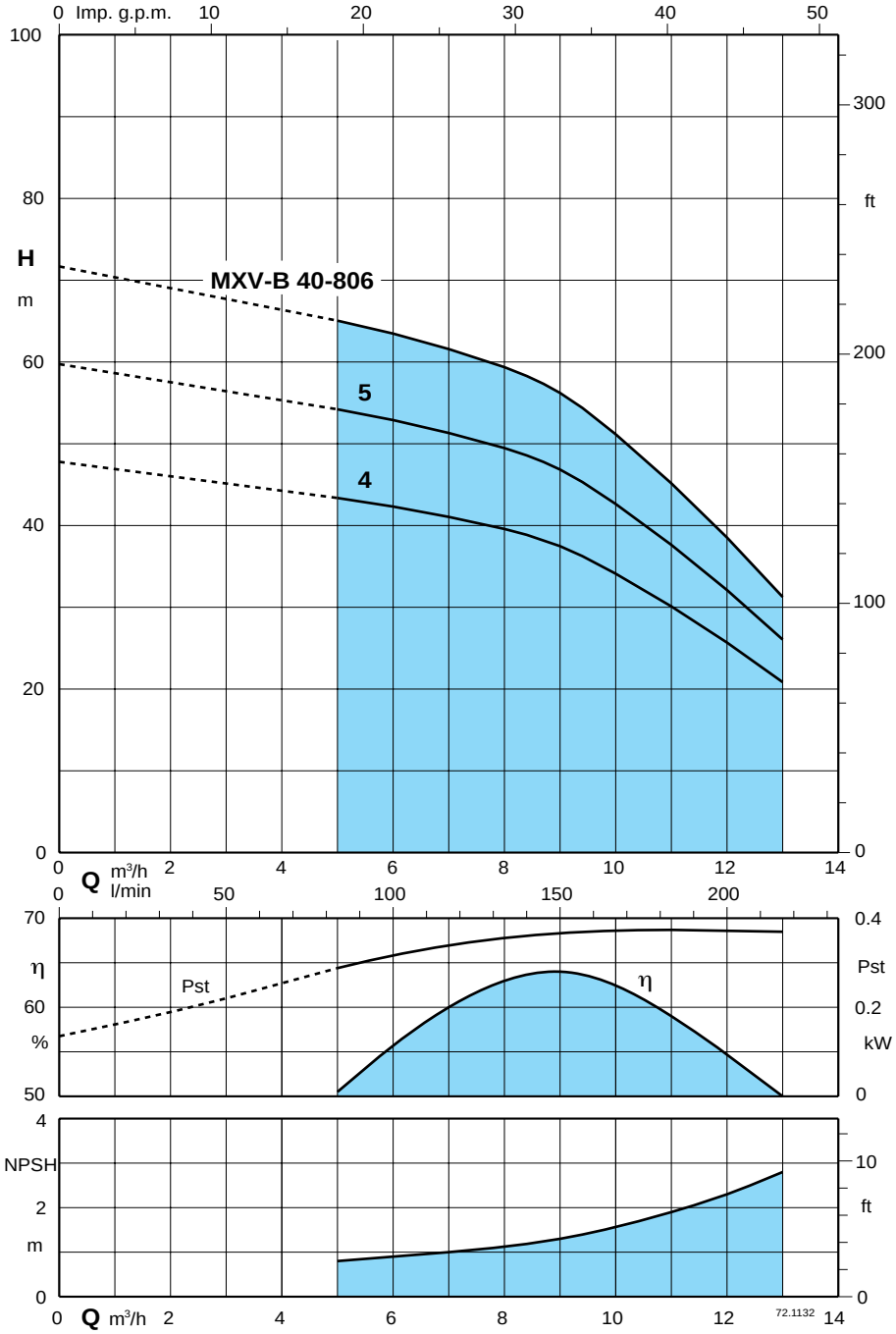

Результаты испытаний с холодной чистой водой, без газа.
Для значения положительной высоты напора рекомендуется запас в +0,5 м.

Допуски согласно стандарта ISO 9906, приложение “A”

Значения напора и мощности действительны для жидкостей с плотностью g = 1,0 кг/дм³ и кинематической вязкостью v = макс. 20 мм²/сек.

Pst = мощность относительно одной ступени

3 ~	230 V	400 V	1 ~	230 V	P2		m³/h	0	5	6	7	8	9	10	11	12	13
	A	A		A	kW	HP	Q l/min	0	83,3	100	116,6	133,3	150	166,6	183,3	200	216,6
MXV-B 40-804	7,5	4,3	MXV-BM 40-804	9,2	1,5	2	H m	47	43	42	41	40	37	34	30	26	21
MXV-B 40-805	9,15	5,3			2,2	3		59	54	53	51	50	47	43	38	32	26
MXV-B 40-806	9,15	5,3			2,2	3		71	65	63	62	59	56	51	45	39	31

Размеры и вес

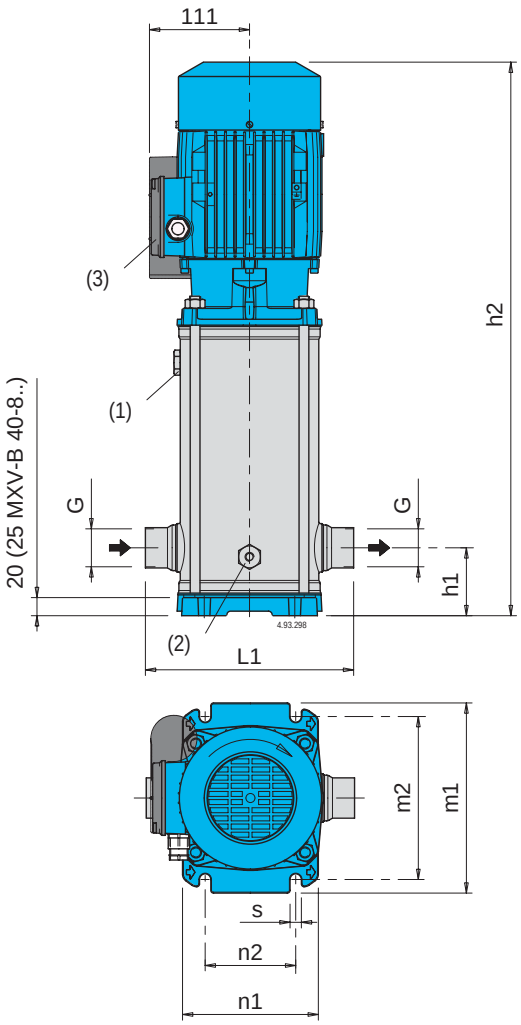

(1) Заполнение
(2) Слив
(3) Стандартное положение контактной коробки
(другие положения при поворачивании двигателя на 90° и 180°)

Тип насоса	Мощность P2				мм							Вес нетто	
	kW	HP	G ISO 228	L1	h1	h2	m1	m2	n1	n2	s	MXV-B kg	MXV-BM kg
MXV-B(M) 25-204	0,75	1	G1	215	75	559	210	180	150	100	12,5	23,5	24,5
MXV-B(M) 25-205	0,75	1	G1	215	75	583	210	180	150	100	12,5	24,5	25,5
MXV-B(M) 25-206	1,1	1,5	G1	215	75	607	210	180	150	100	12,5	26	27
MXV-B(M) 25-207	1,1	1,5	G1	215	75	631	210	180	150	100	12,5	27	28
MXV-B(M) 25-208	1,5	2	G1	215	75	655	210	180	150	100	12,5	30	31
MXV-B(M) 25-210	1,5	2	G1	215	75	703	210	180	150	100	12,5	31	32
MXV-B(M) 32-404	1,1	1,5	G1 1/4	215	75	559	210	180	150	100	12,5	25	26
MXV-B(M) 32-405	1,1	1,5	G1 1/4	215	75	583	210	180	150	100	12,5	26	27
MXV-B(M) 32-406	1,5	2	G1 1/4	215	75	607	210	180	150	100	12,5	28	29
MXV-B(M) 32-407	1,5	2	G1 1/4	215	75	631	210	180	150	100	12,5	29	30
MXV-B 32-408	2,2	3	G1 1/4	215	75	655	210	180	150	100	12,5	31	-
MXV-B 32-410	2,2	3	G1 1/4	215	75	703	210	180	150	100	12,5	32	-
MXV-B(M) 40-804	1,5	2	G1 1/2	225	80	588	246	215	190	130	14	28	29
MXV-B 40-805	2,2	3	G1 1/2	225	80	618	246	215	190	130	14	30	-
MXV-B 40-806	2,2	3	G1 1/2	225	80	648	246	215	190	130	14	31	-

Конструкционные характеристики

Конструкция
Все части, контактирующие с водой, включая верхнюю часть, изготовлены из нержавеющей хромоникелевой стали.
Направляющие втулки устойчивы к коррозии и смазываются перекачиваемой жидкостью.

Экономичная установка
Вертикальная конструкция с меньшей высотой насоса для установки в низких помещениях. Раструбы расположены в ряд для упрощения конструкции системы с возможностью средстви насоса в прямой трубе.
Демонтаж, осмотр и чистка внутренних частей проводятся без сняия труб.

Прочность и надежность
Раструбы всасывания и подачи, расположенные на одной линии, поглощают силу нагрузки со стороны труб на насос таким образом, что они не деформируют части насоса, не приводят к локальным трениям и преждевременному износу.
Компактная и прочная втулка поддерживает точное выравнивание между вращающимися и неподвижными частями, снижая тем самым вибрацию. Форма верхней крышки препятствует задержке воздушных пузырей на механическом уплотнении.

Низкий уровень шума
Поток воды вокруг ступеней и толстый наружный кожух способствуют снижению уровня шума.

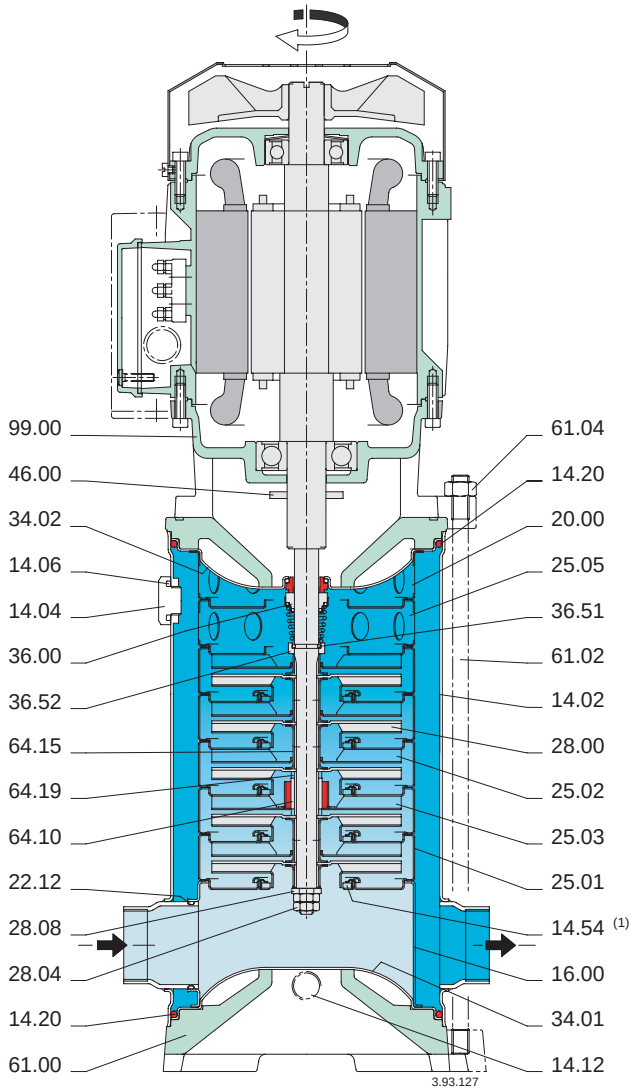

MXV

Многорядные вертикальные многоступенчатые насосы

calpeda CREATIVE TECHNOLOGY

Конструкция
Многорядные вертикальные многоступенчатые насосы со всасывающим и подающим раструбами, имеющими одинаковый диаметр и расположенными на одном и том же валу (многорядное исполнение).
Направляющие втулки устойчивы к коррозии и смазываются перекачиваемой жидкостью.
Насос с упорным подшипником и соединением со втулкой для возможности использования любого стандартного двигателя конструктивной модели V1.

Применение
Водоснабжение.
Для перекачивания чистых. невзрывоопасных жидкостей, не содержащих абразивных твердых или волокнистых примесей и не агрессивных к нержавеющей стали (по требованию, устанавливается уплотнение из особого материала).
Универсальный насос для использования в бытовой и промышленной сферах, в установках повышения давления, противопожарных установках, высоконапорных моечных устройствах, для полива, в сельском хозяйстве, в спортивных сооружениях.

Эксплуатационные ограничения
Температура жидкости от -15°C до +110°C.
Температура окружающего воздуха не более 40°C.
Максимально допустимое конечное давление в корпусе насоса: 25 бар.

Электродвигатель
Стандартный асинхронный 2-полюсный электродвигатель, частота 50 Гц, конструкционная модель IM V1 (IEC 34-7), изоляция класса “F” (IEC 85), защитное устройство IP 55 (IEC 529), трехфазный, номинальное напряжение (IEC 38): до 3 кВт - 230/400 В;
от 4 кВт - 400/690 В.

Номинальная частота вращения (50 Гц): **MXV** = 2900 об./мин.,
MXV4 = 1450 об./мин.

MXV 25-2, 32-4, 40-8

Все части, контактирующие с водой, включая верхнюю часть, изготовлены из нержавеющей хромоникелевой стали.

Конструкционные материалы
(части, контактирующие с жидкостью)

Составная часть	Материал
Фланец Наружный кожух Корпус всасывающей части Корпус подающей части Корпус каскада Рабочее колесо Нижняя крышка Верхняя крышка Распорная втулка	Хромоникелевая сталь 1.4301 EN 10088 (AISI 304)
Вал насоса Пробка	Хромоникелевая сталь 1.4305 EN 10088 (AISI 303)
Втулка подшипника/ Подшипник в корпусе каскада	Антикоррозийный карбид - нержавеющий/керамика
Мех. уплотнение по стандарту ISO 3069	твердый металл - уголь - EPDM
Уплотнительное кольцо на рабочем колесе	PTFE (Тефлон)
Уплотнительное кольца	NBR

Направление вращения:
по часовой стрелке, если смотреть со стороны двигателя.

Модификации (уточняются при заказе)
Насос с резьбовыми раструбами.
Насос с фланцевыми раструбами.
Насос без двигателя.
Насос со стандартным двигателем.

Специальные исполнения под заказ
с контрфланцами из хромоникелевой стали
уплотнительные кольца из витона
для работы с частотой 60 Гц (по каталогу MXV-60 Гц)
специальные мех. уплотнения
двигатель на выбор заказчика (при наличии такой модели)
с монофазным двигателем 230 В, до 2,2 кВт
для жидкости или среды с более высокой или низкой температурой

MXV 50-16, 65-32, 80-48

Внутренние части, контактирующие с водой, изготовлены из нержавеющей стали, а корпус насоса и верхняя крышка из чугуна (под заказ, из нержавеющей стали)

Конструкционные материалы
(части, контактирующие с жидкостью)

Составная часть	A (стандартн.)	N
Корпус насоса Верхняя крышка	Чугун GJL 250 EN 1561	Хромоникел. сталь 1.4301 EN 10088 (AISI 304)
Наружный кожух Корпус каскада Рабочее колесо Распорная втулка	Хромоникелевая сталь 1.4301 EN 10088 (AISI 304)	
Вал насоса Пробка	Хромоникелевая сталь 1.4305 EN 10088 (AISI 303)	
Втулка подшипника/ Подшипник в корпусе каскада	Антикоррозийный карбид - нержавеющий/керамика	
Мех. уплотнение по стандарту ISO 3069-KU	тверд. металл - уголь - EPDM	
Уплотнительное кольцо на рабочем колесе	PTFE (Тефлон)	
Уплотнительное кольца	NBR	

Направление вращения:
против часовой стрелки со стороны двигателя.

Модификации (уточняются при заказе)
Насос без двигателя.
Насос со стандартным двигателем.

Специальные исполнения под заказ
- Насос с верхней частью из нержавеющей стали N.
- уплотнительные кольца из витона
- специальные мех. уплотнения
- для работы с частотой 60 Гц
- двигатель на выбор заказчика (при наличии такой модели)
- с опорами для горизонтальной установки: H (1 или 2)
- с комплектом опор для горизонтальной установки
- с контрфланцами из стали, которые привариваются (PN 25).
- для жидкости или среды с более высокой или низкой температурой.

MXV 25-2, 32-4, 40-8

Маркировка

MXV 25-205 G *

MXV - серия
25 - внутренний диаметр раструба в мм
2 - номинальный расход в куб.м/ч
05 - количество ступеней

Конструкционные модификации:
_ - код специального уплотнения (без обозначения - стандартное уплотнение)
(G) - резьбовые раструбы
(F) - раструбы с фланцами
(c) двигателем - (без) двигателя
(*) - без дальнейших указаний = со стандартным двигателем

Подсоединение труб

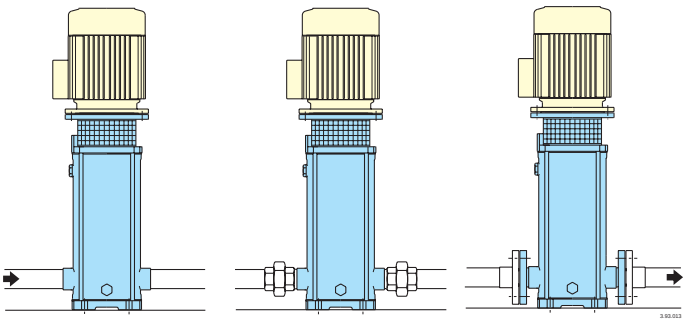

Насос с резьбовыми раструбами: трубы вкручиваются в раструбы

Насос с резьбовыми раструбами: трубы с муфтами (приобретаются у торговых организаций)

Насос с фланцевыми раструбами: трубы с контрфланцами

Изменяющиеся компоненты

Размер насоса MXV - MXV4			Кол-во ступеней	Корпус каскада с подшипником Кол-во
25 - 204	32 - 404	40 - 804	4	1
25 - 205	32 - 405	40 - 805	5	1
25 - 206	32 - 406	40 - 806	6	1
25 - 207	32 - 407	40 - 807	7	1
25 - 208	32 - 408	40 - 808	8	1
25 - 210	32 - 410		10	1
		40 - 810	10	2
		40 - 811	11	2
25 - 212	32 - 412		12	2
		40 - 813	13	2
25 - 214	32 - 414		14	2
		40 - 815	15	2
25 - 216	32 - 416		16	2
25 - 218	32 - 418		18	2
		40 - 817	17	3
		40 - 819	19	3
25 - 220			20	3

MXV 50-16, 65-32, 80-48

Маркировка

MXV 50-1605 A H1 *

MXV - серия
50 - внутренний диаметр раструба в мм
16 - номинальный расход в куб.м/ч
05 - количество ступеней

Конструкционные модификации:
код специального уплотнения (без обозначения - стандартное уплотнение)
Материал (A - стандартн.)
С опорами для горизонт. установки “H”, вар. 1
(c) с двигателем - (без) без двигателя
(*) - без дальнейших указаний = со стандартным двигателем

Типы установки

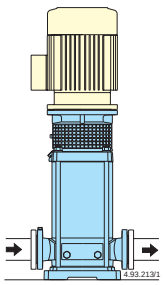

Вертикальная установка (стандартная)

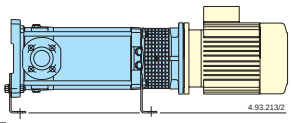

Горизонтальная установка

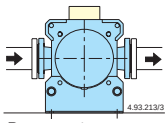

Вариант 1: всасывание слева, подача направо

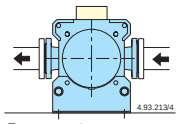

Вариант 2: всасывание справа, подача налево

Изменяющиеся компоненты

Размер насоса MXV - MXV4			Кол-во ступеней	Корпус каскада с подшипником Кол-во
		80 - 4801		
	65 - 3202	80 - 4802	2	1
50 - 1603	65 - 3203	80 - 4803	3	1
50 - 1604	65 - 3204	80 - 4804	4	1
50 - 1605	65 - 3205	80 - 4805	5	1
50 - 1606	65 - 3206		6	1
50 - 1607	65 - 3207		7	1
50 - 1608			8	1
50 - 1609			9	1
50 - 1610			10	1
		80 - 4806	6	2
		80 - 4807	7	2
	65 - 3208	80 - 4808	8	2
	65 - 3209		9	2
	65 - 3210		10	2
50 - 1611			11	2
50 - 1612	65 - 3212		12	2
50 - 1614			14	2
50 - 1616			16	2

Область применения

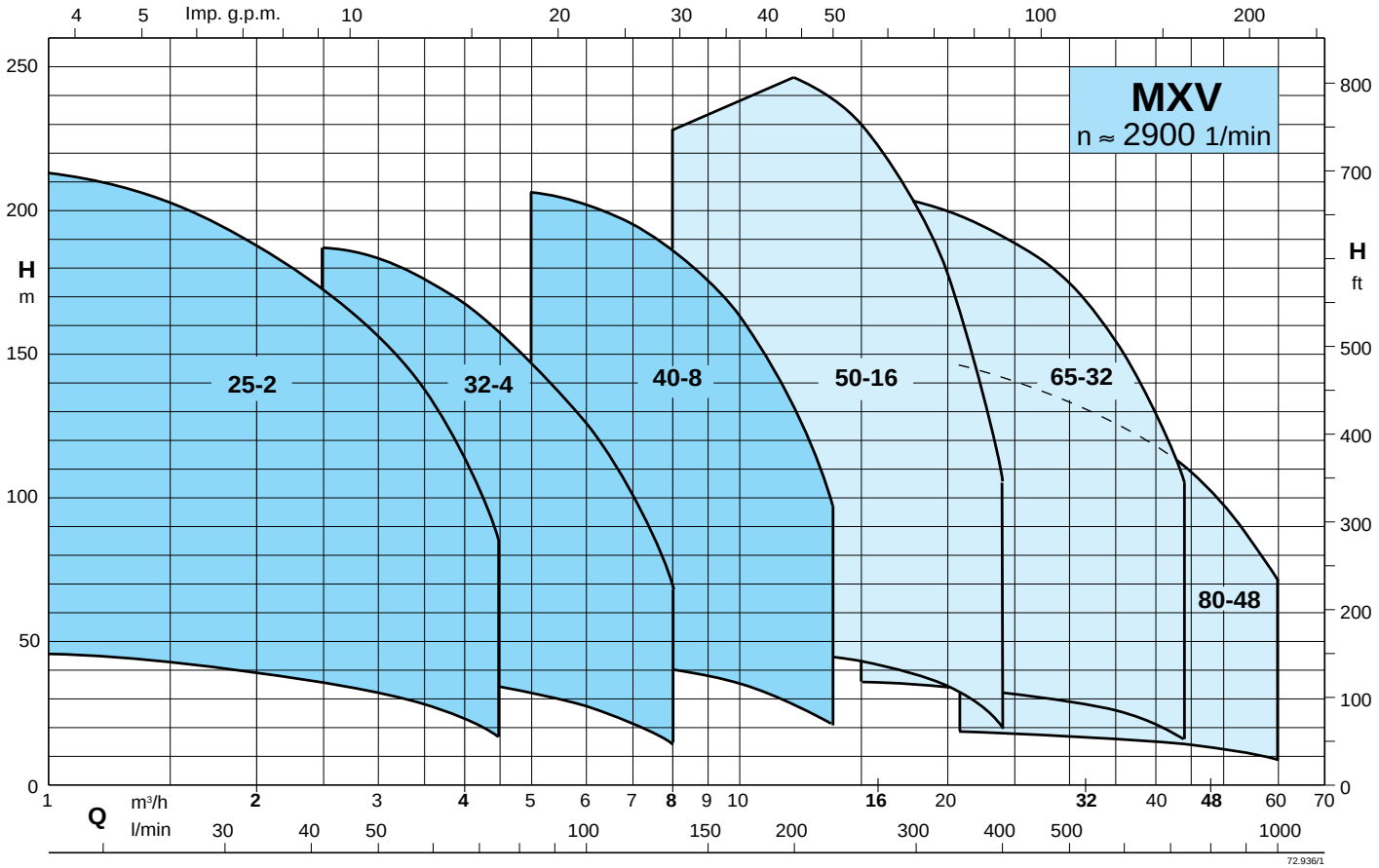

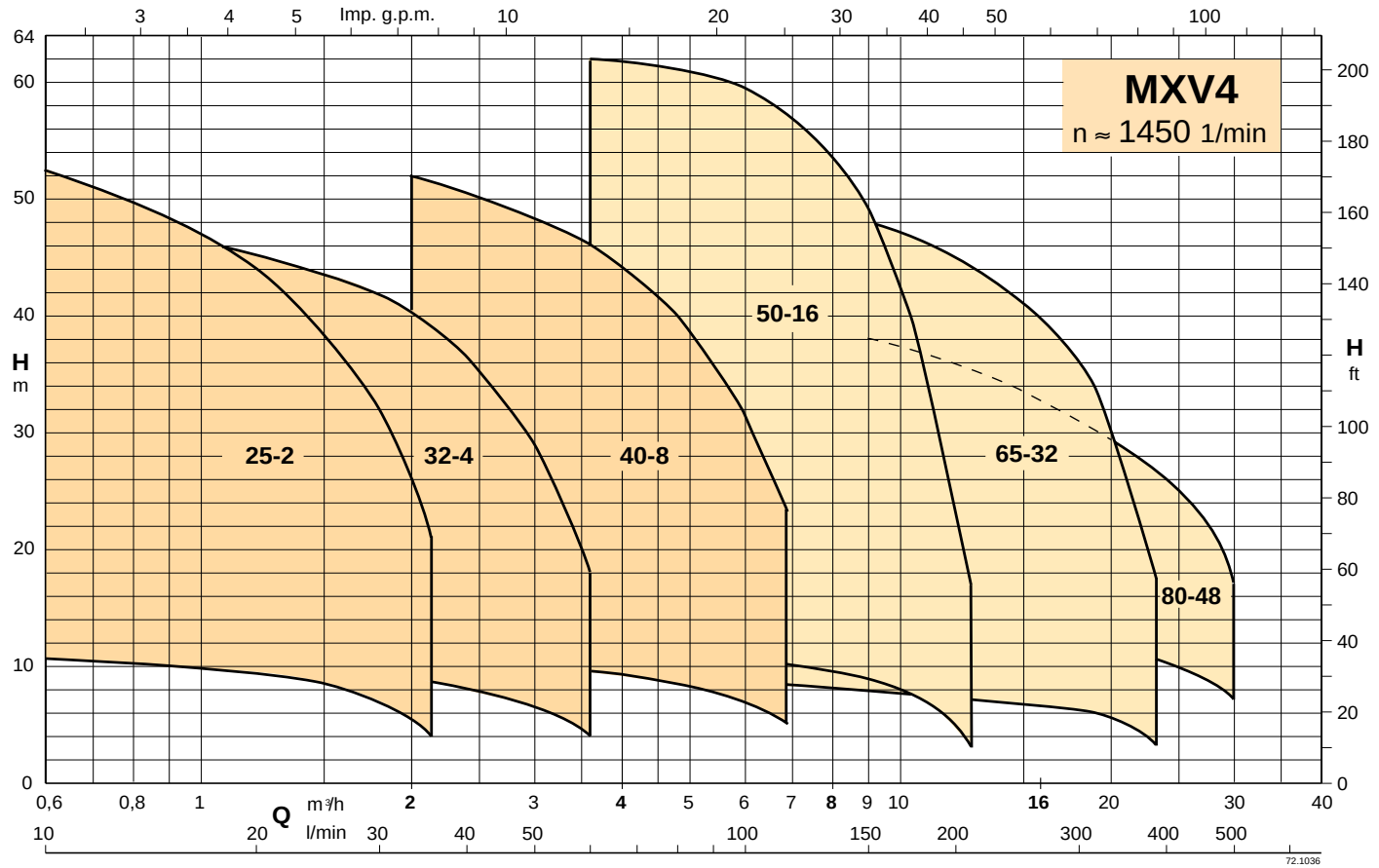

MXV 25-2

Многорядные вертикальные многоступенчатые насосы

calpeda
CREATIVE TECHNOLOGY

Характеристические кривые и тех. характеристики n ≈ 2900 об./мин.

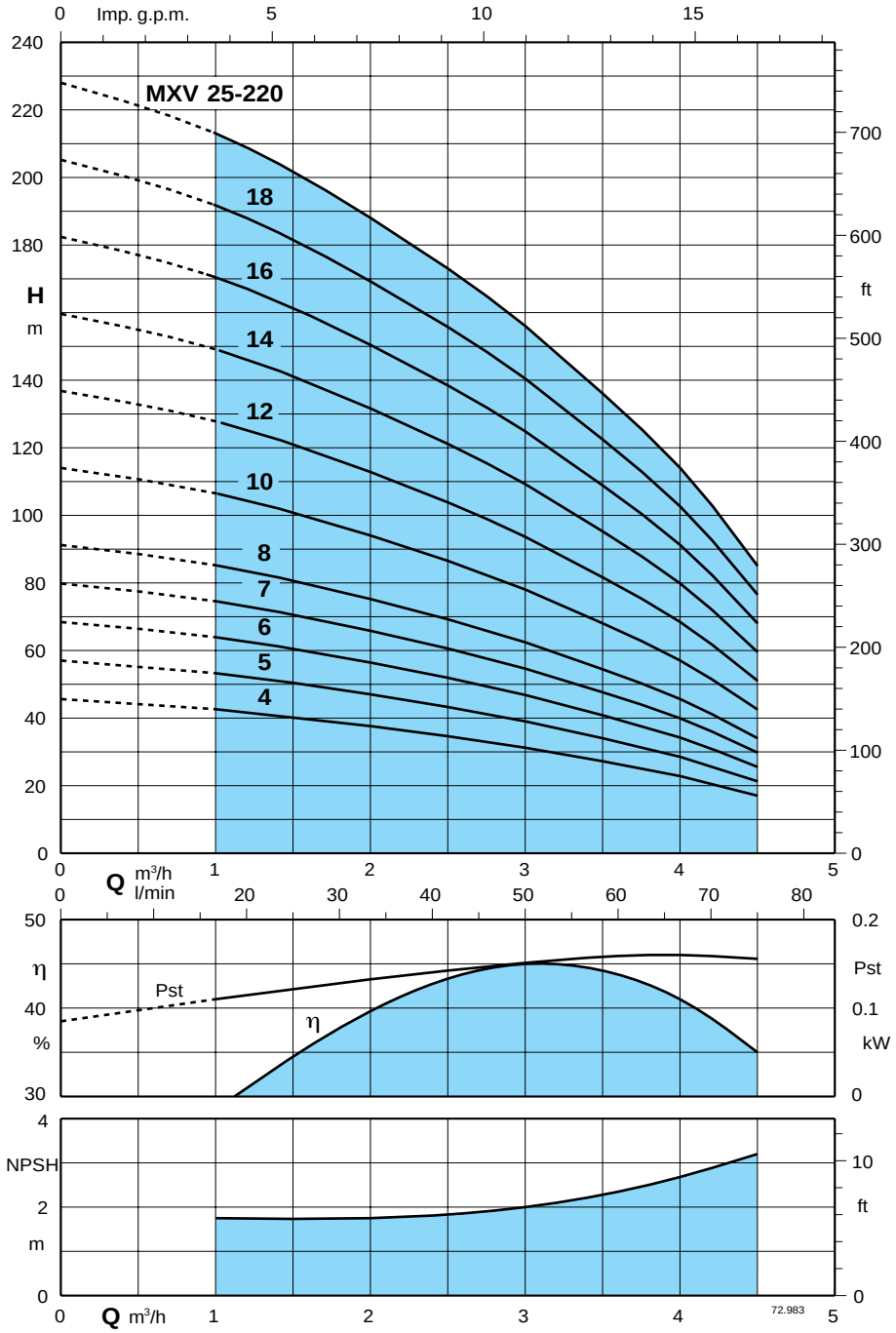

Результаты испытаний с холодной чистой водой, без газа.
Для значения положительной высоты напора рекомендуется запас в +0,5 м.

Допуски согласно стандарта ISO 9906, приложение “A”

Значения напора и мощности действительны для жидкостей с плотностью g = 1,0 кг/дм³ и кинематической вязкостью v = макс. 20 мм²/сек.

Pst = мощность относительно одной ступени

Тип насоса	Мощность двигателя		Q m³/h	0	1	1,5	2	2,5	3	3,5	4	4,5
	kW	HP	Q l/min	0	16,6	25	33,3	41,6	50	58,3	66,6	75
MXV 25 - 204	0,75	1		44	42,5	40	37,5	34,5	31	27	22,5	17
MXV 25 - 205	0,75	1		56	53	50	47	43	39	34	28	21
MXV 25 - 206	1,1	1,5		68	63,5	60,5	56	51,5	46,5	40,5	34	25
MXV 25 - 207	1,1	1,5		79,5	74	70,5	65,5	60	54,5	47,5	39,5	30
MXV 25 - 208	1,5	2	H	91	85	80,5	75	69	62	54	45,5	34
MXV 25 - 210	1,5	2	m	114	106	101	94	86	78	68	57	42
MXV 25 - 212	2,2	3		136	127	121	112	103	93,5	81,5	68	51
MXV 25 - 214	2,2	3		159	149	141	131	121	109	95	79,5	59
MXV 25 - 216	3	4		182	170	161	150	138	124	108	91	68
MXV 25 - 218	3	4		205	191	181	169	155	140	122	102	76
MXV 25 - 220	3	4		228	213	202	188	173	156	136	114	85

MXV 32-4

Многорядные вертикальные многоступенчатые насосы

calpeda
CREATIVE TECHNOLOGY

Характеристические кривые и тех. характеристики n ≈ 2900 об./мин.

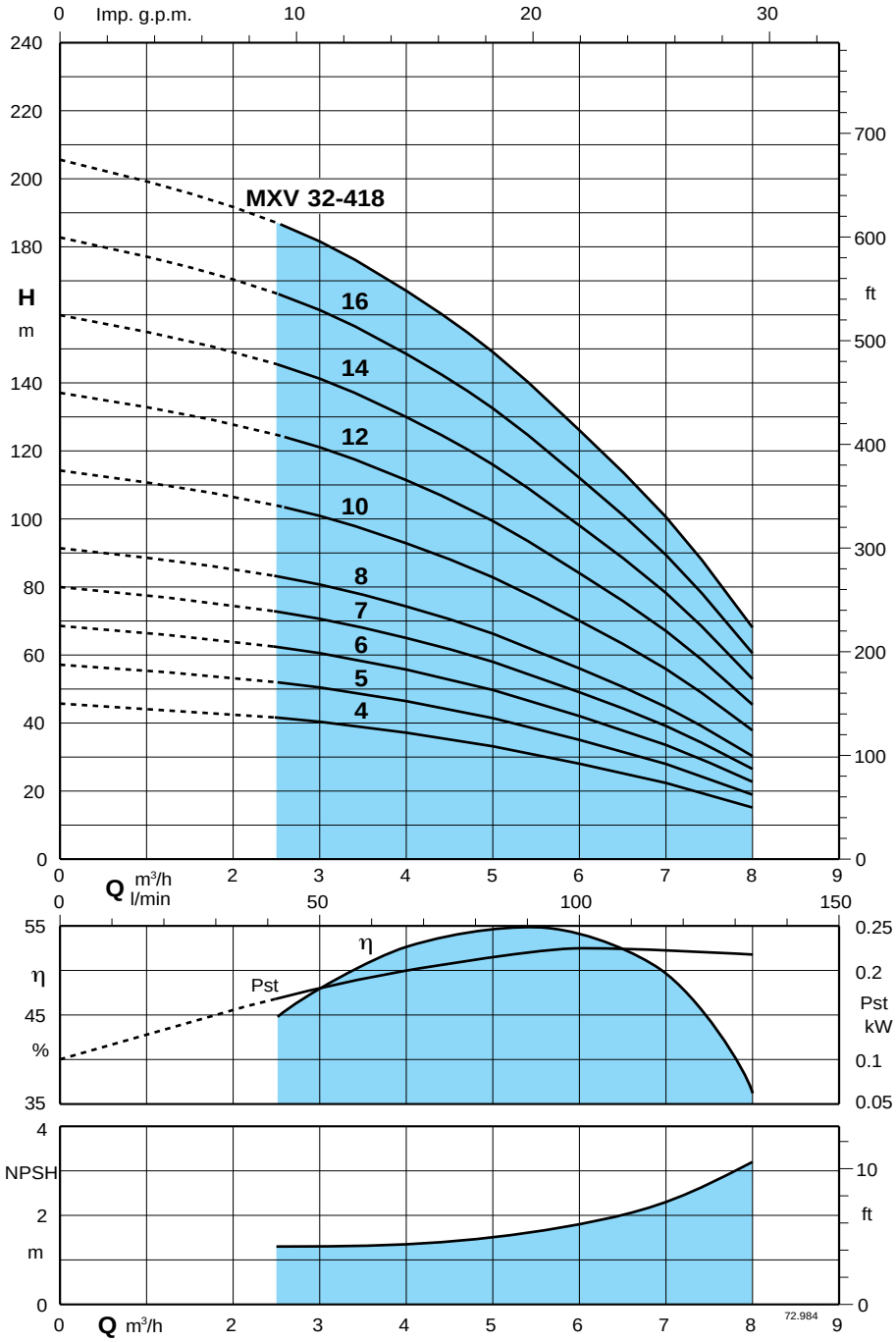

Результаты испытаний с холодной чистой водой, без газа. Для значения положительной высоты напора рекомендуется запас в +0,5 м.

Допуски согласно стандарта ISO 9906, приложение “A”

Значения напора и мощности действительны для жидкостей с плотностью g = 1,0 кг/дм³ и кинематической вязкостью v = макс. 20 мм²/сек.

Pst = мощность относительно одной ступени

Тип насоса	Мощность двигателя		Q m³/h	0	2,5	3	3,5	4	4,5	5	6	7	8
	kW	HP	Q l/min	0	41,6	50	58,3	66,6	75	83,3	100	116,6	133,3
MXV 32 - 404	1,1	1,5	H m	45	41,5	40	38,5	36,5	34,5	32,5	27,5	22	14,5
MXV 32 - 405	1,1	1,5		56	51,5	50	48	46	43,5	41	34,5	27,5	18,5
MXV 32 - 406	1,5	2		68	62	60	58	55,5	52,5	49,5	42	33,5	22,5
MXV 32 - 407	1,5	2		79,5	72,5	70,5	68	65	61,5	58	49	39	26,5
MXV 32 - 408	2,2	3		91	83	80,5	78	74	70	66	56	44,5	30
MXV 32 - 410	2,2	3		114	104	101	97,5	93	88	83	70	56	38
MXV 32 - 412	3	4		136	124	121	117	111	105	99,5	84	67	45,5
MXV 32 - 414	3	4		159	145	141	136	130	123	116	98	78	53
MXV 32 - 416	4	5,5		182	166	161	156	148	140	132	112	89,5	60,5
MXV 32 - 418	4	5,5		205	187	181	175	167	158	149	126	100	68

MXV 40-8

Многорядные вертикальные многоступенчатые насосы

calpeda
CREATIVE TECHNOLOGY

Характеристические кривые и тех. характеристики n ≈ 2900 об./мин.

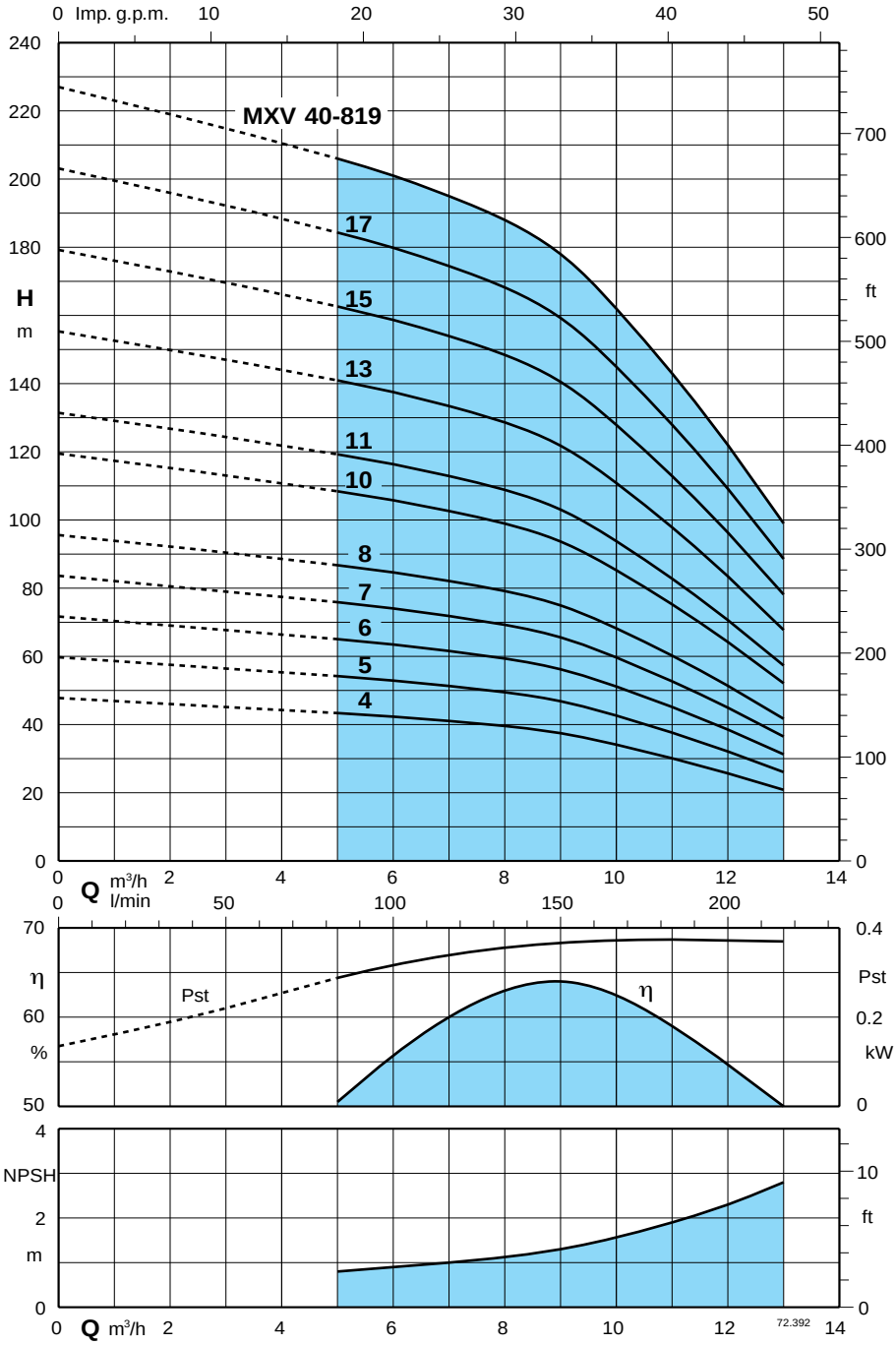

Результаты испытаний с холодной чистой водой, без газа. Для значения положительной высоты напора рекомендуется запас в +0,5 м.

Допуски согласно стандарта ISO 9906, приложение “A”

Значения напора и мощности действительны для жидкостей с плотностью g = 1,0 кг/дм³ и кинематической вязкостью v = макс. 20 мм²/сек.

Pst = мощность относительно одной ступени

Тип насоса	Мощность двигателя		Q m³/h	0	5	6	7	8	9	10	11	12	13
	kW	HP	l/min	0	83,3	100	116,6	133,3	150	166,6	183,3	200	216,6
MXV 40 - 804	1,5	2		47	43	42	41	40	37	34	30	26	21
MXV 40 - 805	2,2	3		59	54	53	51	50	47	43	38	32	26
MXV 40 - 806	2,2	3		71	65	63	62	59	56	51	45	39	31
MXV 40 - 807	3	4		83	76	74	72	69	66	60	53	45	36
MXV 40 - 808	3	4	H	95	87	85	82	79	75	69	60	51	42
MXV 40 - 810	4	5,5	m	119	109	106	103	99	94	86	75	64	52
MXV 40 - 811	4	5,5		131	119	116	113	109	103	94	83	71	57
MXV 40 - 813	5,5	7,5		155	141	138	134	129	122	111	98	84	68
MXV 40 - 815	5,5	7,5		179	163	159	154	149	141	128	113	96	78
MXV 40 - 817	7,5	10		202	184	180	175	168	159	145	128	109	89
MXV 40 - 819	7,5	10		226	206	201	195	188	178	162	143	122	99

MXV 50-16 Многорядные вертикальные многоступенчатые насосы

calpeda CREATIVE TECHNOLOGY

Характеристические кривые и тех. характеристики n ≈ 2900 об./мин.

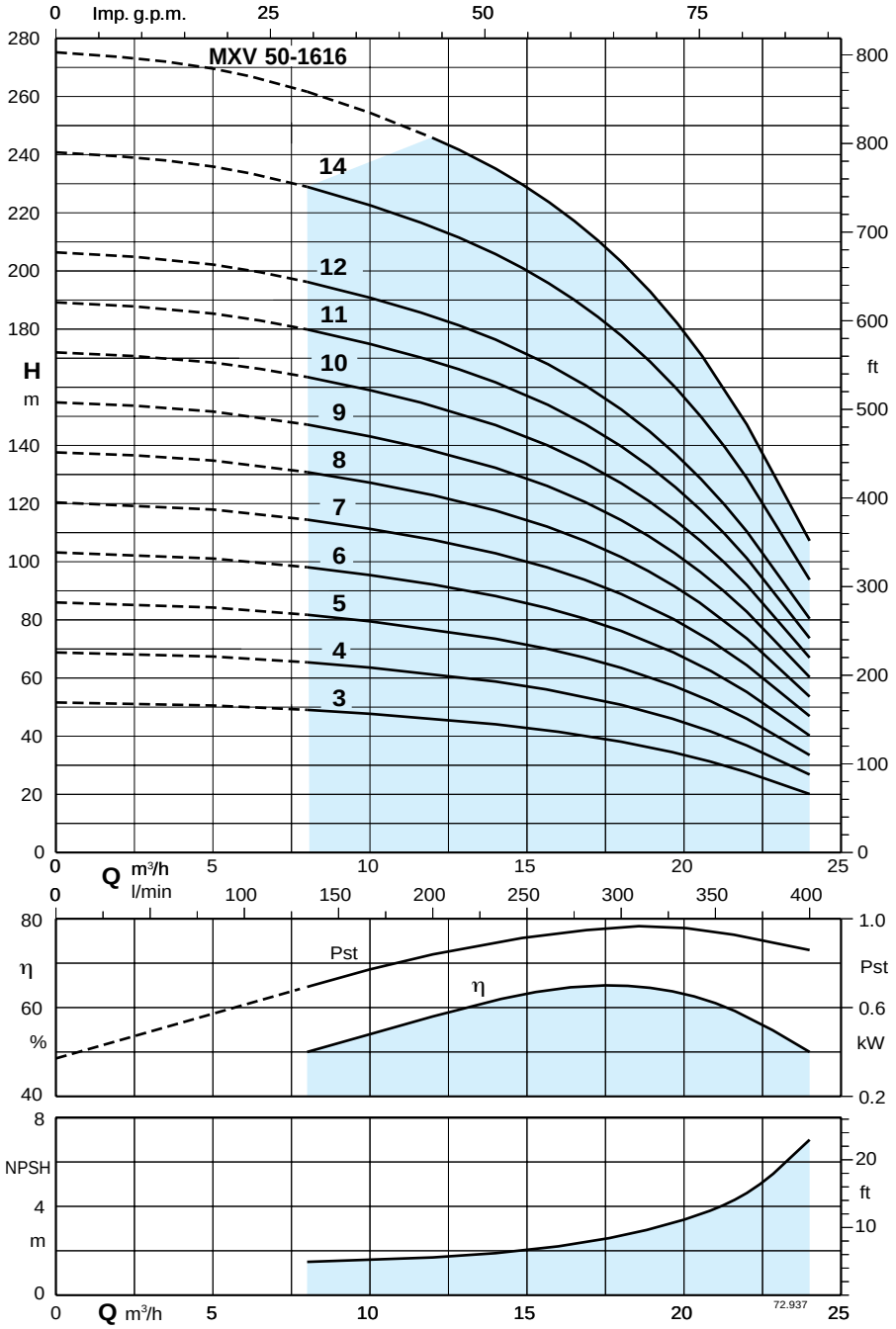

Результаты испытаний с холодной чистой водой, без газа. Для значения положительной высоты напора рекомендуется запас в +0,5 м.

Допуски согласно стандарта ISO 9906, приложение “A”

Значения напора и мощности действительны для жидкостей с плотностью g = 1,0 кг/дм³ и кинематической вязкостью v = макс. 20 мм²/сек.

Pst = мощность относительно одной ступени

Тип насоса	Мощность двигателя		Q m³/h	0	8	10	12	14	16	18	20	22	24
	kW	HP	Q l/min	0	133,3	166,6	200	233	266	300	333	366	400
MXV 50 - 1603	3	4		51	49	48	46	44	41	38	33	27	20
MXV 50 - 1604	4	5,5		69	65	63	61	59	55	51	44	37	27
MXV 50 - 1605	5,5	7,5		86	81	79	76	73	69	63	55	46	33
MXV 50 - 1606	5,5	7,5		103	98	95	92	88	83	76	67	55	40
MXV 50 - 1607	7,5	10		120	114	111	107	103	97	89	78	64	47
MXV 50 - 1608	7,5	10	H	138	130	127	122	117	110	101	89	73	53
MXV 50 - 1609	11	15	m	155	147	143	138	132	124	114	100	83	60
MXV 50 - 1610	11	15		172	163	159	153	147	138	127	111	92	67
MXV 50 - 1611	11	15		189	179	175	168	161	152	139	122	101	73
MXV 50 - 1612	15	20		206	196	190	184	176	166	152	133	110	80
MXV 50 - 1614	15	20		240	228	222	214	206	193	178	156	129	94
MXV 50 - 1616	18,5	25		275			245	235	221	203	178	147	107

MXV 65-32

Многорядные вертикальные многоступенчатые насосы

calpeda
CREATIVE TECHNOLOGY

Характеристические кривые и тех. характеристики n ≈ 2900 об./мин.

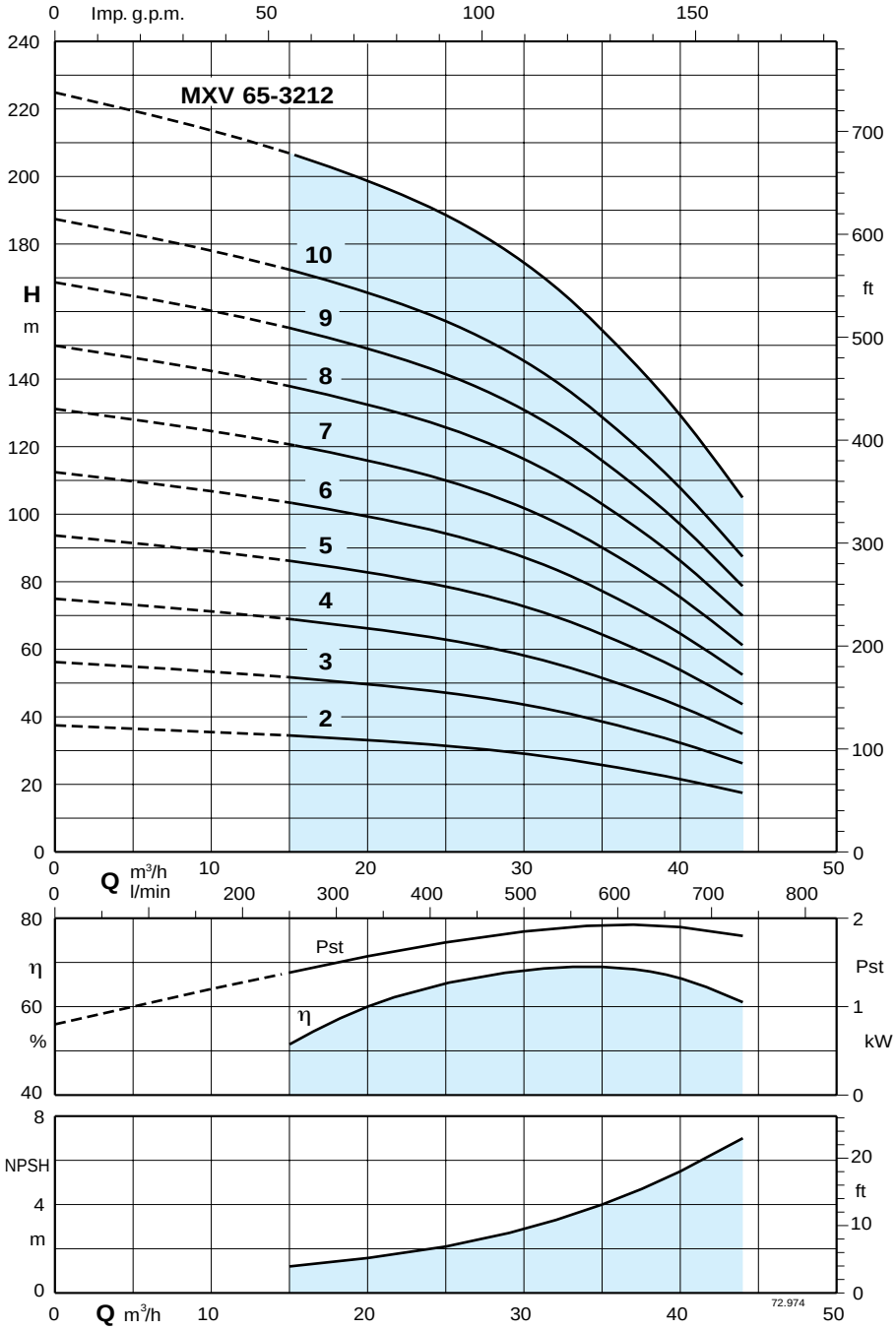

Результаты испытаний с холодной чистой водой, без газа. Для значения положительной высоты напора рекомендуется запас в +0,5 м.

Допуски согласно стандарта ISO 9906, приложение “A”

Значения напора и мощности действительны для жидкостей с плотностью g = 1,0 кг/дм³ и кинематической вязкостью v = макс. 20 мм²/сек.

Pst = мощность относительно одной ступени

Тип насоса	Мощность двигателя		Q m³/h	0	15	21	24	27	30	33	36	39	44
	kW	HP	Q l/min	0	250	350	400	450	500	550	600	650	733
MXV 65 - 3202	4	5,5		37	34	32	31	30	29	27	24,5	22	17
MXV 65 - 3203	5,5	7,5		55,5	51	49	47,5	46	43,5	40,5	37	33,5	25,5
MXV 65 - 3204	7,5	10		75	69	65,5	63,5	61	58,5	54,5	50	45	35
MXV 65 - 3205	11	15		93,5	86	82	79,5	77	73	68	62,5	56,5	44
MXV 65 - 3206	11	15	H	112	103	98,5	95,5	92	87	82	75	67,5	52,5
MXV 65 - 3207	15	20	m	131	121	115	111	107	102	95,5	87,5	79	61,5
MXV 65 - 3208	15	20		150	138	131	127	123	116	109	100	90	70
MXV 65 - 3209	18,5	25		168	155	148	143	138	130	122	112	101	79
MXV 65 - 3210	18,5	25		187	172	164	159	154	145	136	125	112	87,5
MXV 65 - 3212	22	30		225	207	197	191	185	174	163	150	135	105

Характеристические кривые и тех. характеристики n ≈ 2900 об./мин.

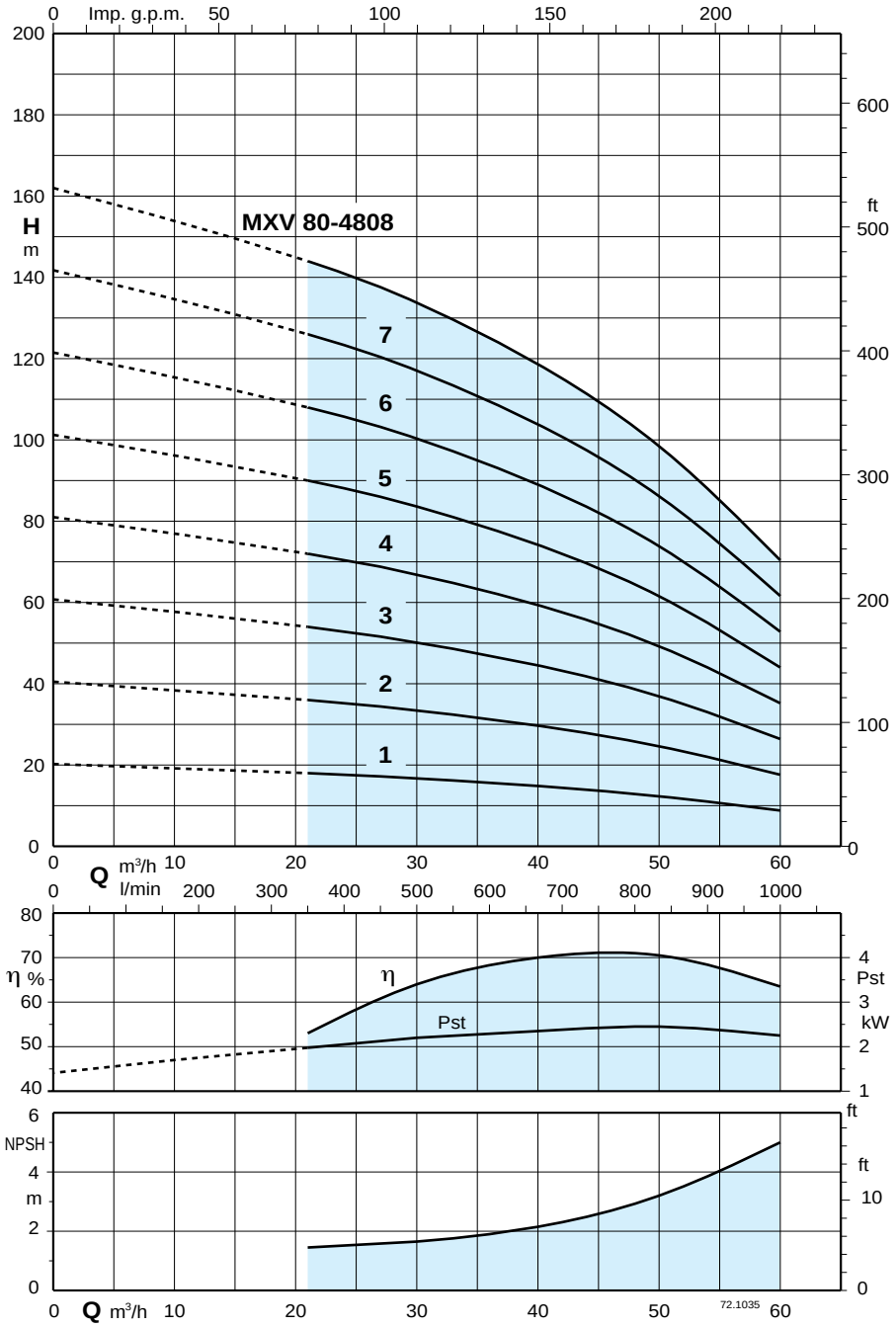

Результаты испытаний с холодной чистой водой, без газа. Для значения положительной высоты напора рекомендуется запас в +0,5 м.

Допуски согласно стандарта ISO 9906, приложение “A”

Значения напора и мощности действительны для жидкостей с плотностью g = 1,0 кг/дм³ и кинематической вязкостью v = макс. 20 мм²/сек.

Pst = мощность относительно одной ступени

Тип насоса	Мощность двигателя		Q m³/h	0	21	27	33	39	45	48	51	54	60
	kW	HP	Q l/min	0	350	450	550	650	750	800	850	900	1000
MXV 80 - 4801	4	5,5	H m	20	18	17	16	15	13,5	13	12	11	9
MXV 80 - 4802	5,5	7,5		40,5	36	34,5	32,5	30	27,5	26	24	22	17,5
MXV 80 - 4803	7,5	10		61	54	51,5	48,5	45	41	39	36	33	26,5
MXV 80 - 4804	11	15		81	72	69	65	60	55	51,5	48	44	35
MXV 80 - 4805	15	20		101	90	86	81	75	68,5	64,5	60	55	44
MXV 80 - 4806	15	20		121	108	103	97	90	82	77,5	72	66	53
MXV 80 - 4807	18,5	25		142	126	120	113	105	96	90	84	77	61,5
MXV 80 - 4808	22	30		162	144	137	129	120	109	103	96	88	70,5

Размеры и вес

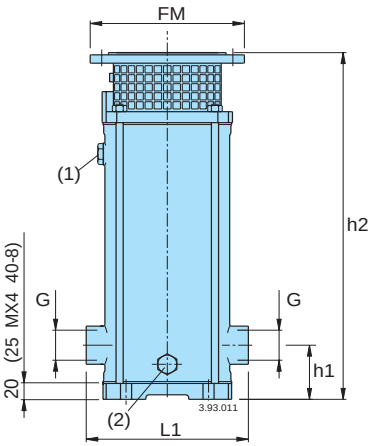

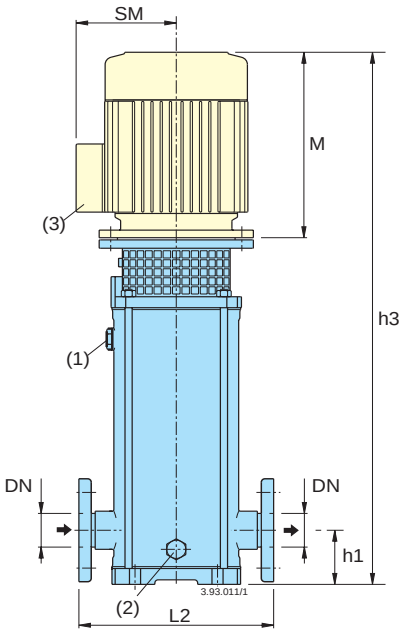

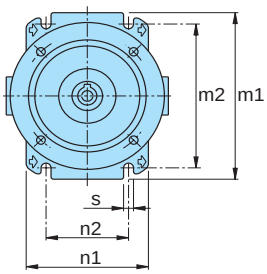

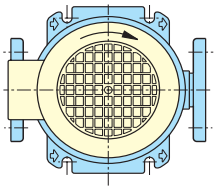

Контрфланцы из нержавеющей стали

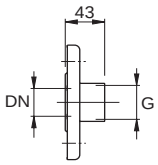

DN	G ISO 228
25	1
32	1 1/4
40	1 1/2

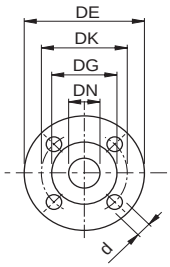

Фланцы EN 1092-2 PN 25 - 40

DN	DE	DK	DG	Отверстия N.	Отверстия Ø
25	115	85	65	4	14
32	140	100	76	4	19
40	150	110	84	4	19

(1) Заполнение
(2) Слив
(3) Стандартное положение контактной коробки
(другие положения при поворачивании двигателя на 90° и 180

Тип насоса	Мощность двигателя kW	HP	Двигатель	MXV (G) резьбовые раструбы G ISO 228	L1	MXV (F) фланцевые раструбы DN	L2	мм h1	h2	(5) M	h3	FM	(5) SM	m1	m2	n1	n2	s	насоса без двигателя MXV (G) (4) kg (6)	насоса с двигателем (5) kg (6)
MXV 25-204	0,75	1	80A	G1	215	25	250	75	372	234	606	200	120	210	180	150	100	12,5	18	27
MXV 25-205	0,75	1	80A	G1	215	25	250	75	396	234	630	200	120	210	180	150	100	12,5	19	28
MXV 25-206	1,1	1,5	80B	G1	215	25	250	75	420	234	654	200	120	210	180	150	100	12,5	20	30
MXV 25-207	1,1	1,5	80B	G1	215	25	250	75	444	234	678	200	120	210	180	150	100	12,5	21	31
MXV 25-208	1,5	2	90 S	G1	215	25	250	75	478	282	760	200	128	210	180	150	100	12,5	22	35
MXV 25-210	1,5	2	90 S	G1	215	25	250	75	526	282	808	200	128	210	180	150	100	12,5	23	36
MXV 25-212	2,2	3	90 L	G1	215	25	250	75	574	282	856	200	128	210	180	150	100	12,5	25	41
MXV 25-214	2,2	3	90 L	G1	215	25	250	75	622	282	904	200	128	210	180	150	100	12,5	26	42
MXV 25-216	3	4	100 L	G1	215	25	250	75	680	313	993	250	135	210	180	150	100	12,5	29	52
MXV 25-218	3	4	100 L	G1	215	25	250	75	728	313	1041	250	135	210	180	150	100	12,5	31	54
MXV 25-220	3	4	100 L	G1	215	25	250	75	776	313	1089	250	135	210	180	150	100	12,5	32	55
MXV 32-404	1,1	1,5	80 B	G1 1/4	215	32	250	75	372	234	606	200	120	210	180	150	100	12,5	19	29
MXV 32-405	1,1	1,5	80 B	G1 1/4	215	32	250	75	396	234	630	200	120	210	180	150	100	12,5	20	30
MXV 32-406	1,5	2	90 S	G1 1/4	215	32	250	75	430	282	712	200	128	210	180	150	100	12,5	21	34
MXV 32-407	1,5	2	90 S	G1 1/4	215	32	250	75	454	282	736	200	128	210	180	150	100	12,5	22	35
MXV 32-408	2,2	3	90 L	G1 1/4	215	32	250	75	478	282	760	200	128	210	180	150	100	12,5	23	39
MXV 32-410	2,2	3	90 L	G1 1/4	215	32	250	75	526	282	808	200	128	210	180	150	100	12,5	24	40
MXV 32-412	3	4	100 L	G1 1/4	215	32	250	75	584	313	897	250	135	210	180	150	100	12,5	27	50
MXV 32-414	3	4	100 L	G1 1/4	215	32	250	75	632	313	945	250	135	210	180	150	100	12,5	29	52
MXV 32-416	4	5,5	112 M	G1 1/4	215	32	250	75	680	334	1014	250	148	210	180	150	100	12,5	30	60
MXV 32-418	4	5,5	112 M	G1 1/4	215	32	250	75	728	334	1062	250	148	210	180	150	100	12,5	31	61
MXV 40-804	1,5	2	90 S	G1 1/2	225	40	280	80	411	282	693	200	128	246	215	190	130	14	21	34
MXV 40-805	2,2	3	90 L	G1 1/2	225	40	280	80	441	282	723	200	128	246	215	190	130	14	22	38
MXV 40-806	2,2	3	90 L	G1 1/2	225	40	280	80	471	282	753	200	128	246	215	190	130	14	23	39
MXV 40-807	3	4	100 L	G1 1/2	225	40	280	80	511	313	824	250	135	246	215	190	130	14	25	48
MXV 40-808	3	4	100 L	G1 1/2	225	40	280	80	541	313	854	250	135	246	215	190	130	14	26	49
MXV 40-810	4	5,5	112 M	G1 1/2	225	40	280	80	601	334	935	250	148	246	215	190	130	14	28	58
MXV 40-811	4	5,5	112 M	G1 1/2	225	40	280	80	631	334	965	250	148	246	215	190	130	14	29	59
MXV 40-813	5,5	7,5	132 SA	G1 1/2	225	40	280	80	711	374	1085	300	167	246	215	190	130	14	35	78
MXV 40-815	5,5	7,5	132 SA	G1 1/2	225	40	280	80	771	374	1145	300	167	246	215	190	130	14	36	79
MXV 40-817	7,5	10	132 SB	G1 1/2	225	40	280	80	831	374	1205	300	167	246	215	190	130	14	38	91
MXV 40-819	7,5	10	132 SB	G1 1/2	225	40	280	80	891	374	1265	300	167	246	215	190	130	14	39	92

(4) MXV (F) = MXV (G) + 1kg (5) Со стандартным двигателем (6) Вес нетто

Размеры и вес

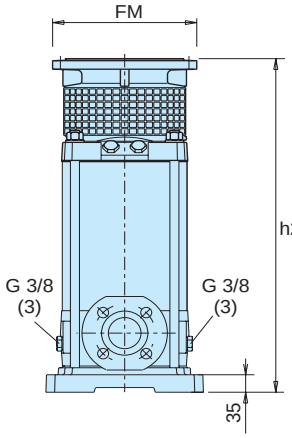

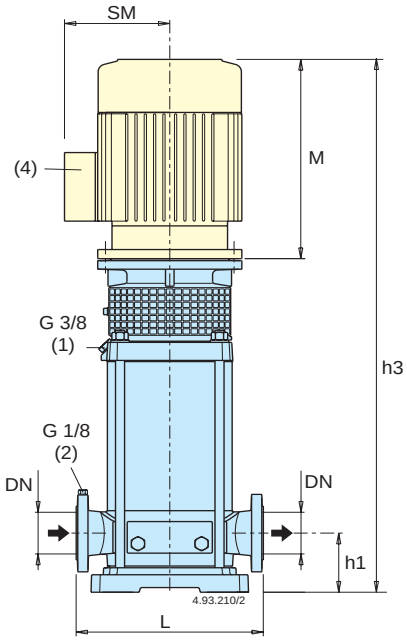

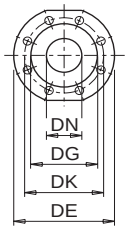

Фланцы EN 1092-2 PN 25 - 40

DN	DE	DK	DG	Отверстия N.	Отверстия Ø
50	165	125	99	4	19
65	185	145	118	8	19
80	200	160	132	8	19

11

(1) Заливка и стравливание
(2) Стравливание давления на всасывании
(3) Слив

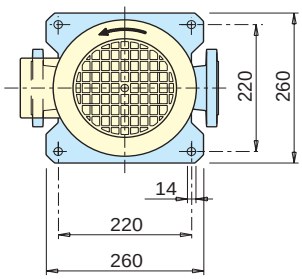

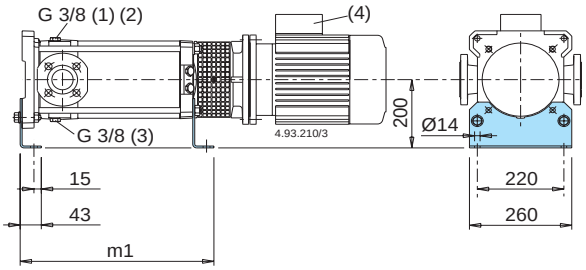

Тип насоса	Мощность двигателя kW	Мощность двигателя HP	Двигатель	мм DN	L	h1	h2	(6) M	h3	FM	(6) SM	m1	насоса без двигателя MXV (A) (5) kg (7)	насоса с двигателем (6) kg (7)
MXV 50-1603	3	4	100 L	50	300	90	395	313	708	250	135	322	42	65
MXV 50-1604	4	5,5	112M	50	300	90	430	334	764	250	148	357	43	73
MXV 50-1605	5,5	7,5	132SA	50	300	90	484	374	858	300	167	391	49	92
MXV 50-1606	5,5	7,5	132SA	50	300	90	519	374	893	300	167	426	51	94
MXV 50-1607	7,5	10	132SB	50	300	90	553	374	927	300	167	460	52	105
MXV 50-1608	7,5	10	132SB	50	300	90	588	374	962	300	167	495	53	106
MXV 50-1609	11	15	160MA	50	300	90	652	478	1130	350	197	529	62	134
MXV 50-1610	11	15	160MA	50	300	90	687	478	1165	350	197	564	64	136
MXV 50-1611	11	15	160MA	50	300	90	721	478	1199	350	197	598	65	137
MXV 50-1612	15	20	160MB	50	300	90	756	478	1234	350	197	633	67	152
MXV 50-1614	15	20	160MB	50	300	90	825	478	1303	350	197	702	70	155
MXV 50-1616	18,5	25	160L	50	300	90	894	478	1372	350	197	771	73	175
MXV 65-3202	4	5,5	112 M	65	320	105	407	334	741	250	148	334	45	75
MXV 65-3203	5,5	7,5	132SA	65	320	105	473	374	847	300	167	380	51	94
MXV 65-3204	7,5	10	132SB	65	320	105	519	374	893	300	167	426	53	106
MXV 65-3205	11	15	160MA	65	320	105	595	478	1073	350	197	472	62	134
MXV 65-3206	11	15	160MA	65	320	105	641	478	1119	350	197	518	64	136
MXV 65-3207	15	20	160MB	65	320	105	687	478	1165	350	197	564	66	151
MXV 65-3208	15	20	160MB	65	320	105	733	478	1211	350	197	610	68	153
MXV 65-3209	18,5	25	160L	65	320	105	779	478	1257	350	197	656	70	172
MXV 65-3210	18,5	25	160L	65	320	105	825	478	1303	350	197	702	72	174
MXV 65-3212	22	30	180M	65	320	105	917	602	1519	350	259	794	75	190
MXV 80-4801	4	5,5	112 M	80	320	105	411	334	745	250	148	338	45	75
MXV 80-4802	5,5	7,5	132SA	80	320	105	466	374	840	300	167	373	51	94
MXV 80-4803	7,5	10	132SB	80	320	105	527	374	901	300	167	434	54	107
MXV 80-4804	11	15	160MA	80	320	105	618	478	1096	350	197	495	64	136
MXV 80-4805	15	20	160MB	80	320	105	680	478	1158	350	197	557	66	151
MXV 80-4806	15	20	160MB	80	320	105	741	478	1219	350	197	618	69	154
MXV 80-4807	18,5	25	160L	80	320	105	802	478	1280	350	197	679	72	174
MXV 80-4808	22	30	180M	80	320	105	864	602	1466	350	259	741	74	189

(4) Стандартное положение контактной коробки (другие положения при поворачивании двигателя на 90° и 180°)
(5) MXV (N) : + 3 kg
MXV (H) : + 3 kg
(6) Со стандартным двигателем
(7) Вес нетто

MXV4 25-2 Многорядные вертикальные многоступенчатые насосы

calpeda CREATIVE TECHNOLOGY

Характеристические кривые и тех. характеристики n ≈ 1450 об./мин.

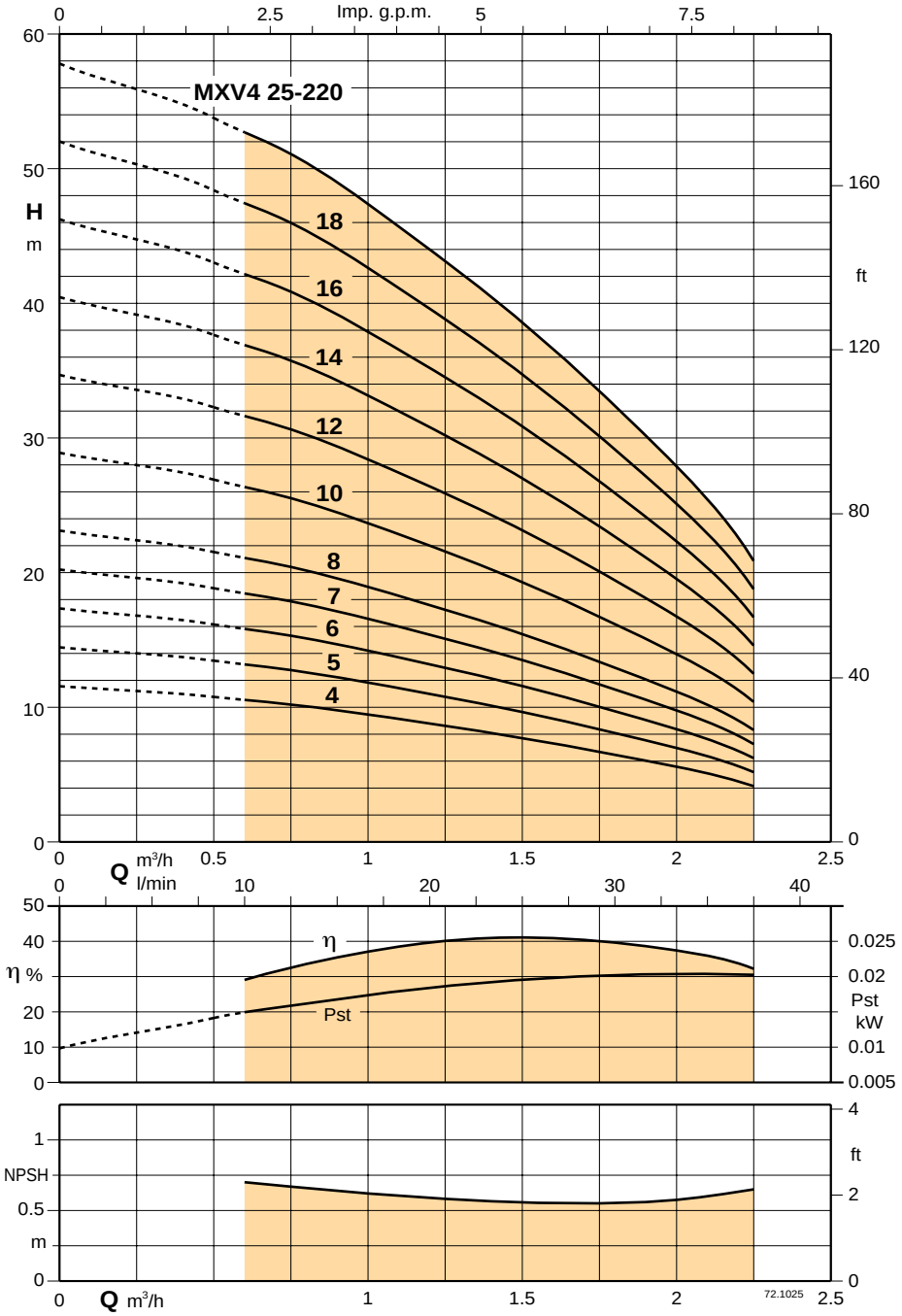

Результаты испытаний с холодной чистой водой, без газа. Для значения положительной высоты напора рекомендуется запас в +0,5 м.

Допуски согласно стандарта ISO 9906, приложение “A”

Значения напора и мощности действительны для жидкостей с плотностью g = 1,0 кг/дм³ и кинематической вязкостью v = макс. 20 мм²/сек.

Pst = мощность относительно одной ступени

Тип насоса	Мощность двигателя		Q m³/h	0	0,6	0,9	1,2	1,5	1,8	2,2		
	kW	HP	Q l/min	0	10	15	20	25	30	36,6		
MXV4 25 - 204	0,55	0,75		11,5	10,5	10	9	7,5	6,5	4		
MXV4 25 - 205	0,55	0,75		14,5	13	12	11	9,5	8	5		
MXV4 25 - 206	0,55	0,75		17,5	16	14,5	13	11,5	9,5	6		
MXV4 25 - 207	0,55	0,75		20,5	18,5	17	15,5	13,5	11	7		
MXV4 25 - 208	0,55	0,75	H	23	21	19,5	17,5	15	13	8		
MXV4 25 - 210	0,55	0,75	m	29	26,5	24,5	22	19	16	10		
MXV4 25 - 212	0,55	0,75		35	31,5	29,5	26,5	23	19	12		
MXV4 25 - 214	0,55	0,75		40,5	37	34,5	31	26,5	22,5	14		
MXV4 25 - 216	0,55	0,75		46,5	42	39	35	30,5	25,5	16,5		
MXV4 25 - 218	0,55	0,75		52	47,5	44	39,5	34	29	18,5		
MXV4 25 - 220	0,55	0,75		58	52,5	49	44	38	32	21		

Характеристические кривые и тех. характеристики n ≈ 1450 об./мин.

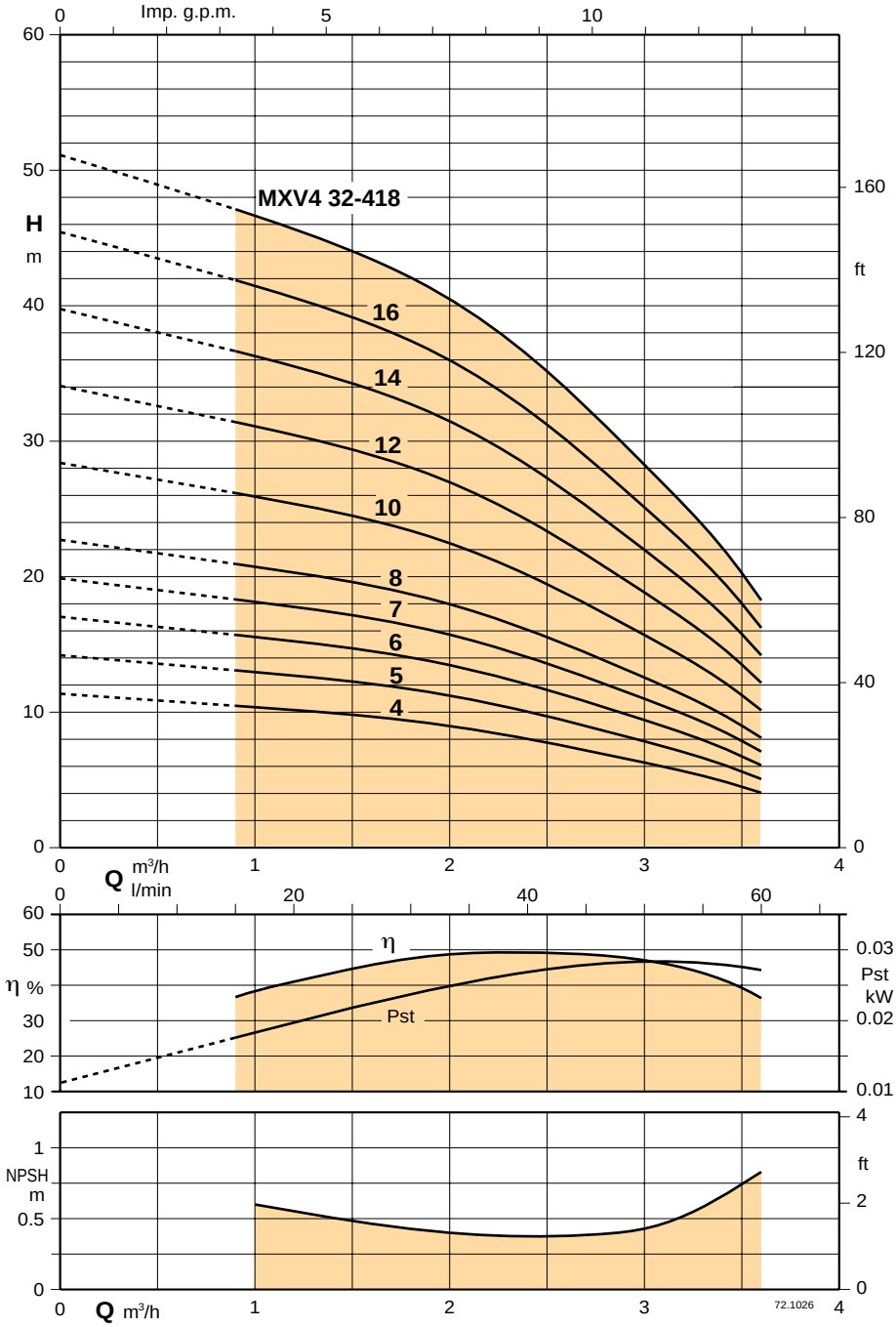

Результаты испытаний с холодной чистой водой, без газа. Для значения положительной высоты напора рекомендуется запас в +0,5 м.

Допуски согласно стандарта ISO 9906, приложение “A”

Значения напора и мощности действительны для жидкостей с плотностью g = 1,0 кг/дм³ и кинематической вязкостью v = макс. 20 мм²/сек.

Pst = мощность относительно одной ступени

Тип насоса	Мощность двигателя		Q m³/h	0	0,9	1,2	1,8	2,4	3	3,6		
	kW	HP	Q l/min	0	15	20	30	40	50	60		
MXV4 32 - 404	0,55	0,75		11	10,5	10	9,5	8	6,5	4		
MXV4 32 - 405	0,55	0,75		14	13	12,5	12	10	8	5		
MXV4 32 - 406	0,55	0,75		17	15,5	15	14	12	9,5	6		
MXV4 32 - 407	0,55	0,75		19,5	18	17,5	16,5	14	11	7		
MXV4 32 - 408	0,55	0,75	H	22,5	21	20	19	16	13	8		
MXV4 32 - 410	0,55	0,75	m	28	26	25	23,5	20	16	10		
MXV4 32 - 412	0,55	0,75		33,5	31	30	28	24	19	12		
MXV4 32 - 414	0,55	0,75		39	36,5	35	33	28	22,5	14		
MXV4 32 - 416	0,55	0,75		45	41,5	40	37,5	32	25,5	16		
MXV4 32 - 418	0,75	1		51	47	45	42	36	29	18		

MXV4 40-8 Многорядные вертикальные многоступенчатые насосы

calpeda CREATIVE TECHNOLOGY

Характеристические кривые и тех. характеристики n ≈ 1450 об./мин.

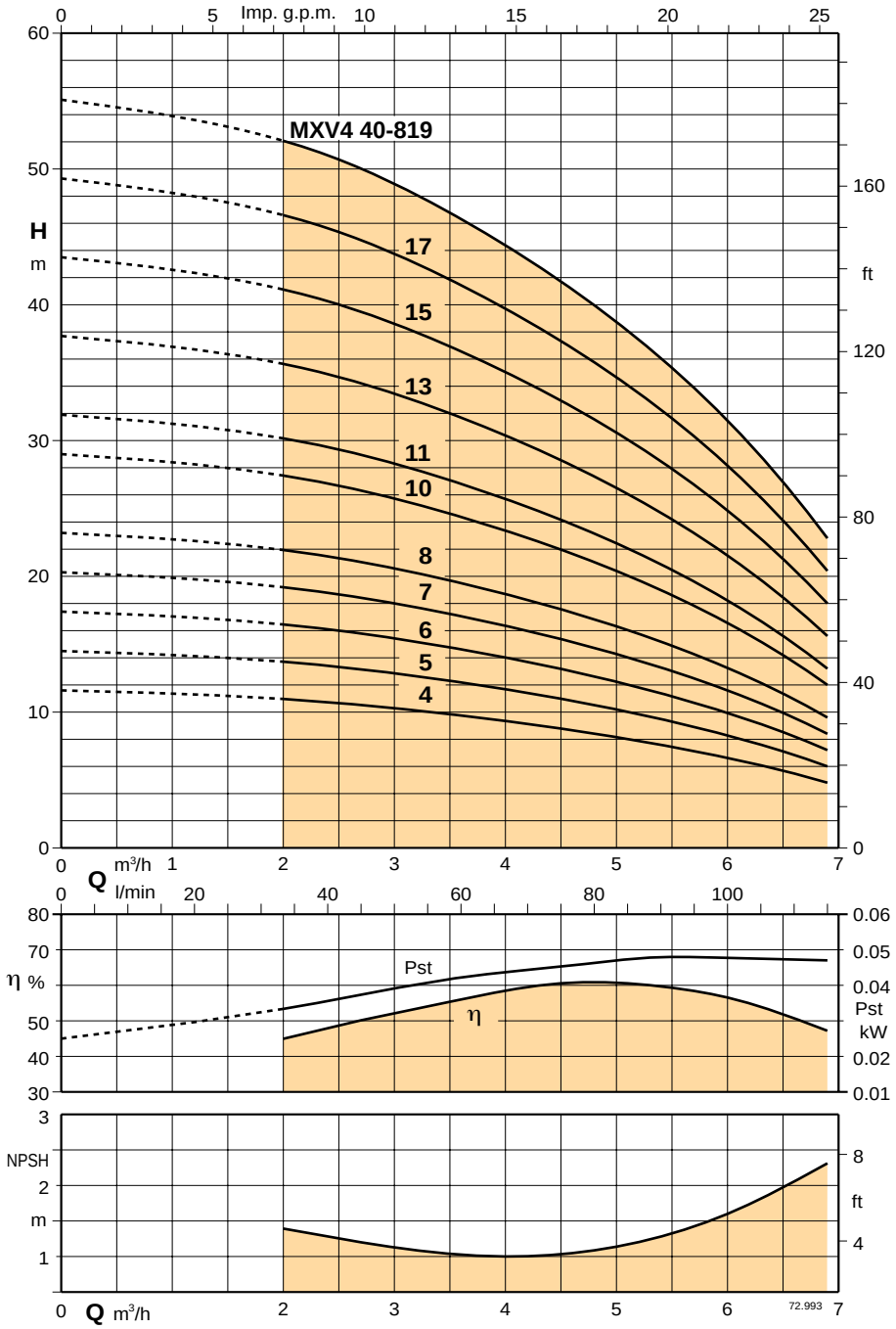

Результаты испытаний с холодной чистой водой, без газа. Для значения положительной высоты напора рекомендуется запас в +0,5 м.

Допуски согласно стандарта ISO 9906, приложение “A”

Значения напора и мощности действительны для жидкостей с плотностью g = 1,0 кг/дм³ и кинематической вязкостью v = макс. 20 мм²/сек.

Pst = мощность относительно одной ступени

Тип насоса	Мощность двигателя		Q m³/h	0	2	2,7	3,6	4,2	4,8	5,4	6	6,9
	kW	HP	Q l/min	0	33,5	45	60	70	80	90	100	115
MXV4 40 - 804	0,55	0,75		11,5	11	10,5	9,5	9	8,5	7,5	6,5	5
MXV4 40 - 805	0,55	0,75		14,5	14	13	12	11,5	10,5	9,5	8	6
MXV4 40 - 806	0,55	0,75		17,5	16,5	16	14,5	13,5	12,5	11,5	10	7
MXV4 40 - 807	0,55	0,75		20	19	18,5	17	16	15	13,5	11,5	8,5
MXV4 40 - 808	0,55	0,75	H	23	22	21	19,5	18	17	15	13	9,5
MXV4 40 - 810	0,75	1	m	29	27,5	26	24	23	21	19	16,5	12
MXV4 40 - 811	0,75	1		32	30	29	26,5	25	23	21	18	13
MXV4 40 - 813	0,75	1		38	36	34	31,5	29,5	27	25	21,5	15,5
MXV4 40 - 815	1,1	1,5		43,5	41	39,5	36,5	34	31,5	28,5	25	18
MXV4 40 - 817	1,1	1,5		49	47	44,5	41	39	36	32	28	20,5
MXV4 40 - 819	1,1	1,5		55	52	50	46	43	40	36	31,5	23

MXV4 50-16

Многорядные вертикальные многоступенчатые насосы

calpeda CREATIVE TECHNOLOGY

Характеристические кривые и тех. характеристики n ≈ 1450 об./мин.

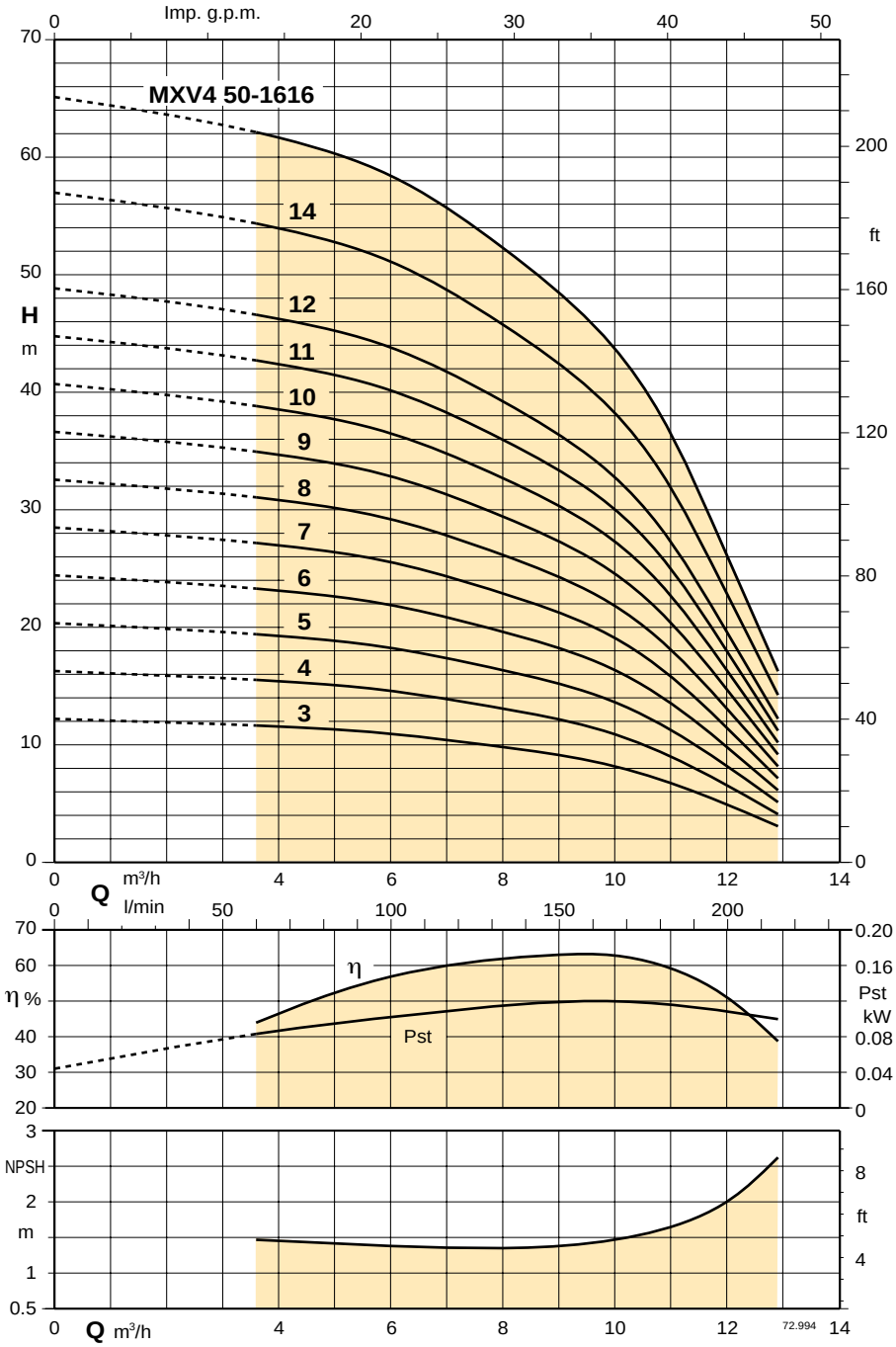

Результаты испытаний с холодной чистой водой, без газа. Для значения положительной высоты напора рекомендуется запас в +0,5 м.

Допуски согласно стандарта ISO 9906, приложение “A”

Значения напора и мощности действительны для жидкостей с плотностью g = 1,0 кг/дм³ и кинематической вязкостью v = макс. 20 мм²/сек.

Pst = мощность относительно одной ступени

Тип насоса	Мощность двигателя		Q m³/h	0	3,6	4,5	6	7,5	9	10,5	12,9		
	kW	HP	Q l/min	0	60	75	100	125	150	175	215		
MXV4 50 - 1603	2,2	3		12,3	11,5	11,5	11	10	9	7,5	3		
MXV4 50 - 1604	2,2	3		16,5	15,5	15,5	14,5	13,5	12	10	4		
MXV4 50 - 1605	2,2	3		20,5	19,5	19	18,5	17	15,5	12,5	5		
MXV4 50 - 1606	2,2	3		24,5	23	23	22	20,5	18,5	15	6		
MXV4 50 - 1607	2,2	3		29	27	27	25,5	24	21,5	17,5	7		
MXV4 50 - 1608	2,2	3	H	33	31	30,5	29,5	27	24,5	20	8		
MXV4 50 - 1609	2,2	3	m	37	35	34,5	33	30,5	27,5	22,5	9		
MXV4 50 - 1610	2,2	3		41	39	38,5	36,5	34	30,5	25	10		
MXV4 50 - 1611	2,2	3		45	42,5	42	40,5	37,5	34	27,5	11,5		
MXV4 50 - 1612	2,2	3		49	46,5	46	44	41	37	30	12,5		
MXV4 50 - 1614	2,2	3		57,5	54	53,5	51,5	47,5	43	35	14,5		
MXV4 50 - 1616	3	4		65,5	62	61,5	58,5	54,5	49	40	16,5		

MXV4 65-32

Многорядные вертикальные многоступенчатые насосы

calpeda
CREATIVE TECHNOLOGY

Характеристические кривые и тех. характеристики n ≈ 1450 об./мин.

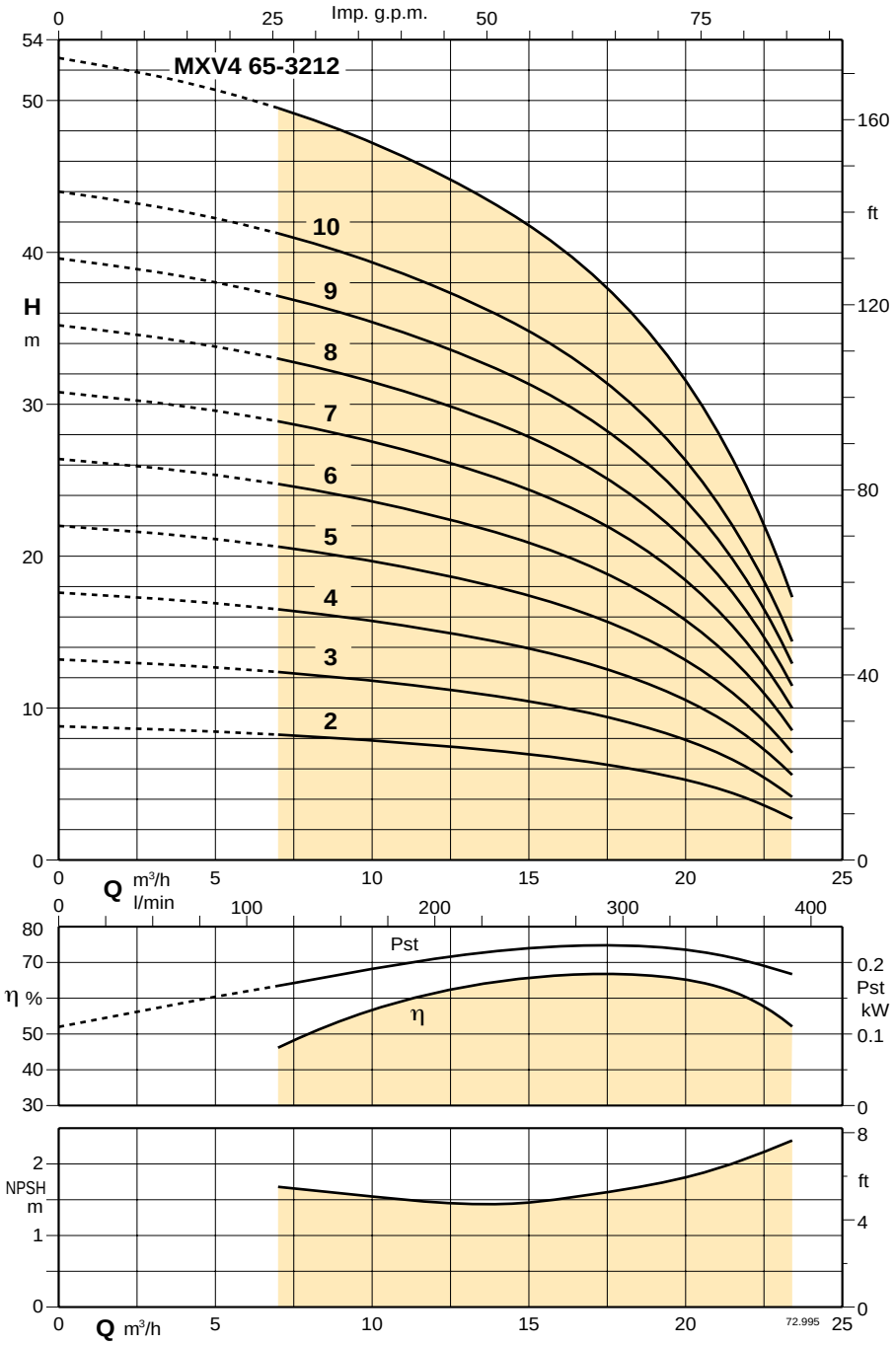

Результаты испытаний с холодной чистой водой, без газа. Для значения положительной высоты напора рекомендуется запас в +0,5 м.

Допуски согласно стандарта ISO 9906, приложение “A”

Значения напора и мощности действительны для жидкостей с плотностью g = 1,0 кг/дм³ и кинематической вязкостью v = макс. 20 мм²/сек.

Pst = мощность относительно одной ступени

Тип насоса	Мощность двигателя		Q m³/h	0	7	9	11	13	15	17	19	23,4	
	kW	HP	Q l/min	0	116,6	150	183	216	250	283	316	390	
MXV4 65 - 3202	2,2	3		9	8,2	8	7,7	7,4	7	6,5	6	3	
MXV4 65 - 3203	2,2	3		13	12,3	12	11,5	11	10	9,5	8,5	4	
MXV4 65 - 3204	2,2	3		17,5	16,5	16	15,5	15	13,5	12,5	11,5	6	
MXV4 65 - 3205	2,2	3		22	20,5	20	19	18	17	16	14	7	
MXV4 65 - 3206	2,2	3	H	26	25	24	23	22	20,5	19	17	8,5	
MXV4 65 - 3207	2,2	3	m	31	29	28	27	25,5	24	22	20	10	
MXV4 65 - 3208	2,2	3		35	33	32	30,5	29,5	27	25,5	23	11,5	
MXV4 65 - 3209	3	4		39	37	36	34,5	33	30,5	28,5	25,5	13	
MXV4 65 - 3210	3	4		44	41	40	38,5	36,5	34	32	28,5	14,5	
MXV4 65 - 3212	4	5,5		53	49	48	46	44	41	38	34	17,5	

MXV4 80-48

Многорядные вертикальные многоступенчатые насосы

calpeda
CREATIVE TECHNOLOGY

Характеристические кривые и тех. характеристики n ≈ 1450 об./мин.

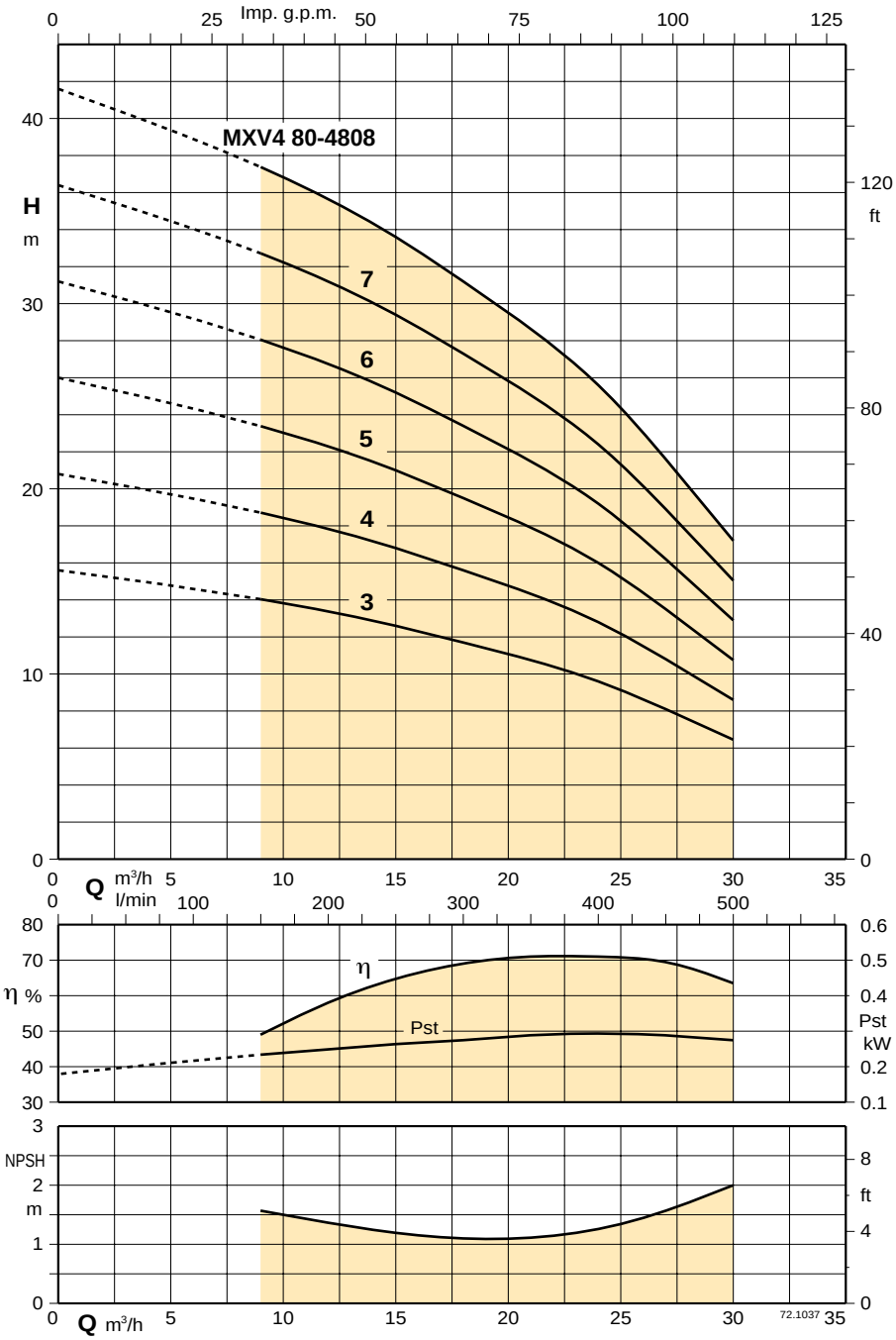

Результаты испытаний с холодной чистой водой, без газа. Для значения положительной высоты напора рекомендуется запас в +0,5 м.

Допуски согласно стандарта ISO 9906, приложение “A”

Значения напора и мощности действительны для жидкостей с плотностью g = 1,0 кг/дм³ и кинематической вязкостью v = макс. 20 мм²/сек.

Pst = мощность относительно одной ступени

Тип насоса	Мощность двигателя		Q m³/h	0	9	12	15	18	21	24	27	30	
	kW	HP	Q l/min	0	150	200	250	300	350	400	450	500	
MXV4 80 - 4803	2,2	3		15,5	14	13	12,5	11,5	11	9,5	8	6,5	
MXV4 80 - 4804	2,2	3		21	19	18	17	15,5	14,5	13	11	8,5	
MXV4 80 - 4805	2,2	3	H	26	23,5	22	21	19,5	18	16	13,5	11	
MXV4 80 - 4806	2,2	3	m	31	28	26,5	25	23,5	21,5	19	16	13	
MXV4 80 - 4807	3	4		36,5	33	31	29,5	27	25	22,5	19	15	
MXV4 80 - 4808	3	4		41,5	37,5	35,5	33,5	31	29	25,5	21,5	17	

MXV4 25-2 32-4 40-8 Многорядные вертикальные многоступенчатые насосы

calpeda CREATIVE TECHNOLOGY

Размеры и вес

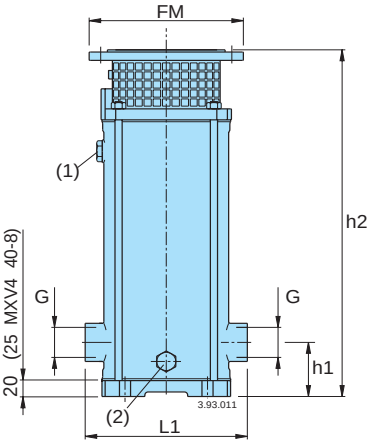

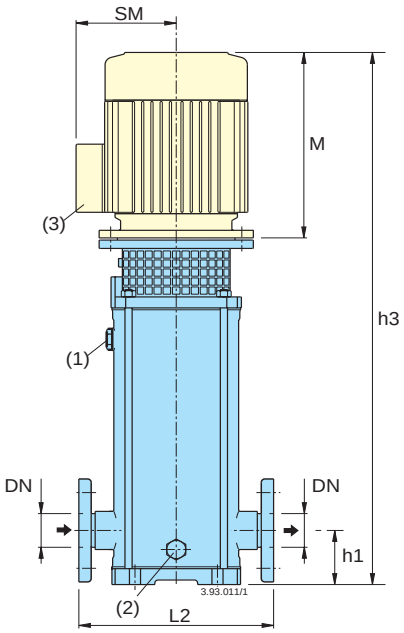

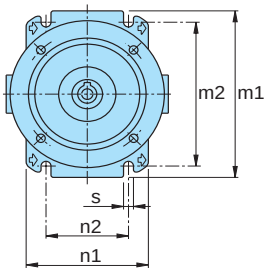

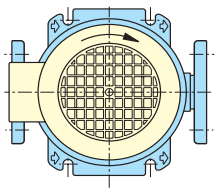

Контрфланцы из нержавеющей стали

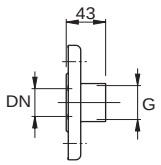

DN	G ISO 228
25	1
32	1 1/4
40	1 1/2

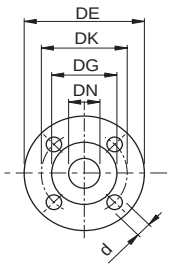

Фланцы EN 1092-2 PN 25 - 40

DN	DE	DK	DG	Отверстия N.	Отверстия Ø
25	115	85	65	4	14
32	140	100	76	4	19
40	150	110	84	4	19

(1) Заполнение
(2) Слив
(3) Стандартное положение контактной коробки
(другие положения при поворачивании двигателя на 90° и 180

Тип насоса	Мощность двигателя kW	HP	Двигатель	MXV (G) резьбовые раструбы G ISO 228	L1	MXV (F) фланцевые раструбы DN	L2	мм h1	h2	(5) M	h3	FM	(5) SM	m1	m2	n1	n2	s	насоса без двигателя MXV (G) (4) kg(6)	насоса с двигателем (5) kg(6)
MXV4 25-204	0,55	0,75	80 A4	G1	215	25	250	75	372	234	606	200	120	210	180	150	100	12,5	18	26
MXV4 25-205	0,55	0,75	80 A4	G1	215	25	250	75	396	234	630	200	120	210	180	150	100	12,5	19	27
MXV4 25-206	0,55	0,75	80 A4	G1	215	25	250	75	420	234	654	200	120	210	180	150	100	12,5	20	28
MXV4 25-207	0,55	0,75	80 A4	G1	215	25	250	75	444	234	678	200	120	210	180	150	100	12,5	21	29
MXV4 25-208	0,55	0,75	80 A4	G1	215	25	250	75	468	234	702	200	120	210	180	150	100	12,5	22	30
MXV4 25-210	0,55	0,75	80 A4	G1	215	25	250	75	516	234	750	200	120	210	180	150	100	12,5	23	31
MXV4 25-212	0,55	0,75	80 A4	G1	215	25	250	75	564	234	798	200	120	210	180	150	100	12,5	25	33
MXV4 25-214	0,55	0,75	80 A4	G1	215	25	250	75	612	234	846	200	120	210	180	150	100	12,5	26	34
MXV4 25-216	0,55	0,75	80 A4	G1	215	25	250	75	660	234	894	200	120	210	180	150	100	12,5	28	36
MXV4 25-218	0,55	0,75	80 A4	G1	215	25	250	75	708	234	942	200	120	210	180	150	100	12,5	30	38
MXV4 25-220	0,55	0,75	80 A4	G1	215	25	250	75	756	234	990	200	120	210	180	150	100	12,5	31	39
MXV4 32-404	0,55	0,75	80 A4	G1 1/4	215	32	250	75	372	234	606	200	120	210	180	150	100	12,5	19	27
MXV4 32-405	0,55	0,75	80 A4	G1 1/4	215	32	250	75	396	234	630	200	120	210	180	150	100	12,5	20	28
MXV4 32-406	0,55	0,75	80 A4	G1 1/4	215	32	250	75	420	234	654	200	120	210	180	150	100	12,5	21	29
MXV4 32-407	0,55	0,75	80 A4	G1 1/4	215	32	250	75	444	234	678	200	120	210	180	150	100	12,5	22	30
MXV4 32-408	0,55	0,75	80 A4	G1 1/4	215	32	250	75	468	234	702	200	120	210	180	150	100	12,5	23	31
MXV4 32-410	0,55	0,75	80 A4	G1 1/4	215	32	250	75	516	234	750	200	120	210	180	150	100	12,5	25	33
MXV4 32-412	0,55	0,75	80 A4	G1 1/4	215	32	250	75	564	234	798	200	120	210	180	150	100	12,5	26	34
MXV4 32-414	0,55	0,75	80 A4	G1 1/4	215	32	250	75	612	234	846	200	120	210	180	150	100	12,5	28	36
MXV4 32-416	0,55	0,75	80 A4	G1 1/4	215	32	250	75	660	234	894	200	120	210	180	150	100	12,5	30	38
MXV4 32-418	0,75	1	80 B4	G1 1/4	215	32	250	75	708	234	942	200	120	210	180	150	100	12,5	32	42
MXV4 40-804	0,55	0,75	80 A4	G1 1/2	225	40	280	80	401	234	635	200	120	246	215	190	130	14	21	29
MXV4 40-805	0,55	0,75	80 A4	G1 1/2	225	40	280	80	431	234	665	200	120	246	215	190	130	14	22	30
MXV4 40-806	0,55	0,75	80 A4	G1 1/2	225	40	280	80	461	234	695	200	120	246	215	190	130	14	23	31
MXV4 40-807	0,55	0,75	80 A4	G1 1/2	225	40	280	80	491	234	725	200	120	246	215	190	130	14	25	33
MXV4 40-808	0,55	0,75	80 A4	G1 1/2	225	40	280	80	521	234	755	200	120	246	215	190	130	14	26	34
MXV4 40-810	0,75	1	80 B4	G1 1/2	225	40	280	80	581	234	815	200	120	246	215	190	130	14	28	38
MXV4 40-811	0,75	1	80 B4	G1 1/2	225	40	280	80	611	234	845	200	120	246	215	190	130	14	29	39
MXV4 40-813	0,75	1	80 B4	G1 1/2	225	40	280	80	671	234	905	200	120	246	215	190	130	14	31	41
MXV4 40-815	1,1	1,5	90 S4	G1 1/2	225	40	280	80	741	282	1023	200	128	246	215	190	130	14	33	46
MXV4 40-817	1,1	1,5	90 S4	G1 1/2	225	40	280	80	801	282	1083	200	128	246	215	190	130	14	35	48
MXV4 40-819	1,1	1,5	90 S4	G1 1/2	225	40	280	80	861	282	1143	200	128	246	215	190	130	14	37	50

(4) MXV (F) = MXV (G) + 1kg (5) Со стандартным двигателем (6) Вес нетто

Размеры и вес

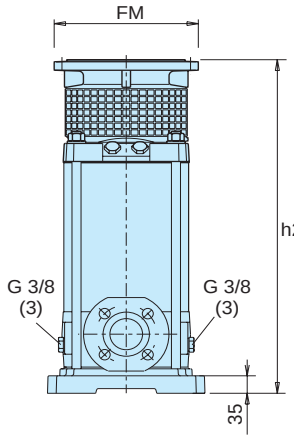

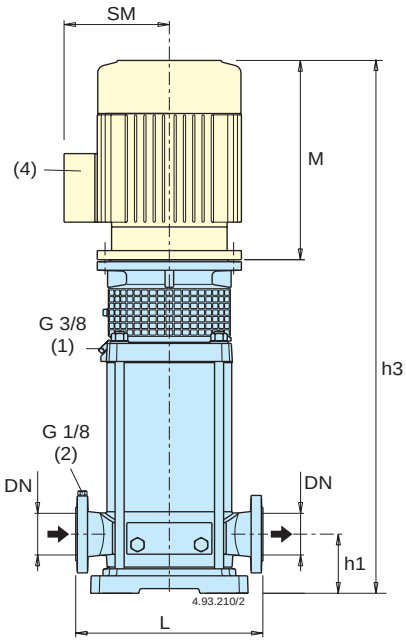

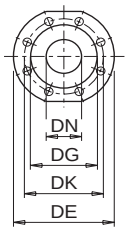

Фланцы EN 1092-2 PN 25 - 40

DN	DE	DK	DG	Отверстия N.	Отверстия Ø
50	165	125	99	4	19
65	185	145	118	8	19
80	200	160	132	8	19

11

(1) Заливка и стравливание
(2) Стравливание давления на всасывании
(3) Слив

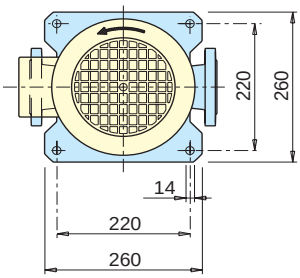

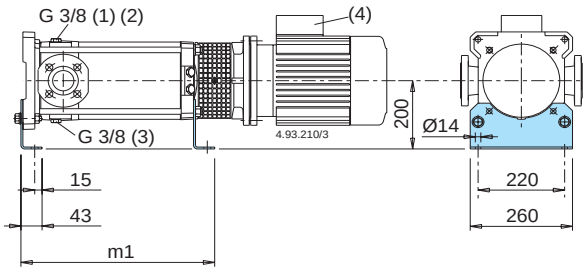

Тип насоса	Мощность двигателя kW	Мощность двигателя HP	Двигатель	мм DN	L	h1	h2	(6) M	h3	FM	(6) SM	m1	насоса без двигателя MXV (A) (5) kg (7)	насоса с двигателем (6) kg (7)
MXV4 50-1603	2,2	3	100 LA4	50	300	90	395	313	708	250	135	322	42	66
MXV4 50-1604	2,2	3	100 LA4	50	300	90	430	313	743	250	135	357	43	67
MXV4 50-1605	2,2	3	100 LA4	50	300	90	464	313	777	250	135	391	45	69
MXV4 50-1606	2,2	3	100 LA4	50	300	90	499	313	812	250	135	426	46	70
MXV4 50-1607	2,2	3	100 LA4	50	300	90	533	313	846	250	135	460	48	72
MXV4 50-1608	2,2	3	100 LA4	50	300	90	568	313	881	250	135	495	49	73
MXV4 50-1609	2,2	3	100 LA4	50	300	90	602	313	915	250	135	529	51	75
MXV4 50-1610	2,2	3	100 LA4	50	300	90	637	313	950	250	135	564	52	76
MXV4 50-1611	2,2	3	100 LA4	50	300	90	671	313	984	250	135	598	54	78
MXV4 50-1612	2,2	3	100 LA4	50	300	90	706	313	1019	250	135	633	55	79
MXV4 50-1614	2,2	3	100 LA4	50	300	90	775	313	1088	250	135	702	58	82
MXV4 50-1616	3	4	100 LB4	50	300	90	844	313	1157	250	135	771	61	87
MXV4 65-3202	2,2	3	100 LA4	65	320	105	407	313	720	250	135	334	45	69
MXV4 65-3203	2,2	3	100 LA4	65	320	105	453	313	766	250	135	380	47	71
MXV4 65-3204	2,2	3	100 LA4	65	320	105	499	313	812	250	135	426	49	73
MXV4 65-3205	2,2	3	100 LA4	65	320	105	545	313	858	250	135	472	51	75
MXV4 65-3206	2,2	3	100 LA4	65	320	105	591	313	904	250	135	518	52	76
MXV4 65-3207	2,2	3	100 LA4	65	320	105	637	313	950	250	135	564	54	78
MXV4 65-3208	2,2	3	100 LA4	65	320	105	683	313	996	250	135	610	56	80
MXV4 65-3209	3	4	100 LB4	65	320	105	729	313	1042	250	135	656	58	84
MXV4 65-3210	3	4	100 LB4	65	320	105	775	313	1088	250	135	702	60	86
MXV4 65-3212	4	5,5	112 M4	65	320	105	867	401	1268	250	148	794	62	92
MXV4 80-4803	2,2	3	100 LA4	80	320	105	507	313	820	250	135	434	50	74
MXV4 80-4804	2,2	3	100 LA4	80	320	105	568	313	881	250	135	495	53	77
MXV4 80-4805	2,2	3	100 LA4	80	320	105	630	313	943	250	135	557	55	79
MXV4 80-4806	2,2	3	100 LA4	80	320	105	691	313	1004	250	135	618	58	82
MXV4 80-4807	3	4	100 LB4	80	320	105	752	313	1065	250	135	679	61	87
MXV4 80-4808	3	4	100 LB4	80	320	105	814	313	1127	250	135	741	63	89

(4) Стандартное положение контактной коробки (другие положения при поворачивании двигателя на 90° и 180°)
(5) MXV (N) : + 3 kg
MXV (H) : + 3 kg
(6) Со стандартным двигателем
(7) Вес нетто

Конструкционные характеристики

Длительный срок службы со стандартным двигателем

Насос с упорным подшипником без дополнительных осевых нагрузок на подшипники двигателя.
Можно использовать любой стандартный двигатель конструкционной модели V1 (который можно поднять в вертикальном положении), на выбор нашей компании или самого заказчика.

Простота установки

С помощью монолитного втулкового соединения насосная часть устанавливается окончательно даже без двигателя; при этом, во время транспортировки не возникает опасности повреждений в результате смещения вала насоса.
Двигатель просто вставляется в соединение и крепится к фланцу без необходимости регулировки осевого положения вала насоса.

Повышенная безопасность

Монолитный защитный кожух соединения, снимаемый только с помощью инструмента. ожух расположен вокруг втулки, чтобы предотвратить случайное смещение втулки и ее последующее трение по соедиительной части.

Экономичная установка

Вертикальная конструкция с меньшей высотой насоса для установки в низких помещениях. Раструбы расположены в ряд для упрощения конструкции системы с возможностью средстви насоса в прямой трубе.
Демонтаж, осмотр и чистка внутренних частей проводятся без сняия труб.

Прочность и надежность

Единое исполнение с номинальной мощностью PN 25 для модификаций любых размеров. Раструбы всасывания и подачи, расположенные на одной линии, поглощают силу нагрузки со стороны труб на насос таким образом, что они не деформируют части насоса, не приводят к локальным трениям и преждевременному износу.
Компактная и прочная втулка поддерживает точное выравнивание между вращающимися и неподвижными частями, снижая тем самым вибрацию. Форма верхней крышки препятствует задержке воздушных пузырей на механическом уплотнении.

Низкий уровень шума

Поток воды вокруг ступеней и толстый наружный кожух способствуют снижению уровня шума.
Стандартный двигатель с низким уровнем шума.

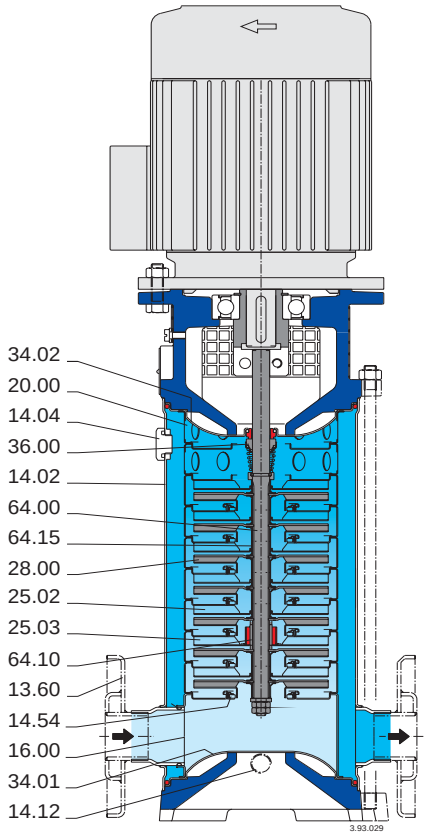

MXV 25-2, 32-4, 40-8

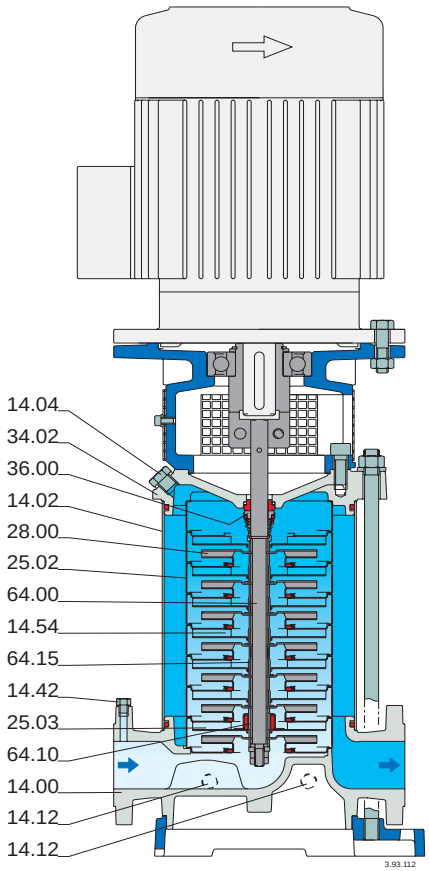

MXV 50-16, 65-32, 80-48

SPA
Compact SPA

Самовсасывающие насосы для гидромассажных ванн

calpeda
CREATIVE TECHNOLOGY

Конструкция
Самосливные насосы с одним рабочим колесом и двигателем с водозащитной изоляцией.
Насосы изготовлены из пластмассовых материалов высочайшего качества с высокой устойчивостью к коррозии.
Диффузор из нержавеющей хромоникелевой стали.

Применение
Для гидромассажных ванн и небольших бассейнов.

Эксплуатационные ограничения
Температура жидкости не более 60°C.
Температура окружающего воздуха не более 40°C.
Максимально допустимое конечное давление в корпусе насоса: 2,5 бар.
Непрерывный режим эксплуатации.

Электродвигатель
Асинхронный 2-полюсный электродвигатель, частота 50 Гц (частота вращения n = 2800 об./мин.)
SPA: трехфазный 230/400 В ±10%
SPAM: монофазный 230 В ±10% с термозащитным устройством. Конденсатор встроен в контактную коробку.

Изоляция класса “F”.
Защитное устройство IP X5.
Конструкция в соответствии со стандартами:
EN 60 335-2-41, IEC 335-2-41,
EN 60 335-2-60, IEC 335-2-60

Конструкционные материалы

Составная часть	Материал
Корпус насоса Раструб	ABS (акрилонитрил-илрбутадиен-стирол)
Крышка диффузора Рабочее колесо	Термопластик, армированный стекловолокном PPO-GF30, норил
Стенка диффузора с кольцо на рабчем колесе	Нержавеющая хромоникелевая сталь AISI 316
Мех. уплотнение	Алюмоксидная керамика, уголь, витон

Патенты: EP 0 460 597
US 5 226 790

Сертификация по моделям SPAM

TÜV PRODUCT SERVICE GS geprüfte Sicherheit

12

Область применения n ≈ 2800 об./мин.

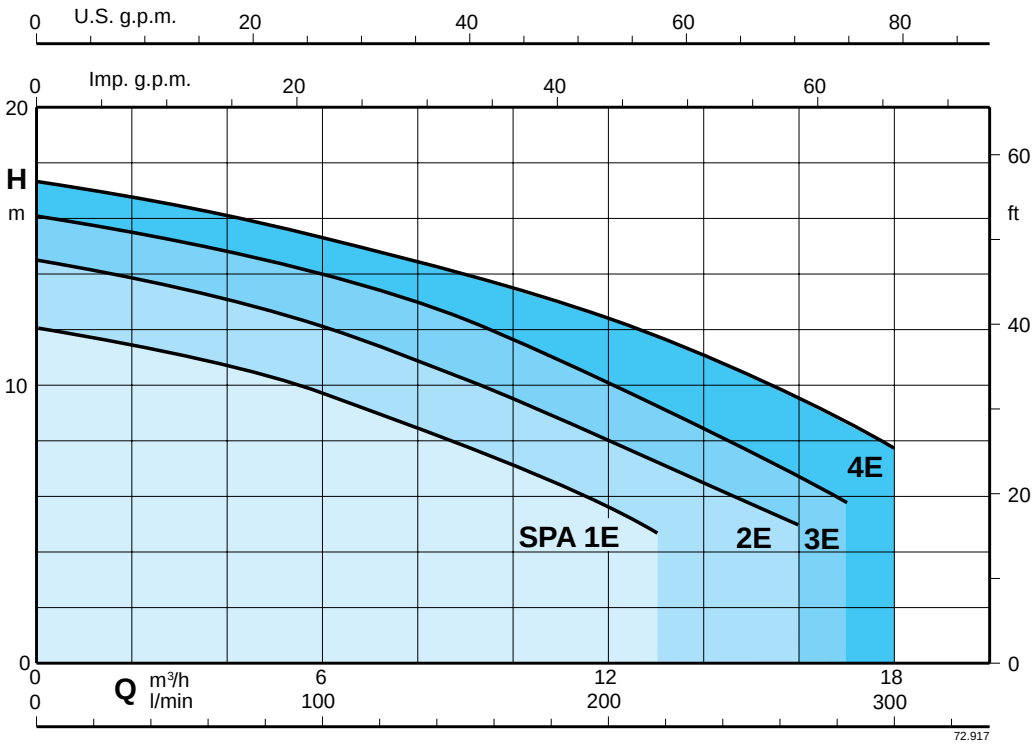

SPA
Compact SPA

Самовсасывающие насосы для гидромассажных ванн

calpeda
CREATIVE TECHNOLOGY

Тех. характеристики $n \approx 2800$ об./мин.

3~	230 V	400 V	1~	230 V	P_1	P_2		Q m³/h	0	3	6	9	12	13	16	17	18
	A	A		A	kW	kW	HP	l/min	0	50	100	150	200	216	266	283	300
SPA 1E	2,8	1,6	**SPAM 1E**	3,3	0,73	0,45	0,6	H m	12	11,1	9,7	7,8	5,6	4,7			
SPA 2E	3	1,7	**SPAM 2E**	4,5	1	0,55	0,75		14,5	13,4	12,1	10,2	7,9	7,2	5		
SPA 3E	3,7	2,2	**SPAM 3E**	5,4	1,2	0,75	1		16,1	15,2	13,9	12,4	10,2	9,3	6,8	5,8	
SPA 4E	5	2,9	**SPAM 4E**	7	1,6	1,1	1,5		17,3	16,5	15,3	14	12,4	11,8	9,5	8,6	7,7

P_1 Максимальная потребляемая мощность. P_2 Номинальная мощность двигателя. **H** Общая высота напора в м Допуски согласно стандарта ISO 9906, приложение “A”.

Размеры и вес

ТИП	мм							kg	
	f	L	h3	m1	m2	m3	w	SPA	SPAM
SPA 1E	333	148	176	34	26	122	161	6,7	6,8
SPA 2E	365	167	185	39	31	136	166	8	9
SPA 3E	365	167	185	39	31	136	166	9	10

SPA 1E, 2E, 3E

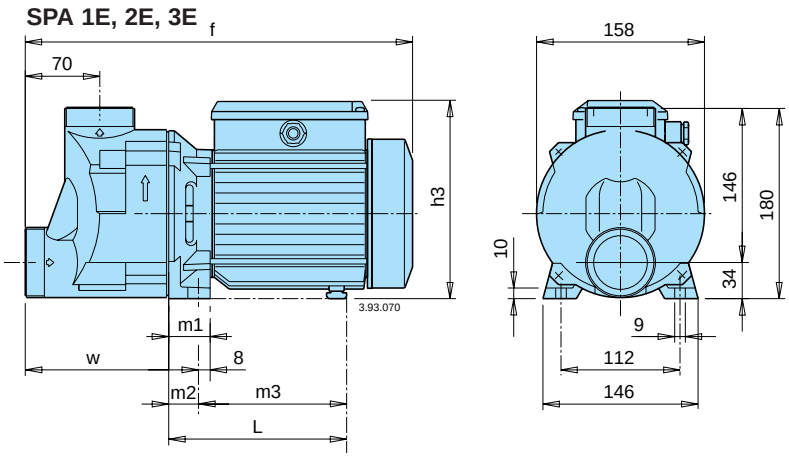

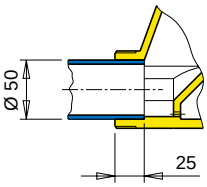

Соединение склеиванием

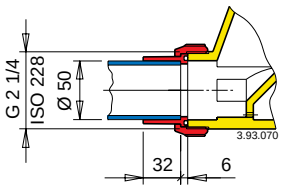

Соединение посредством резьбового раструба.

SPA 4E

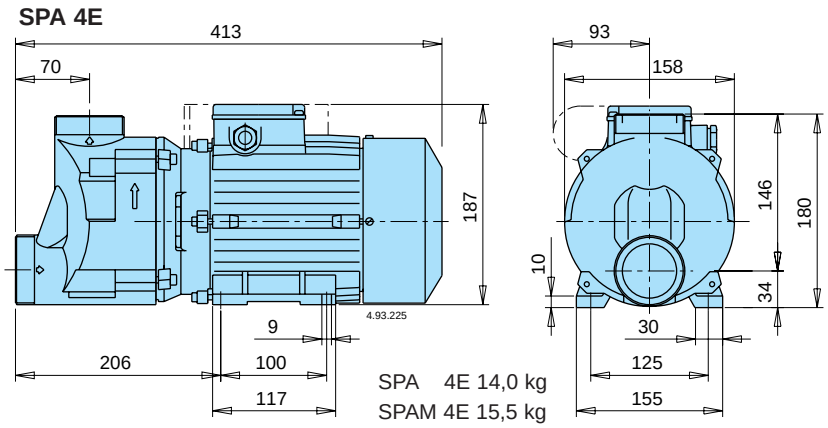

SPA 4E 14,0 kg
SPAM 4E 15,5 kg

Мех. уплотнение не касается вала, что гарантирует повышенную безопасность

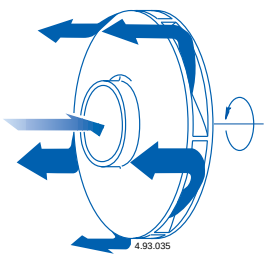

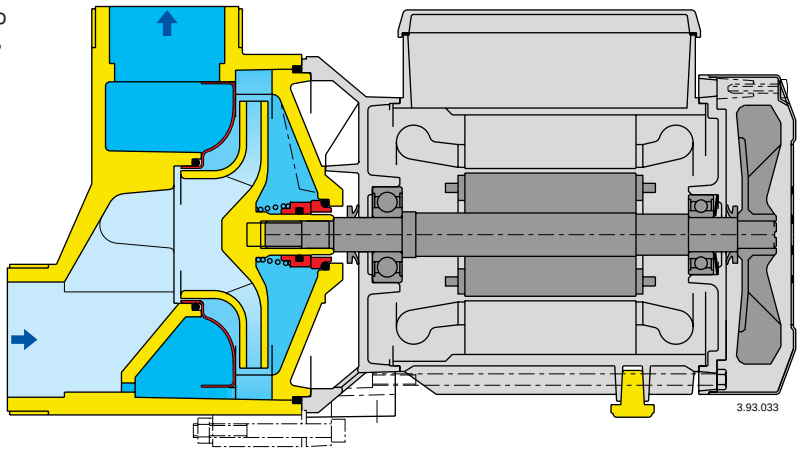

Диффузор периферийного продольного потока, из нержавеющей стали для обеспечения повышенной надежности.

MPC
Compact Pool

Самовсасывающие насосы для бассейнов

calpeda
CREATIVE TECHNOLOGY

Конструкция
Самовсасывающие насосы для бассейнов со встроенным предварительным фильтром и двигателем с водозащитной изоляцией.
Насосы изготовлены из пластмассовых материалов высочайшего качества с высокой устойчивостью к эрозии от песка и коррозии.
Диффузор из нержавеющей хромоникелевой стали.

Применение
Перекачка воды в установках фильтрации бассейнов.
Для чистой или слегка загрязненной воды со взвешенными твердыми частицами.

Эксплуатационные ограничения
Температура жидкости не более 60°C.
Температура окружающего воздуха не более 40°C.
Максимально допустимое конечное давление в корпусе насоса: 2,5 бар.
Непрерывный режим эксплуатации.

Электродвигатель
Асинхронный 2-полюсный электродвигатель, частота 50 Гц (частота вращения n = 2800 об./мин.)
MPC: трехфазный 230/400 В ±10%
MPCM: монофазный 230 В ±10% с термозащитным устройством. Конденсатор встроен в контактную коробку.

Изоляция класса “F”.
Защитное устройство IP X4.
Конструкция в соответствии со стандартом EN 60 335-2-41 (CEI 61-69).

Патенты: EP 0 460 597
US 5 226 790

Сертификация по моделям MPCM, не более 1,5 kW:

TÜV PRODUCT SERVICE GS geprüfte Sicherheit

Конструкционные материалы

Составная часть	Материал
Корпус насоса Крышка диффузора Рабочее колесо	Термопластик, армированный стекловолокном PPO-GF30, норил
Крышка фильтра	Прозрачный поликарбонат, лексан
Барабанный фильтр	Полипропилен
Воронка диффузора и уплотнительное кольцо на раб. колесе	Нержавеющая хромоникелевая сталь AISI 316
Мех. уплотнение	Алюмоксидная керамика, уголь, витон

13

Область применения n ≈ 2800 об./мин.

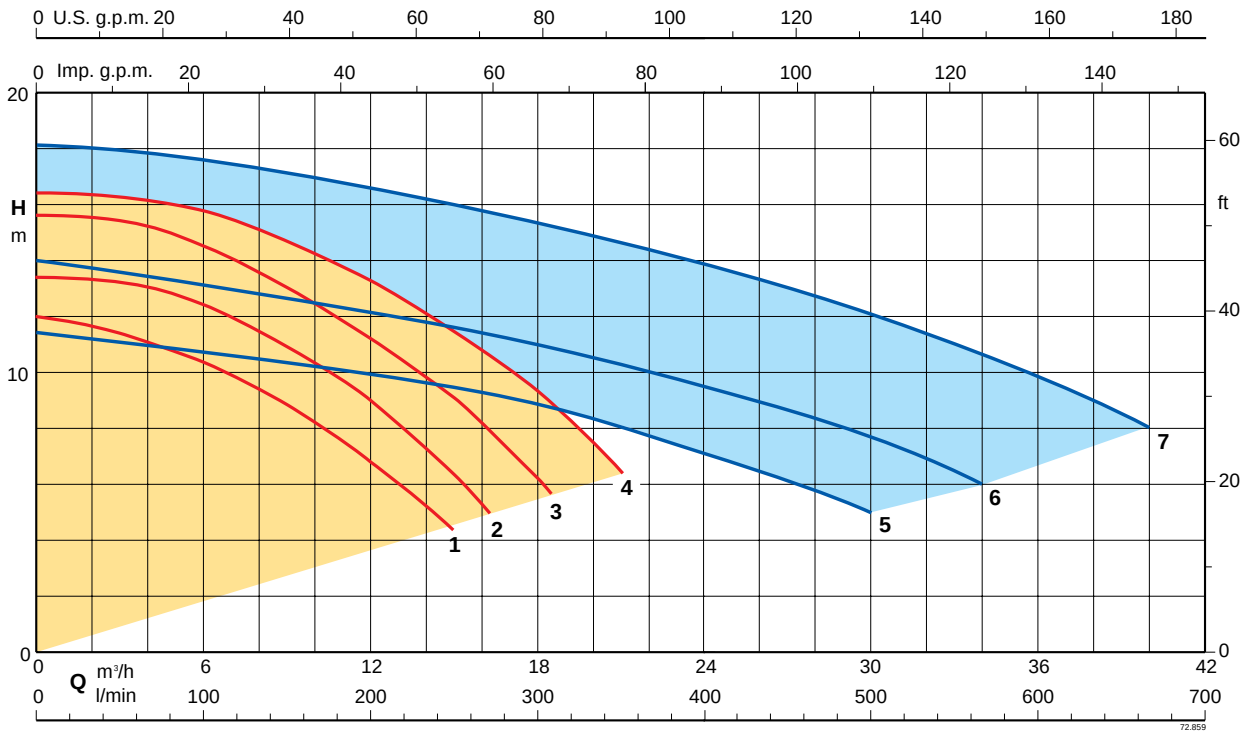

MPC
Compact Pool

Самовсасывающие насосы для бассейнов

calpeda
CREATIVE TECHNOLOGY

Тех. характеристики *n ≈ 2800 об./мин.*

3~	230 V	400 V	1~	230 V	P_1	P_2		Q m³/h	0	3	6	9	12	15	18	21
	A	A		A	kW	kW	HP	l/min	0	50	100	150	200	250	300	350
MPC 1E	2,8	1,6	**MPCM 1E**	3,3	0,73	0,37	0,5	**H** m	11,9	11,4	10,3	8,9	6,8	4,2		
MPC 2E	3	1,7	**MPCM 2E**	4,5	1	0,55	0,75		13,4	13,3	12,4	10,9	9	6,3		
MPC 3E	3,7	2,2	**MPCM 3E**	5,4	1,2	0,75	1		15,6	15,5	14,5	13	11,2	9,1	6,2	
MPC 4E	5	2,9	**MPCM 4E**	7	1,6	1,1	1,5		16,4	16,2	15,8	14,7	13,3	11,4	9,3	6,4

3~	230 V	400 V	1~	230 V	P_1	P_2		Q m³/h	0	3	9	15	18	21	24	27	30	34	40
	A	A		A	kW	kW	HP	l/min	0	50	150	250	300	350	400	450	500	567	667
MPC 5	5	2,9	**MPCM 5**	7	1,6	1,1	1,5	**H** m	11,5	11	10,5	9,5	9	8	7	6	5		
MPC 6	6,4	3,7	**MPCM 6**	9,2	2	1,5	2		14	13,5	12,5	11,5	11	10,5	9,5	8,5	7,5	6	
MPC 7	9,15	5,3	**MPCM 7**	14	3	2,2	3		18,2	18	17	16	15,5	14,5	14	13	12	10,5	8

P_1 Максимальная потребляемая мощность. P_2 Номинальная мощность двигателя. **H** Общая высота напора в м Допуски согласно стандарта ISO 9906, приложение “A”.

Самовсасывающая способность при положении насоса выше уровня воды

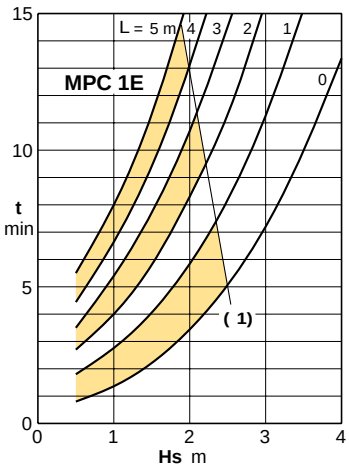

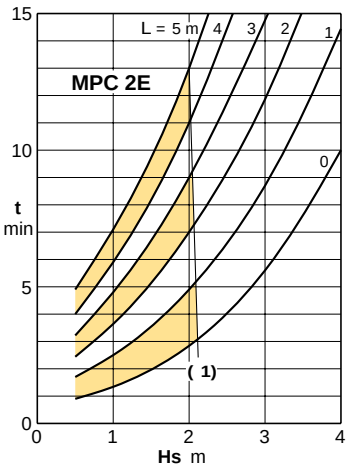

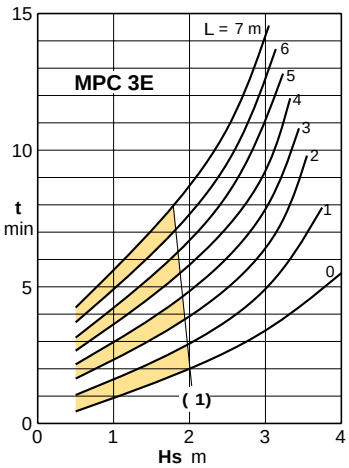

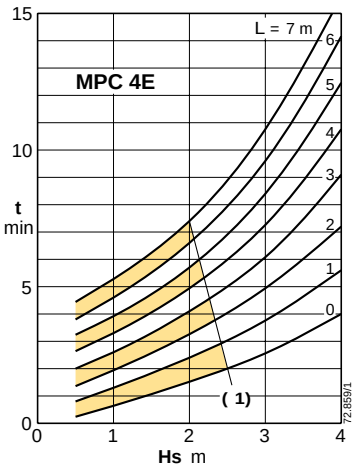

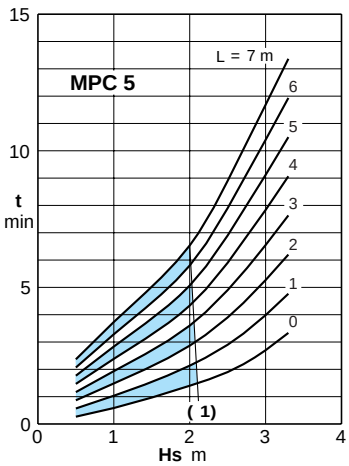

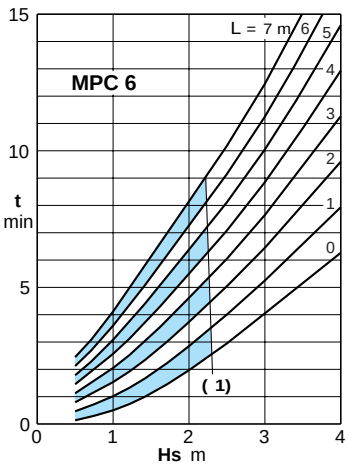

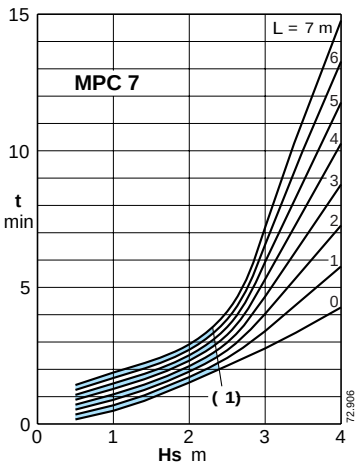

(1) Предел применения автоматического всасывания при каждом включении, без обратного клапана

L (m) Длина горизонтального участка всасывающей трубы над уровнем воды

Hs (m) Высота самовсасывания

t (min) Время самовсасывания

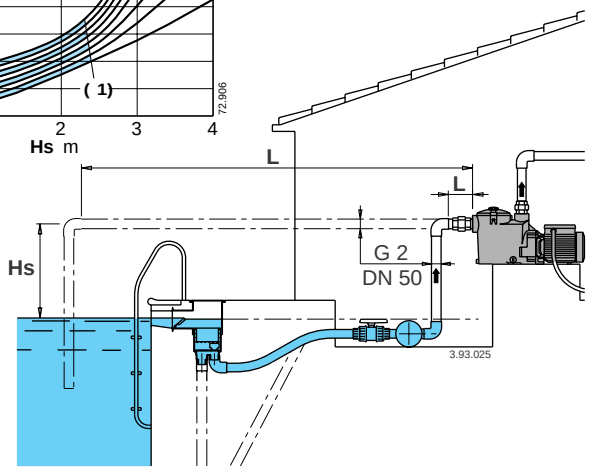

Размеры и вес

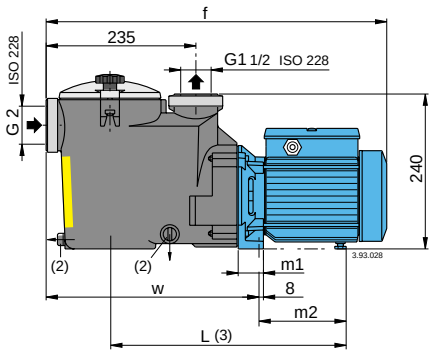

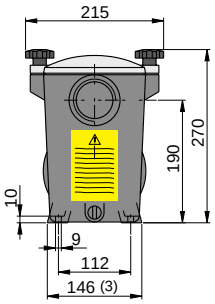

ТИП	мм					kg	
	f	L	m1	m2	w	MPC	MPCM
MPC 1E - MPCM 1E	498	348	34	122	326	8,9	9
MPC 2E - MPCM 2E	530	367	39	136	331	10,2	11,3
MPC 3E - MPCM 3E	530	367	39	136	331	11,2	12,2

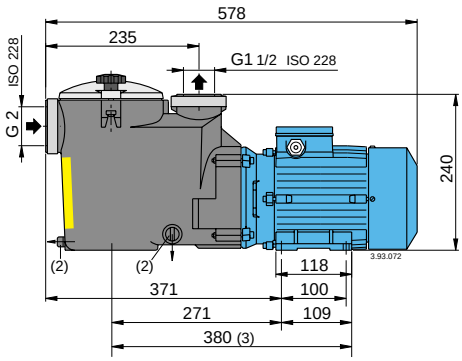

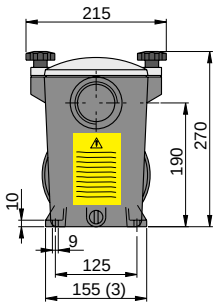

MPCM 4E 17,5 kg
MPC 4E 16,0 kg

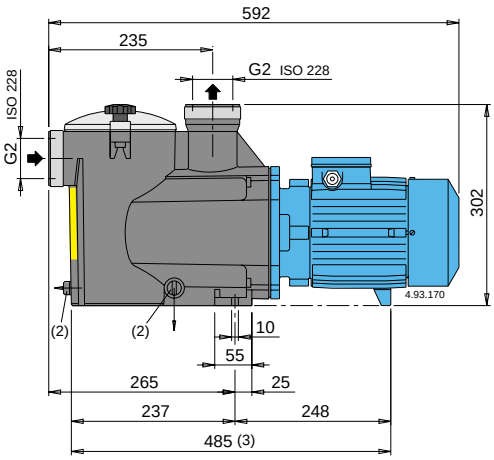

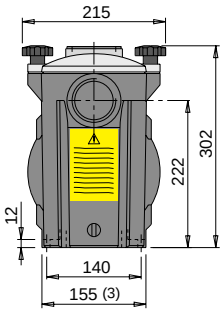

MPCM 5 18,9 kg
MPC 5 17,4 kg
MPCM 6 20,7 kg
MPC 6 19,6 kg
MPC 7 20,7 kg

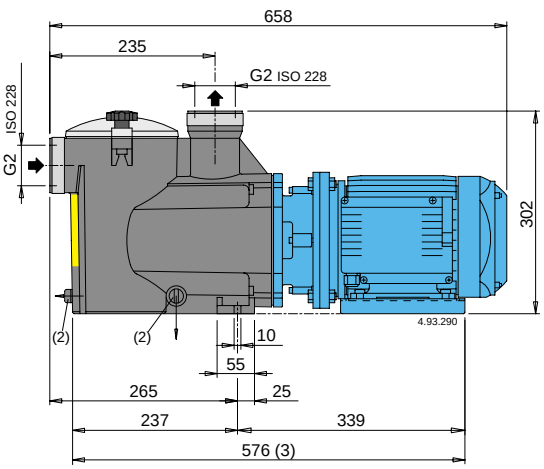

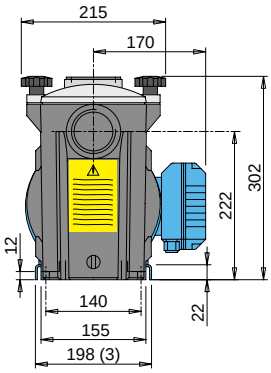

MPCM 7 36,4 kg

(1) Вес нетто (2) Слив (3) Минимальный размер основания

Вид в разрезе

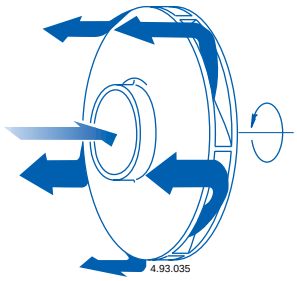

Периферийный диффузор продольного потока для сокращения времени самовсасывания

Твердая прозрачная крышка из лексана

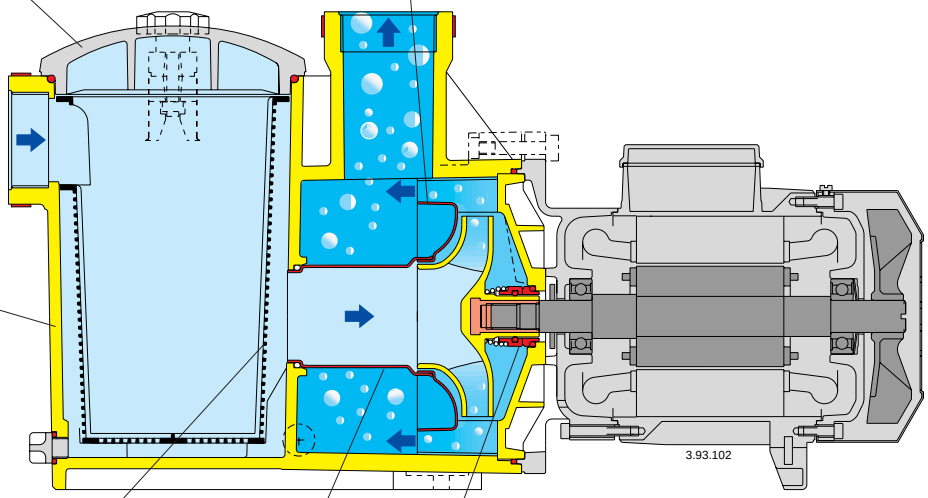

Прочный корпус насоса из норила

Барабанный фильтр большой емкости - 2 литра

Воронка диффузора и уплотнительное кольцо из нержавеющей стали (AISI 316) для повышения надежности

Механическое уплотнение не контактирует с валом, что повышает степень безопасности

NMP

Самовсасывающие центробежные насосы
с предварительным фильтром

calpeda
CREATIVE TECHNOLOGY

Конструкция
Самовсасывающие моноблочные центробежные насосы со встроенным предварительным фильтром

Применение
Для прокачки воды в фильтрационных установках бассейнов.
Для чистой или слегка загрязненной воды со взвешенными твердыми примесями.

Эксплуатационные ограничения
Температура жидкости не более 60°C.
Температура окружающего воздуха не более 40°C.
Манометрическая высота всасывания не более 7 м.
Максимально допустимое конечное давление в корпусе насоса: 6 бар.

Электродвигатель
Асинхронный двухполюсный электродвигатель, частота 50 Гц (число оборотов n = 2900 об./мин.)
NMP: трехфазный до 3 кВт - 230/400 В (10%);
от 4 до 11 кВт - 400/690 В (10%).

NMPM: монофазный 230 В (10%) с термозащитным устройством

Изоляция класса “F”.
Защитное устройство IP 54.
Конструкция в соответствии со стандартом IEC 34.

Конструкционные материалы

Составная часть	NMP	B-NMP
Корпус насоса Соединит. часть	Чугун GJL 200 EN 1561	Бронза G-Cu Sn 10 UNI 7013
Рабочее колесо	Чугун GJL 200 EN 1561	Бронза G-Cu Sn 10 UNI 7013
	Латунь P- Cu Zn 40 Pb 2 UNI 5705 per NMP 32/12	
Вал	Хромоникелевая сталь 1.4305 EN 10088 (AISI 303)	Хромоникелевомолибденовая сталь 1.4401 EN 10088 (AISI 316)
Крышка фильтра	Чугун GJL 200 EN 1561	Бронза G-Cu Sn 10 UNI 7013
Фильтр	Хромоникелевая сталь 1.4301 EN 10088 (AISI 304)	
Мех. уплотнение	Уголь - керамика - Витон	

Специальные исполнения под заказ
для работы с другими напряжениями
для работы с частотой 60 Гц
с защитным устройством IP 55
специальные мех. уплотнения
для работы с жидкостями или в окружающей среде с повышенной температурой

Область применения n ≈ 2900 об./мин.

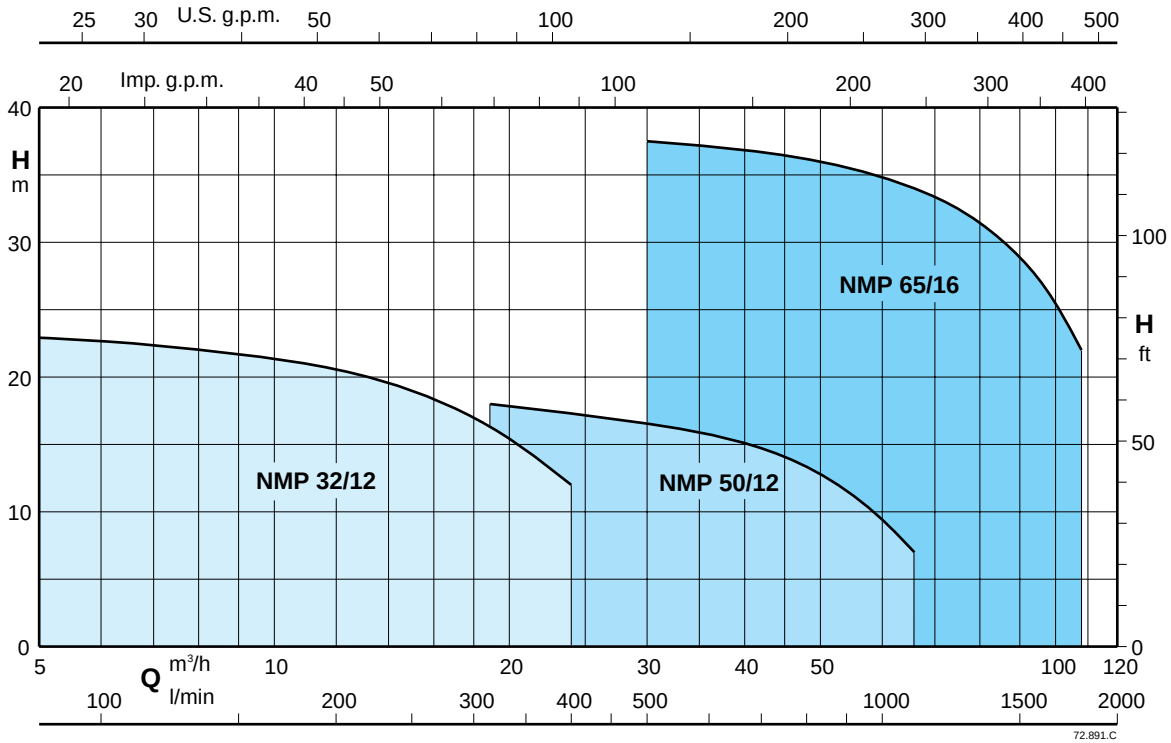

NMP

Самовсасывающие центробежные насосы
с предварительным фильтром

calpeda
CREATIVE TECHNOLOGY

Тех. характеристики n ≈ 2900 об./мин.

3 ~	230V	400V	1 ~	230V	P1	P2		Q m³/h	6,6	9,6	10,8	12	13,2	15	18,9	21	24	30	42	48	54	60	66	75	84	96	108
	A	A		A	kW	kW	HP	l/min	110	160	180	200	220	250	315	350	400	500	700	800	900	1000	1100	1250	1400	1600	1800
B-**NMP 32/12FE**	4	2,3				0,55	0,75		13	12	11	10,5	10	9													
			B-**NMPM 32/12FE**	4,5	0,8	0,55	0,75		12	11	10	9,5	9	8													
B-**NMP 32/12DE**	4	2,3				0,75	1		18	17	16	15,5	15	14													
			B-**NMPM 32/12DE**	5,8	1,3	0,75	1		17	16	15	14,5	14	13													
B-**NMP 32/12AE**	5	2,9				1,1	1,5		22	21	20,5	20	19,5	18,5													
			B-**NMPM 32/12AE**	7,4	1,85	1,1	1,5		21,5	20,5	19,5	19	18,5	17,5													
B-**NMP 32/12SE**	7,5	4,3	B-**NMPM 32/12SE**	9,2	2	1,5	2		22,5	21,5	21	20,5	20	19	16*	15*	12*										
B-**NMP 50/12HE**	5	2,9	B-**NMPM 50/12HE**	7,4	1,85	1,1	1,5	**H**							9	9	8,5	7,5	5,5	4,5	3						
B-**NMP 50/12GE**	7,5	4,3	B-**NMPM 50/12GE**	9,2	2	1,5	2	m							12	12	11,5	10,5	8	7	5	3,5*					
B-**NMP 50/12FE**	9,15	5,3				2,2	3								16	16	15,5	14,5	12	10,5	8,5	6,5*	5*				
B-**NMP 50/12DE**	11,5	6,6				3	4								18	18	17,5	16,5	15	13	11,5	9,5*	7*				
B-**NMP 65/16FE**		9,6				4	5,5											18	17	16,5	15,5	14,5	13,5	11,5	9,5	6,5*	
B-**NMP 65/16EE**		12				5,5	7,5											20,5	19,5	19	18	17	16	14,5	12,5	9,5*	
B-**NMP 65/16DE**		16				7,5	10											26	25	24,5	24	23	22	21	19	16*	11*
B-**NMP 65/16CE**		20				9,2	12,5											29,5	28,5	28	27,5	27	26,5	25	23,5	20*	16*
B-**NMP 65/16AE**		24				11	15											37,5	36,5	36	35,5	35	34	32,5	30,5	27*	22*

P1 Максимальная потребляемая мощность.
P2 Номинальная мощность двигателя.
B-NMP = Исполнение из бронзы
H Общая высота напора в м
* Максимальная высота всасывания 2-3 м
Допуски согласно стандарта ISO 9906, приложение “A”.

Размеры и вес

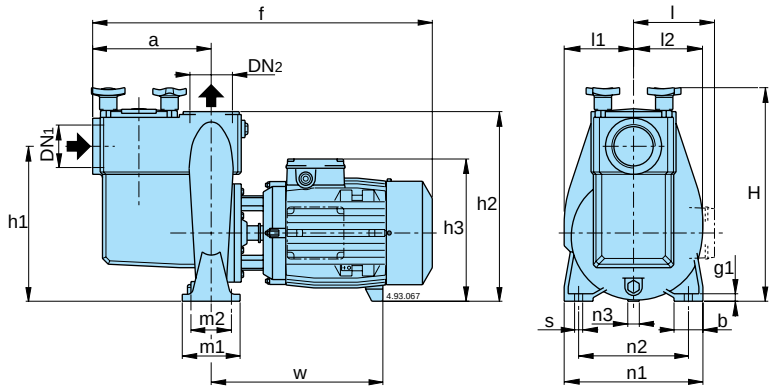

ТИП	DN1	DN2	мм																	
	ISO 228		a	f	h1	h2	h3	H	m1	m2	n1	n2	n3	b	s	l	l1	l2	w	g1
B-**NMP 32/12AE-DE-FE** B-**NMP 32/12SE**	G 2	G 2	195	510	230	280	210	320	100	70	190	140	30	50	14	-	106	99	220	12
B-**NMP 50/12FE-GE-HE** B-**NMP 50/12DE**	G 2½	G 2½	205	540 602	262	322	222 240	360	100	70	240	190	37 20	50	14	-	120	117	234 298	12
B-**NMP 65/16FE** B-**NMP 65/16DE-EE** B-**NMP 65/16AE-CE**	G 3	G 3	320	717 748 858	360	440	288 - 245	470	125	95	280	212	60 49 43	65	14	- 170 -	165	164	298 319 408	15

ТИП	**NMP** kg	**B-NMP** kg
B-**NMP 32/12FE**	30	32
B-**NMP 32/12DE**	30	32
B-**NMP 32/12AE**	31	33
B-**NMP 32/12SE**	33	35
B-**NMP 50/12HE**	37	39
B-**NMP 50/12GE**	38,5	40
B-**NMP 50/12FE**	38,5	41,5
B-**NMP 50/12DE**	47,5	51,5
B-**NMP 65/16FE**	78,5	89
B-**NMP 65/16EE**	91	101
B-**NMP 65/16DE**	97	107
B-**NMP 65/16CE**	121	130
B-**NMP 65/16AE**	127	137

Характеристические кривые n ≈ 2900 об./мин.

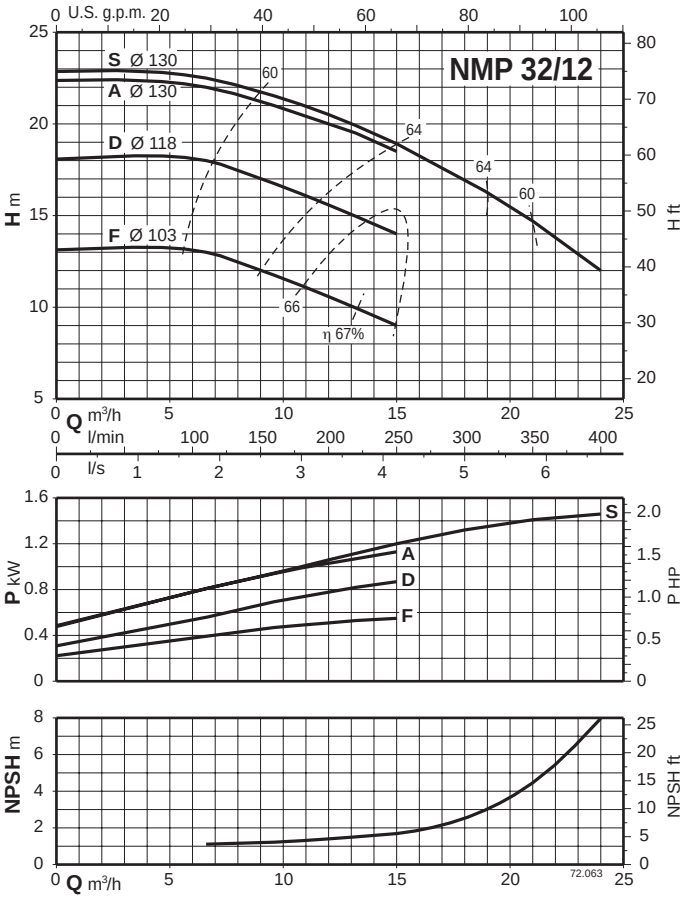

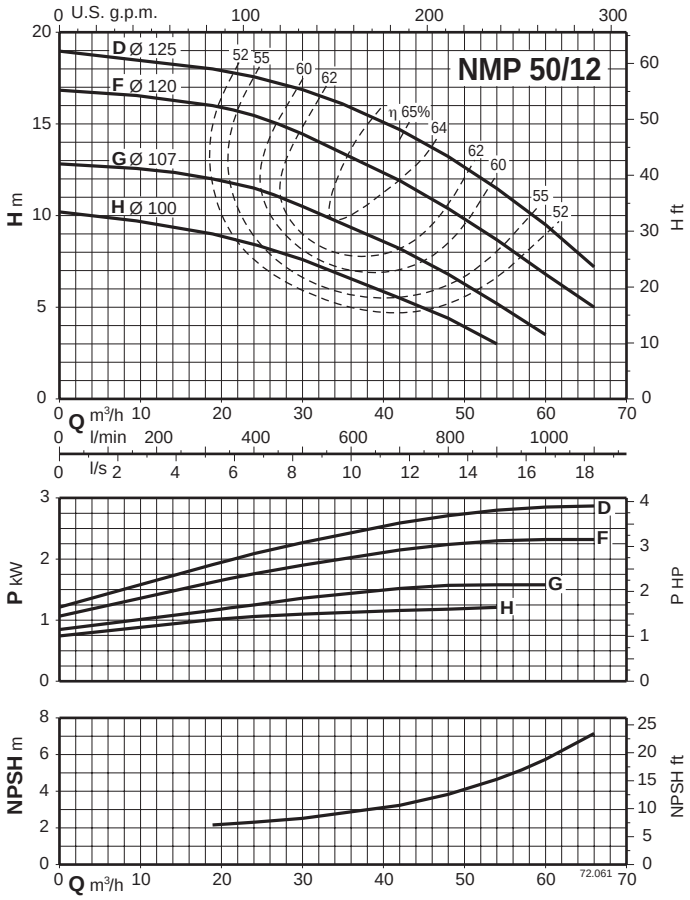

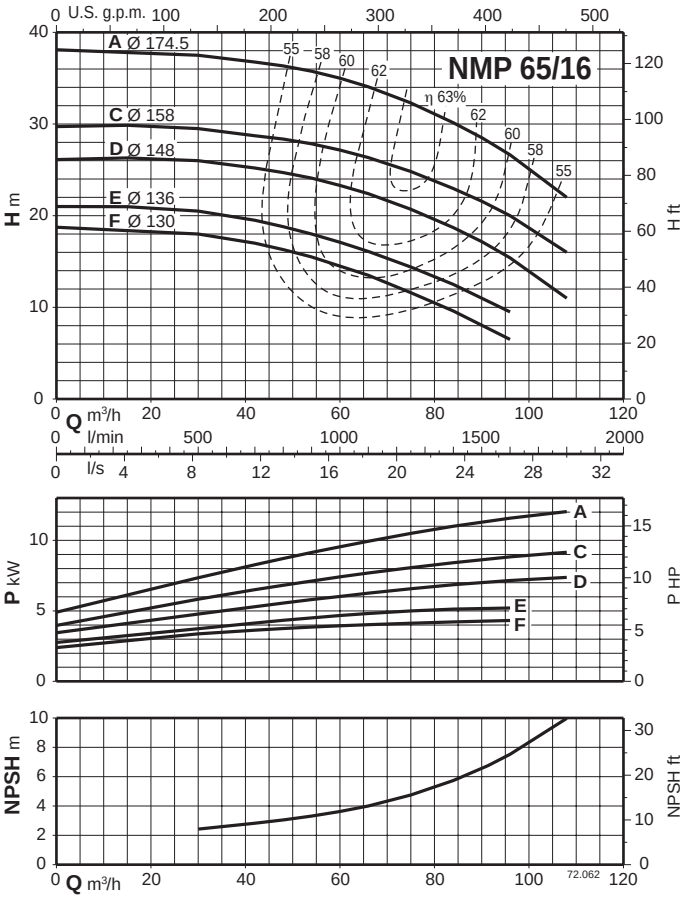

PF

Предварительные фильтры из нержавеющей стали

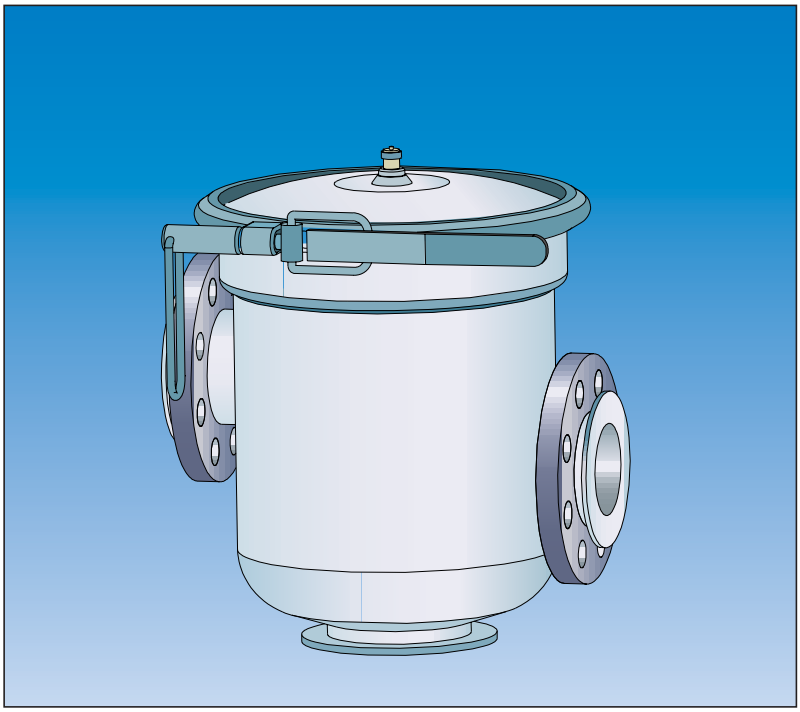

Конструкция

Предварительные фильтры со сменным барабаном, изготовлены из нержавеющей стали.
Раструбы со свободными кольцевыми фланцами.
Крепление защелкой с рычажком с двойным регулировочным зажимом.
Внутренний барабан с отверстиями диаметром 6 мм.

Использование

Для качающих насосов, установленных в бассейнах.
Для предотвращения попадания инородных тел в насос и в системы.

Эксплуатационные ограничения

Маск. рабочее давление - 3 бара.
Макс. расход:180 куб.м/час для PF 100.
240 куб.м/час для PF 125.
300 куб.м/час для PF 150.

Конструкционные материалы

Компоненты	Материалы
Корпус фильтра PF 100-304 PF 125-304 PF 150-304	Нержавеющ. сталь AISI 304
Корпус фильтра PF 100-316 PF 125-316 PF 150-316	Нержавеющ. сталь AISI 316
Барабан	Нержавеющ. сталь AISI 316

График потерь напора

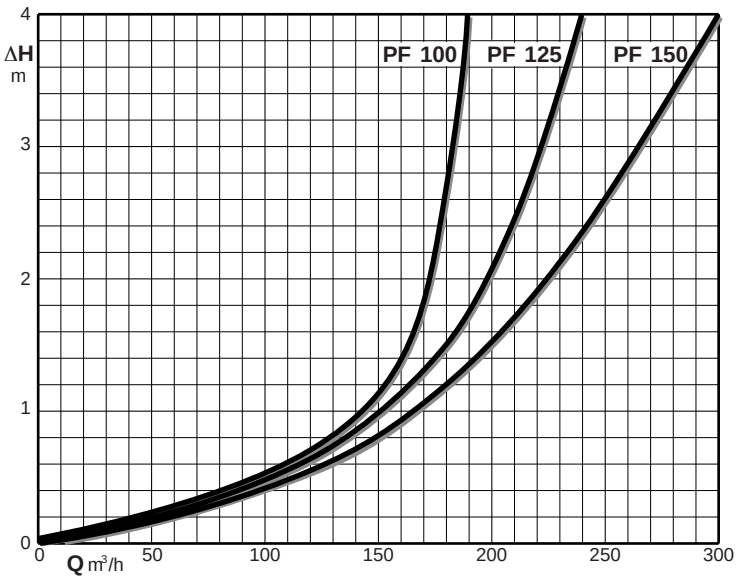

ΔH = Потеря напора в метрах.

Размеры и вес

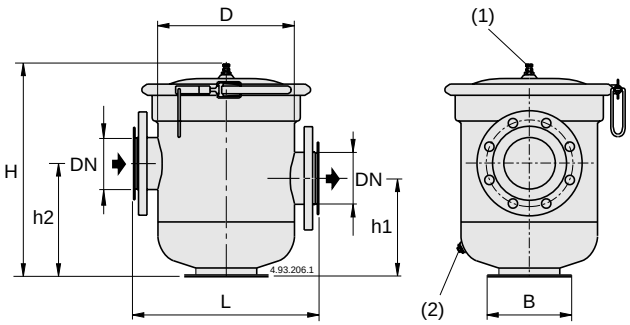

Фланцы UNI 6089 PN 10

ТИП	мм							kg
	DN	H	h1	h2	L	D	B	
PF 100	100	530	247	287	440	292	185	17,5
PF 125	125				440	292	185	17,7
PF 150	150	550	260	300	500	350	210	23,3

1 Клапан стравливания 2 Слив

Предварительные фильтры из нержавеющей стали

Рекомендуемые насосы и предварительные фильтры

Насос	Фильтр	h мм
NM 80/16EE NM 80/16CE-DE NM 80/16BE	**PF 100**	67
NM4 100/20BE-CE NM4 100/20AE	**PF 125**	47
NM4 100/25BE NM4 100/25AE	**PF 125**	22
NM4 125/25DE-EE NM4 125/25CE NM4 125/250AE-BE	**PF 150**	10 10 -

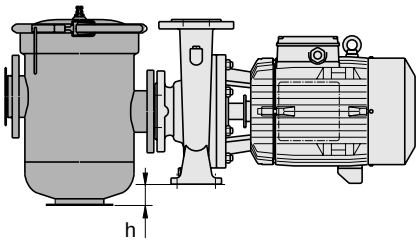

NM 80/16BE-CE-DE-EE
NM4 100/20AE-BE-CE
NM4 100/25AE-BE
NM4 125/25CE-DE-EE

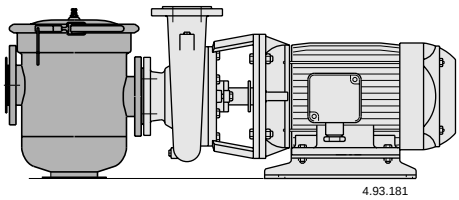

NM4 125/250AE-BE

Примеры установки

Установка ниже уровня воды

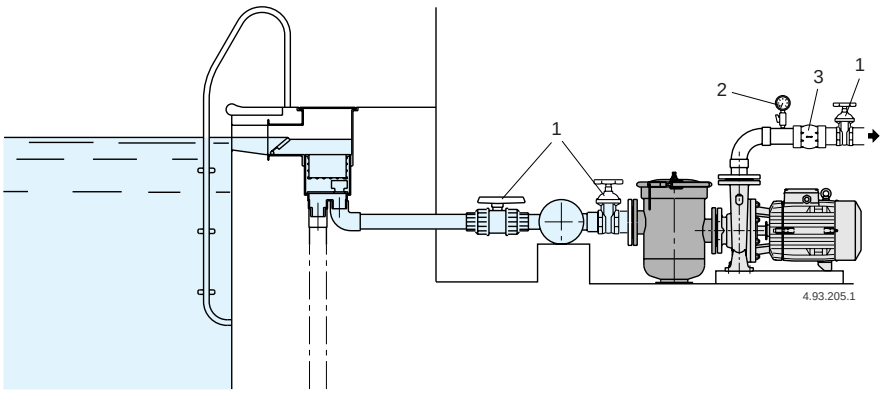

Установка выше уровня воды

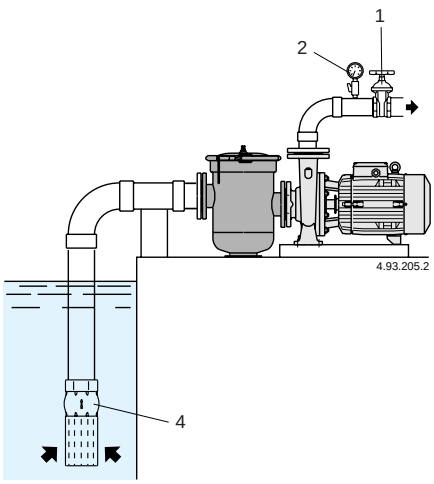

1 Затворка 2 Манометр 3 Обратный клапан 4 Донный клапан

A Самовсасывающие центробежные насосы
с открытым рабочим колесом

calpeda
CREATIVE TECHNOLOGY

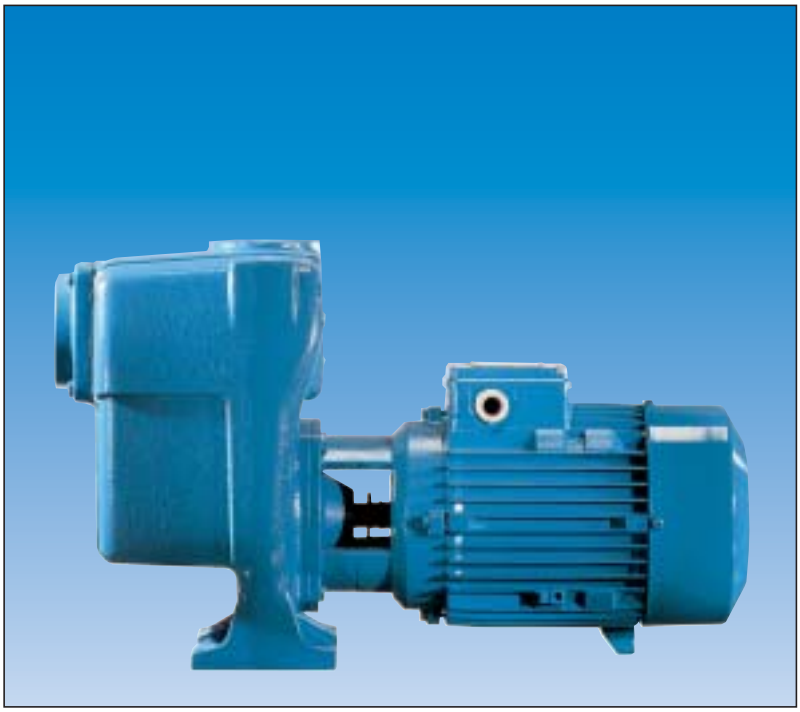

Конструкция
Самовсасывающие моноблочные центробежные насосы с открытым рабочим колесом.
Устройство, защищающее от обратного всасывания, встроенное во всасывающий раструб, предотвращает при остановке образование эффекта обратного всасывания и обеспечивает повторное самовсасывание при каждом включении.
Насос осуществляет самовсасывание, даже если он заполнен жидкостью частично,а всасывающая труба полностью пуста.

Применение
Для чистой или слегка загрязненной воды со взвешенными твердыми частицами с диаметром до 10 мм.
Для дренажа ванн или канав.
Для полива.
Для использования в бытовой и промышленной сферах.

Эксплуатационные ограничения
Температура жидкости от -10°C до +90°C.
Температура окружающего воздуха не более 40°C.
Наксимально допустимое конечное давление в корпусе насоса: 6 бар.
Непрерывный режим эксплуатации.

Электродвигатель
Асинхронный двухполюсный электродвигатель, частота 50 Гц (число оборотов n = 2900 об./мин.)

A : трехфазный 230/400 В (±10%);
AM : монофазный 230 В (±10%) с термозащитным устройством. Конденсатор встроен в контактную коробку.

Изоляция класса “F”.
Защитное устройство IP 54.
Конструкция в соответствии со стандартом IEC 34.

Конструкционные материалы

Составная часть	A	B-A
Корпус насоса Фланец на всасывании Крышка для осмотра (для мод. A 65-150) Соединит. часть Рабочее колесо	Чугун GJL 200 EN 1561	Бронза G-Cu Sn 10 UNI 7013
Вал	Хромоникелевая сталь 1.4305 EN 10088 (AISI 303)	Хромоникелевомолибденовая сталь 1.4401 EN 10088 (AISI 316)
	Хромовая сталь 1.4104 EN 10088 (AISI 430) для мод. A 65-150AE,BE	
Мех. уплотнение	Уголь - керамика - NBR	

Специальные исполнения под заказ
- для работы с другими напряжениями
- для работы с частотой 60 Гц
- с защитным устройством IP 55
- специальные мех. уплотнения
- для работы с жидкостями или в окружающей среде с повышенной температурой
- исполнение с взрывозащищенным двигателем согласно Директиве 94/9/CE (ATEX)
- исполнение с основанием

Область применения n ≈ 2900 об./мин.

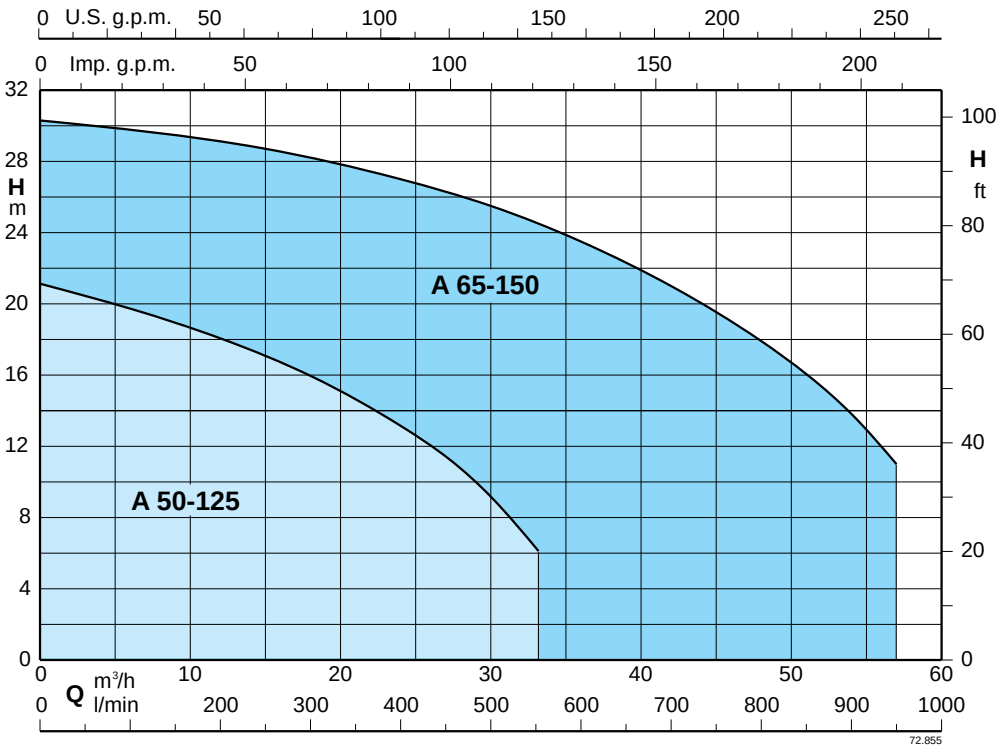

A

Самовсасывающие центробежные насосы
с открытым рабочим колесом

calpeda
CREATIVE TECHNOLOGY

Тех. характеристики $n \approx 2900$ об./мин.

3 ~	230 V	400 V	1 ~	230 V	P1	P2		Q m³/h	6	9	12	15	18	21	24	27	30	33
	A	A		A	kW	kW	HP	Q l/min	100	150	200	250	300	350	400	450	500	550
A 50-125CE B-A 50-125CE	4	2,3	**AM 50-125CE** B-AM 50-125CE	5,8	1,2	0,75	1		13	12,5	11,5	10,5	9,5	8	6	4		
A 50-125BE B-A 50-125BE	5	2,9	**AM 50-125BE** B-AM 50-125BE	7,4	1,6	1,1	1,5	**H** m	16	15	14,5	13,5	12	10,5	9	7	5	
A 50-125AE B-A 50-125AE	7,5	4,3	**AM 50-125AE** B-AM 50-125AE	9,2	2,1	1,5	2		19,5	19	18	17	16	14,5	13	11	9	6

3 ~	230 V	400 V	P2		Q m³/h	15	18	24	30	33	36	42	48	54	57
	A	A	kW	HP	Q l/min	250	300	400	500	550	600	700	800	900	950
A 65-150CE B-A 65-150CE	9,15	5,3	2,2	3		17,5	17	16	14	13	11,5	9	6,5		
A 65-150BE B-A 65-150BE	11,5	6,6	3	4	**H** m	21,5	21	19,5	17,5	16,5	15,5	12,5	9,5	6,5	
A 65-150AE B-A 65-150AE	16,6	9,6	4	5,5		29	28	27	25,5	24,5	23,5	21	18	14	11

P1 Максимальная потребляемая мощность.
P2 Номинальная мощность двигателя.
B-A, B-AM = Исполнение из бронзы
H Общая высота напора в м
Допуски согласно стандарта ISO 9906, приложение “A”.

Размеры и вес

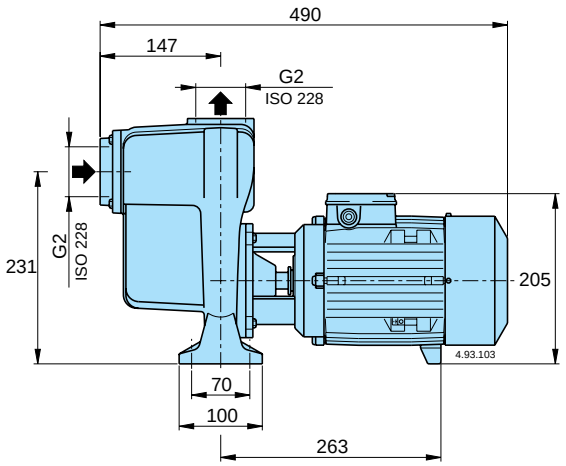

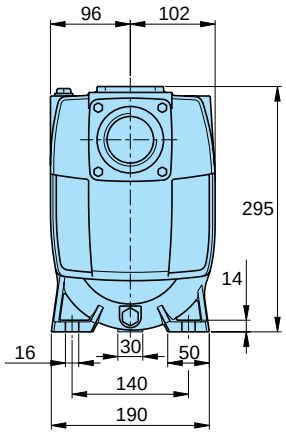

	kg
A 50-125AE AM 50-125AE	29,9 31
A 50-125BE AM 50-125BE	28 29,1
A 50-125CE AM 50-125CE	26,9 27,8
B-A 50-125AE B-AM 50-125AE	33,6 33,6
B-A 50-125BE B-AM 50-125BE	31 32,6
B-A 50-125CE B-AM 50-125CE	29,6 30,6

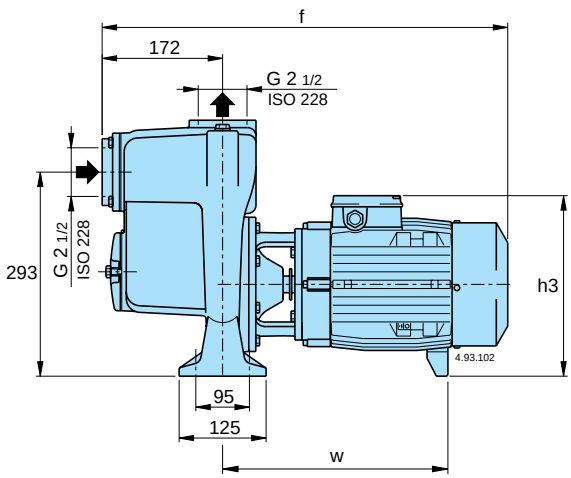

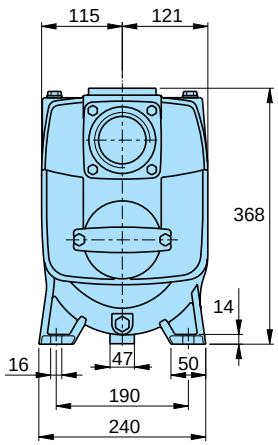

ТИП	мм			kg
	f	h3	w	
A 65-150CE B-A 65-150CE	543	242	279	46 47,5
A 65-150BE B-A 65-150BE	595	260	324	54 55,5
A 65-150AE B-A 65-150AE	595	260	324	58 59,5

Характеристические кривые n ≈ 2900 об./мин.

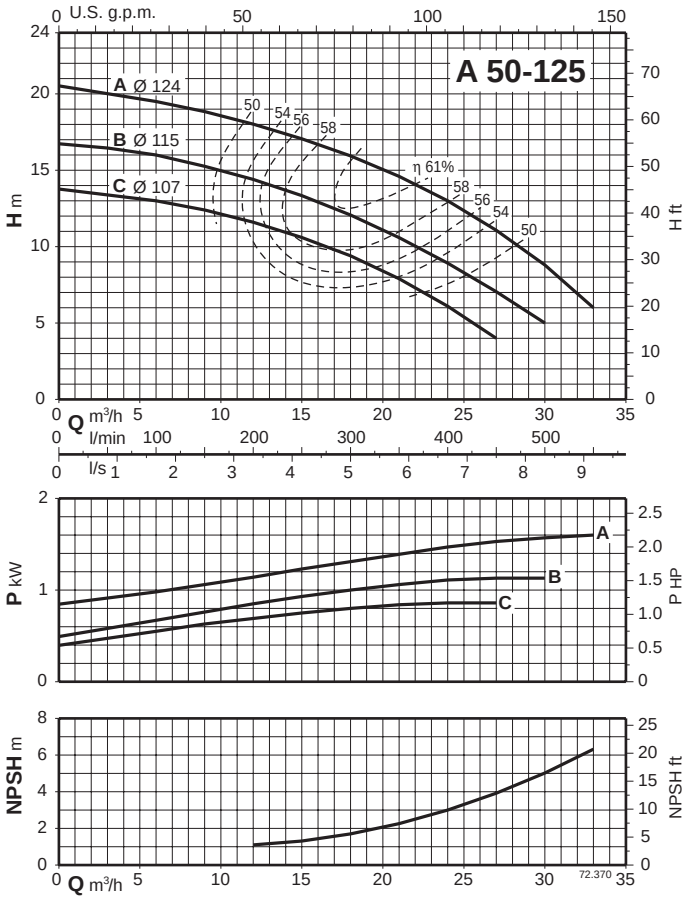

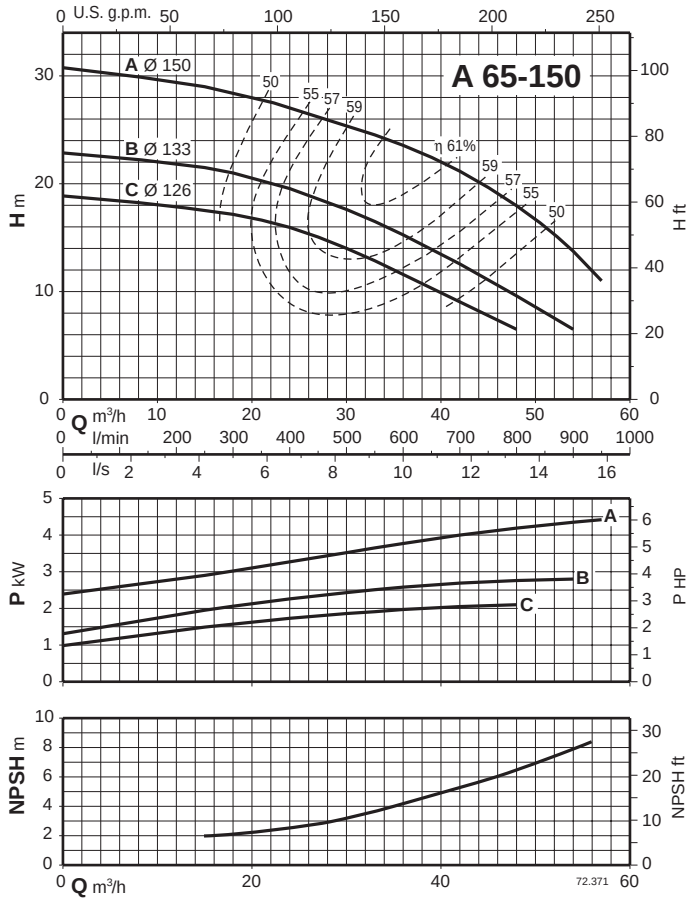

Самовсасывающая способность

A 50-125 всасывающая труба ном. диаметром 50 мм и с холодной водой

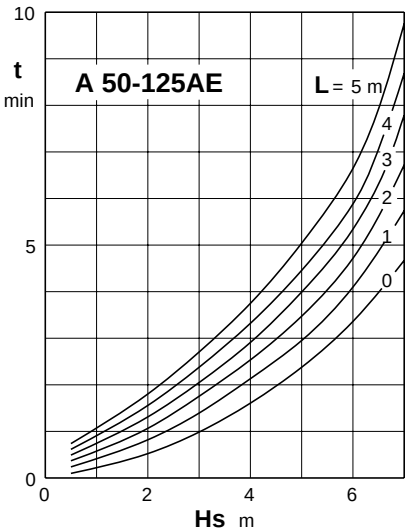

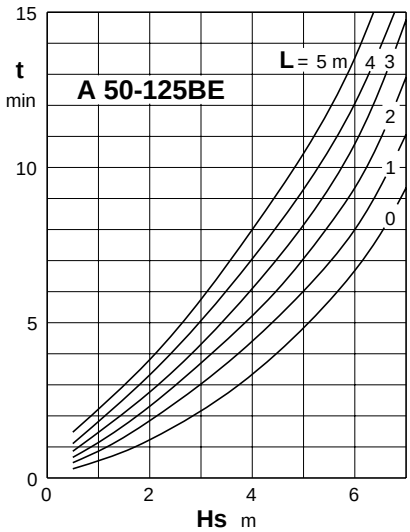

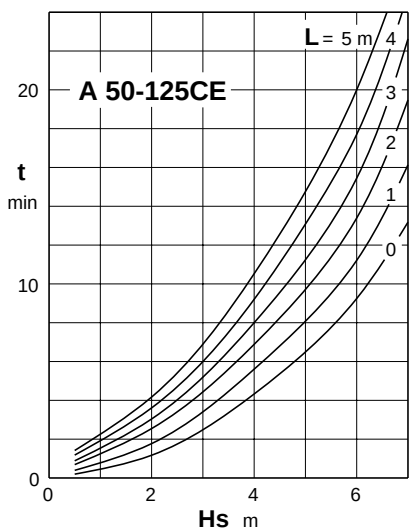

A 65-150 всасывающая труба ном. диаметром 65 мм и с холодной водой

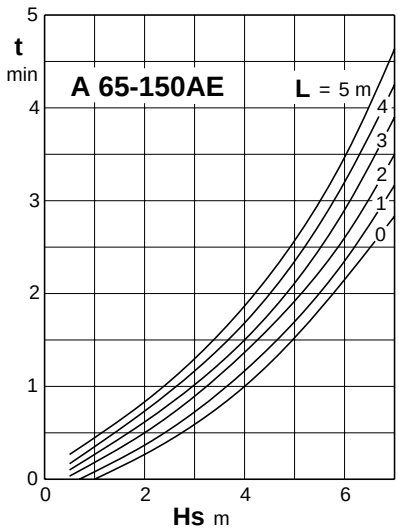

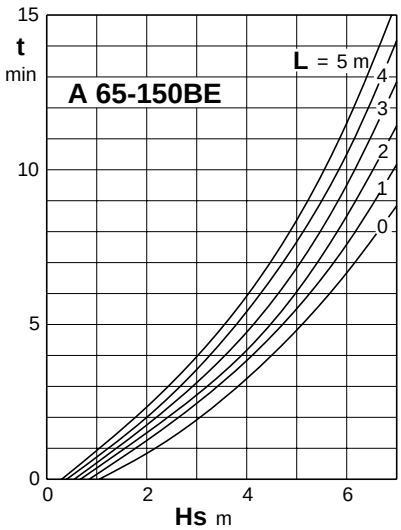

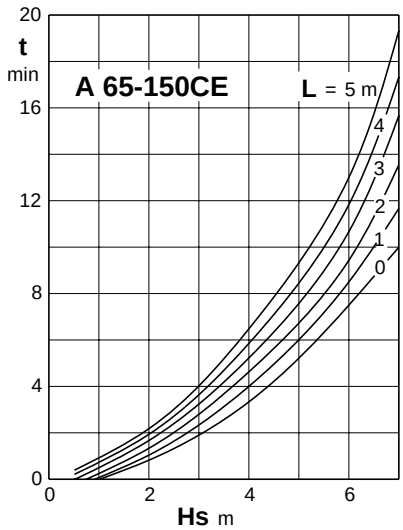

Hs (m) Высота самовсасывания

L (m) Длина горизонтального участка всасывающей трубы над уровнем воды

t (min) Времы самовсасывания

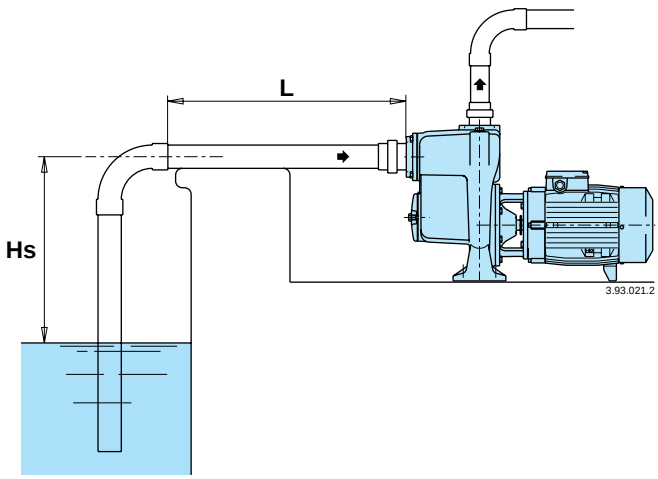

C Центробежные насосы
с открытым рабочим колесом

calpeda
CREATIVE TECHNOLOGY

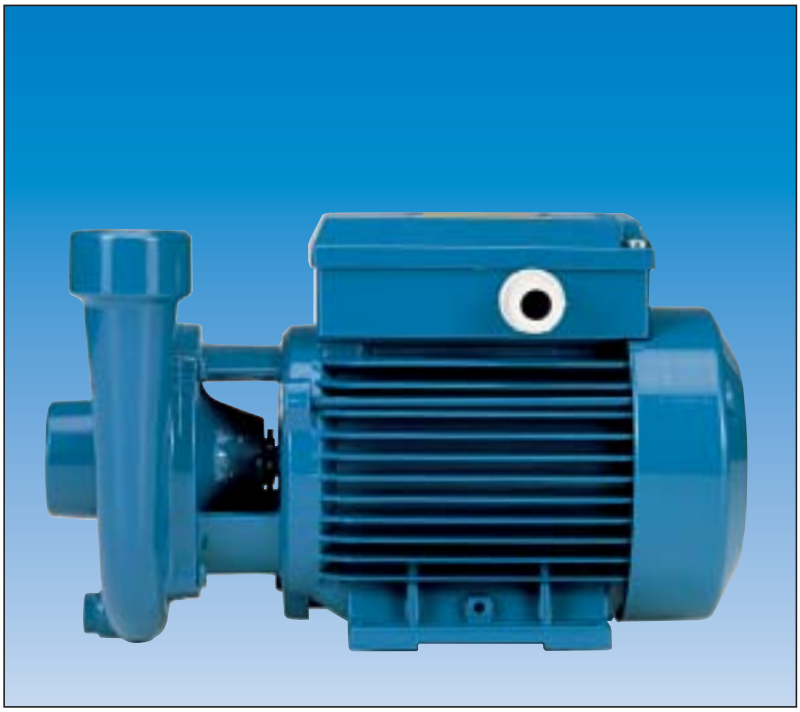

Конструкция
Моноблочные центробежные насосы с открытым рабочим колесом.
В типе C16/1 рабочее колесо отодвинуто назад (вихревого типа).

Применение
для жидкостей со средним содержанием примесей и эмульсий
для промышленности и сельского хозяйства

Эксплуатационные ограничения
Температура жидкости от -10°C до +90°C.
Температура окружающего воздуха не более 40°C.
Манометрическая высота всасывания не более 8 м.
Максимально допустимое конечное давление в корпусе насоса: 6 бар.
Максимально допустимый диаметр твердых частиц: 4 мм.
Непрерывный режим эксплуатации.

Электродвигатель
Асинхронный двухполюсный электродвигатель, частота 50 Гц (число оборотов n = 2900 в мин.)
C: трехфазный - 230/400 В (±10%)
CM: монофазный 230 В (±10%) с термозащитным устройством
Конденсатор встроен в зажимную коробку.

Изоляция класса “F”.
Защитное устройство IP 54.
Конструкция в соответствии со стандартом IEC 34.

Конструкционные материалы

Составная часть	C	B-C
Корпус насоса	Чугун GJL 200 EN 1561	Бронза G-Cu Sn 10 UNI 7013
Соединит. часть	Чугун GJL 200 EN 1561	Бронза G-Cu Sn 10 UNI 7013
Рабочее колесо	Латунь P- Cu Zn 40 Pb 2 UNI 5705	
Вал	Хромоникелевая сталь 1.4104 EN 10088 (AISI 430)	Хромоникелевомолибденовая сталь 1.4401 EN 10088 (AISI 316)
	Хромовая сталь 1.4305 EN 10088 (AISI 303) для мод. C 41	
Мех. уплотнение	Уголь - керамика - NBR	

Специальные исполнения под заказ
для работы под другими напряжениями
для работы с частотой 60 Гц
с защитным устройством IP 55
специальные мех. уплотнения
для работы с жидкостями или в окружающей среде с повышенной температурой

17

Область применения n ≈ 2900 об./мин.

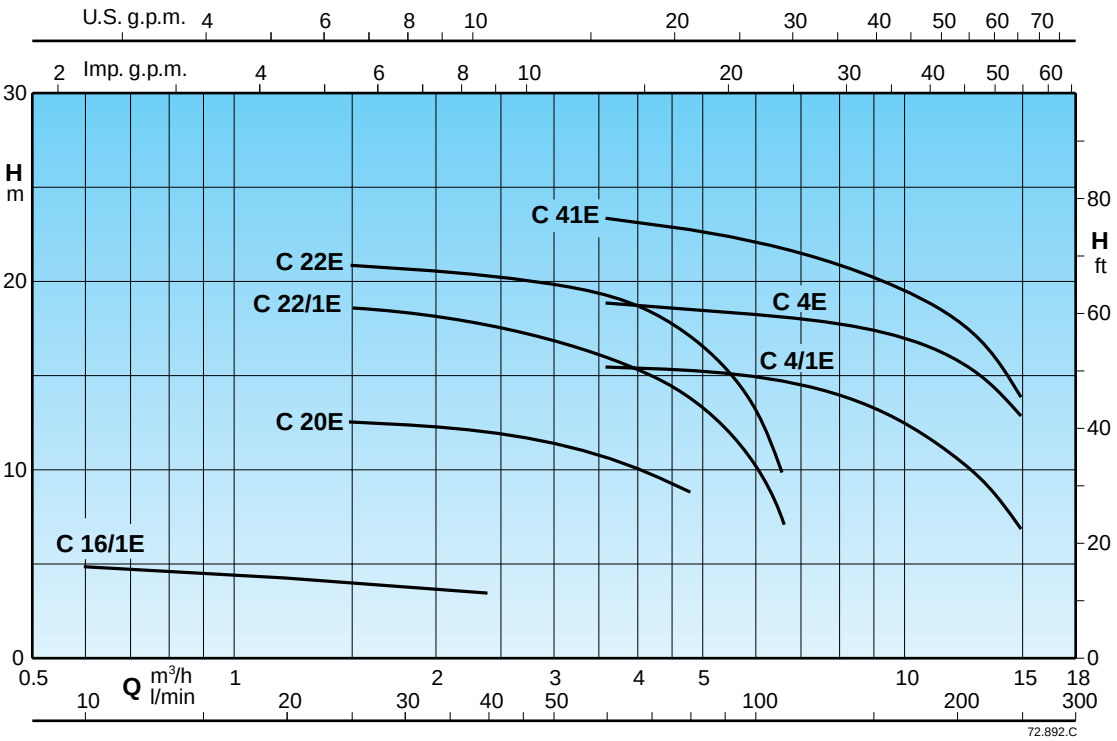

Тех. характеристики n ≈ 2900 об./мин.

3 ~	230V	400V	1 ~	230V	P_1	P_2		Q m³/h	0,6	0,9	1,2	1,5	1,8	2,4	3	3,6	4,8	6	6,6	8,4	9,6	10,8	12	13,2	15
	A	A		A	kW	kW	HP	l/min	10	15	20	25	30	40	50	60	80	100	110	140	160	180	200	220	250
C 16/1E B- C 16/1E	1,7	1	**CM 16/1E** B- CM 16/1E	1,2	0,16	0,15	0,2		5	4,7	4,4	4,2	4	3,6											
C 20E B- C 20E	1,9 2,3	1,1 1,3	**CM 20E** B- CM 20E	2,5 2,8	0,4	0,37	0,5					12,3	12,2	12	11,5	10,8	9								
C 22/1E B- C 22/1E	2,4 2,3	1,4 1,3	**CM 22/1E** B- CM 22/1E	3 3,6	0,8	0,45	0,6					18	18	17,5	17	16	14	10	7,5						
C 22E B- C 22E	3	1,7	**CM 22E** B- CM 22E	3,5 4,5	0,9	0,55	0,75	**H** m				21	21	20,5	20	19,5	17,5	13	10						
C 4/1E	3	1,7	**CM 4/1E**	4,5	0,91	0,55	0,75									15,6	15,4	15,2	15	14	13,1	12	10,8	9,5	7
C 4E B- C 41/1E	3,7 4	2,2 2,3	**CM 4E** B- CM 41/1E	5,7 5,8	1,2	0,75	1									19	18,8	18,5	18,3	17,7	17,4	16,8	16	15	13
C 41E B- C 41E	5	2,9	**CM 41E** B- CM 41E	7,4	1,6	1,1	1,5									23,5	23,1	22,5	22	21	20	18,5	17	15,5	14

P_1 Максимальная потребляемая мощность. B-C, B-CM = Исполнение из бронзы ρ = Плотность 1000 kg/m³ Допуски согласно стандарта ISO 9906, приложение "A".
P_2 Номинальная мощность двигателя. **H** Общая высота напора в м υ = кинематическая вязкость max 20 mm²/sec

Размеры и вес

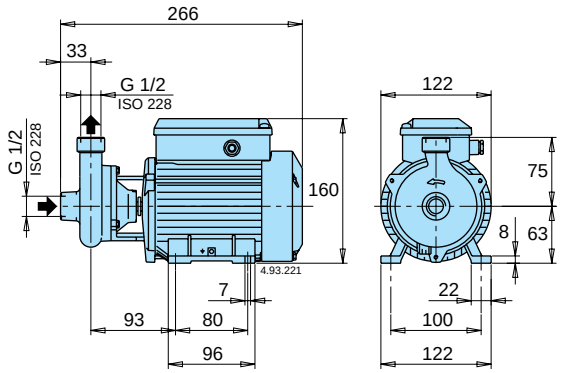

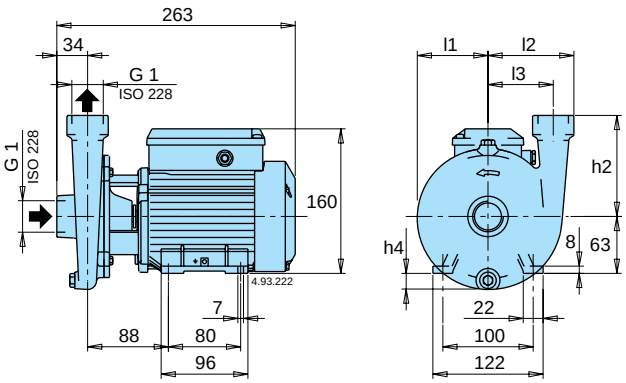

ТИП	kg
C 16/1E	5,2
CM 16/1E	5,2

ТИП	kg
B-C 16/1E	5,6
B-CM 16/1E	5,6

ТИП	мм					kg	
	h2	h4	l1	l2	l3	**C**	**CM**
C 20E	90	5	67	82	60	6,8	6,8
C 22/1E - C 22E	110	17	77	94	71	8 - 8,3	8 - 8,3

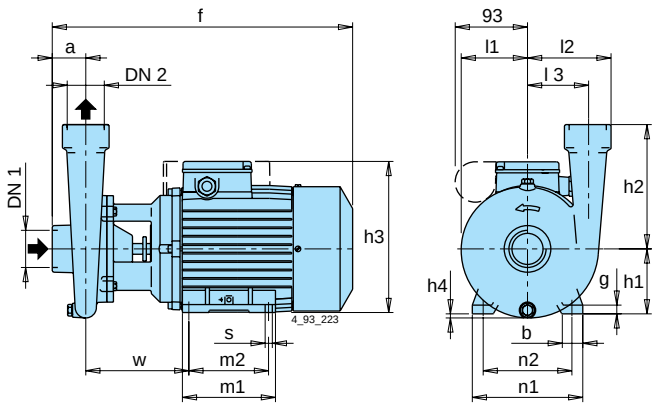

ТИП		DN_1	DN_2	мм																kg			
		ISO 228		a	f	h1	h2	h3	h4	m1	m2	n1	n2	b	s	l1	l2	l3	w	g	**C**	**CM**	**B-C**	**B-CM**
–	**B-C 20E**	G 1	G 1	35	303	71	90	177	-	106	90	134	112	22	7	70	84	60	105	10	-	-	9,1	9,1
– –	**B-C 22/1E** **B-C 22E**	G 1	G 1	35	303	71	110	177	9	106	90	134	112	22	7	81	93	71	106	10	-	-	9,3 9,6	10,3 10,6
C 4/1E **C 4E**	– –	G 1½	G 1½	43	304	71	160	177	18	106	90	134	112	22	7	85	108	78	100	10	10,8 11,8	11,8 12,8	- -	- -
– **C 41E**	**B-C 41/1E** **B-C 41E**	G 1½	G 1½	43	380	80	160	190	9	125	100	155	125	30	9,5	85	108	78	132	10	- 18,5	- 19,3	16,3 19,2	17,9 20,1

Характеристические кривые n ≈ 2900 об./мин.

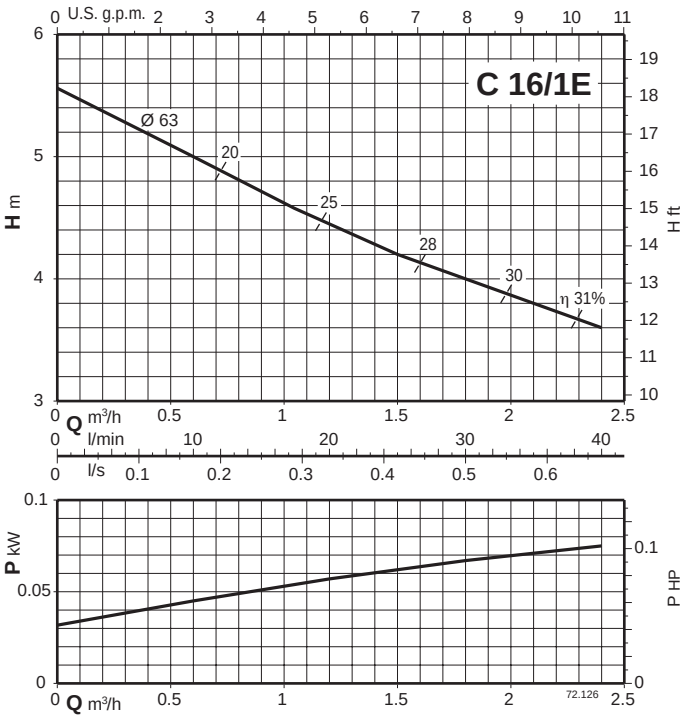

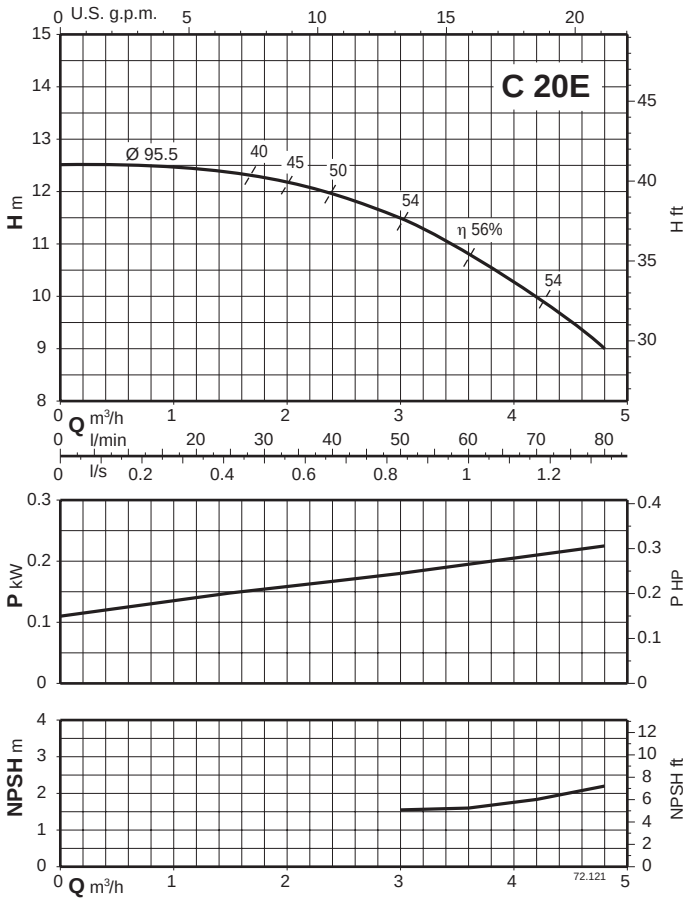

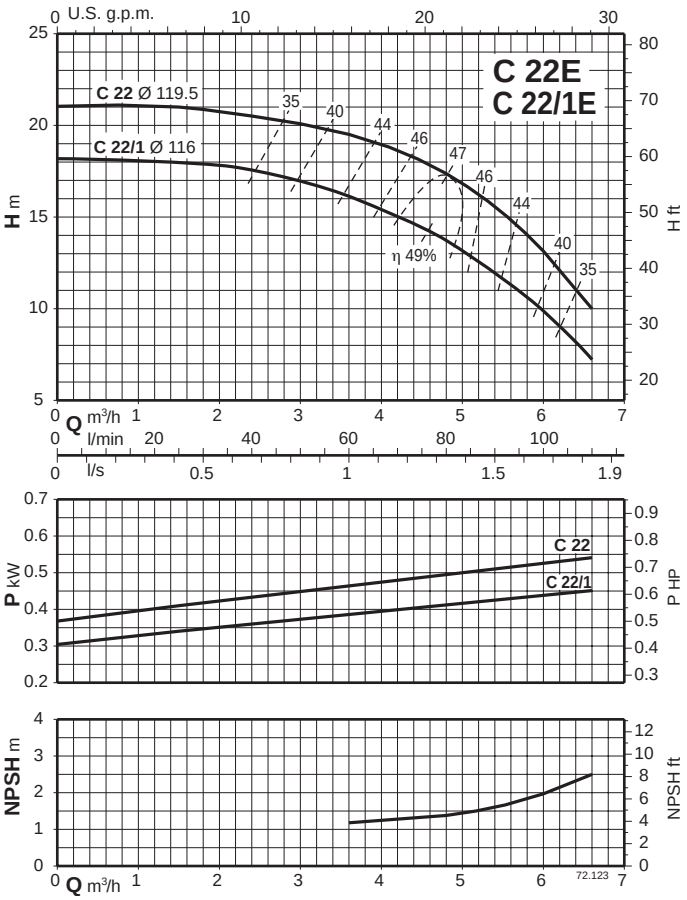

17

Характеристические кривые n ≈ 2900 об./мин.

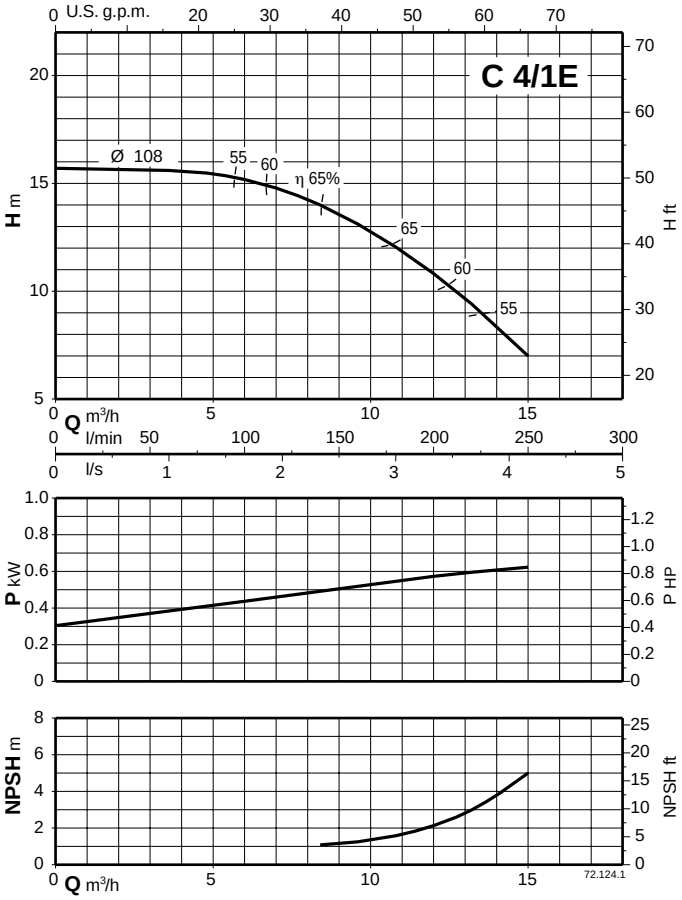

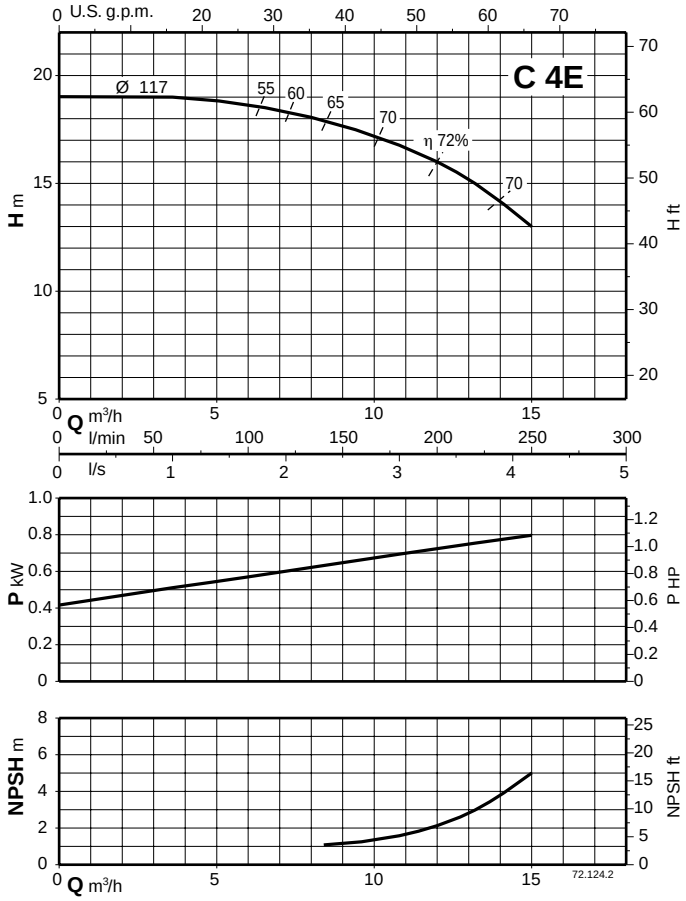

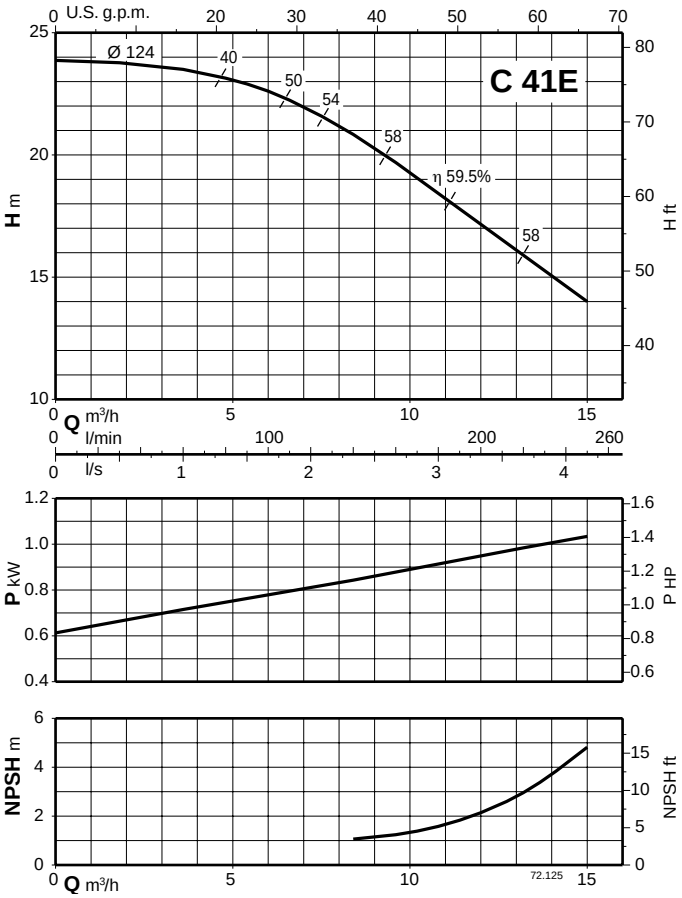

CT 61

Моноблочные насосы с периферийным рабочим колесом

calpeda
CREATIVE TECHNOLOGY

Конструкция

Моноблочные насосы с периферийным рабочим колесом.
Компактная конструкция, запатентована, корпус двигателя и боковая стенка насоса насоса монолитны.
Двигатель защищен от проникновения воды снаружи.

Применение

для чистых невзрывоопасных жидкостей, не содержащих абразивных и взвешенных частиц и не агрессивных для материалов, из которых изготовлен насос.
для увеличения давления, подаваемого из распределительной сети (соблюдая местные стандарты).
благодаря своим малым габаритам данные электронасосы очень хорошо подходят для установки в различных устройствах и аппаратах систем охлаждения, кондиционирования и циркуляции.

Эксплуатационные ограничения

Температура жидкости не более 60°C.
Температура окружающего воздуха не более 40°C.
Манометрическая высота всасывания не более 7 м.
Непрерывный режим эксплуатации.

Электродвигатель

Асинхронный двухполюсный электродвигатель, частота 50 Гц (число оборотов n = 2900 об./мин.)
CT 61: трехфазный - 230/400 В (±10%)
CTM 61: монофазный 230 В (±10%) с термозащитным устройством
Конденсатор встроен в зажимную коробку.

Изоляция класса “F”.
Защитное устройство IP 54.
Конструкция в соответствии со стандартом EN 60335-2-41.

Конструкционные материалы (Компоненты, контактирующие с водой)

Составная часть	CT 61	B-CT 61
Корпус насоса	Чугун GJL 200 EN 1561	Бронза G-Cu Sn 10 UNI 7013
Стенка двигателя со стороны насоса	Латунь P- Cu Zn 40 Pb 2 UNI 5705	
Рабочее колесо	Латунь P- Cu Zn 40 Pb 2 UNI 5705	
Вал	Хромовая сталь AISI 430	
Мех. уплотнение	Уголь - керамика - NBR	

Специальные исполнения под заказ

для работы под другими напряжениями
для работы с частотой 60 Гц (см. соответсвующий каталог)
с защитным устройством IP 55
специальные мех. уплотнения

18

Область применения n ≈ 2900 об./мин.

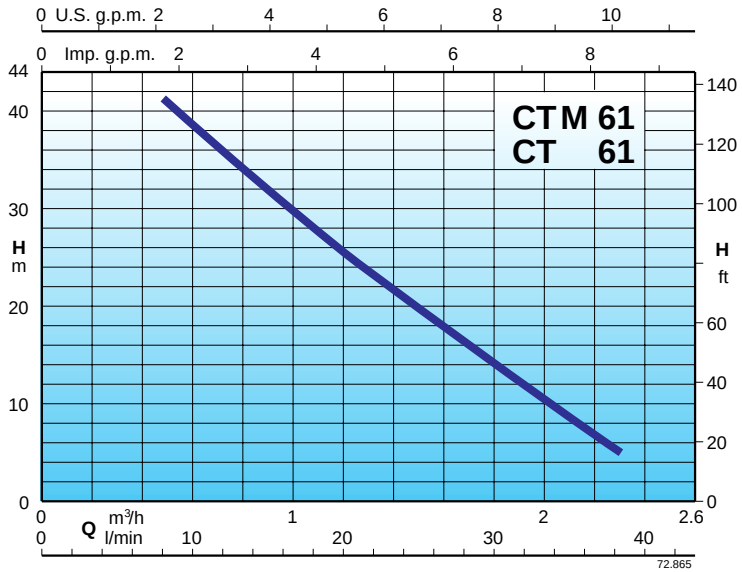

CT 61

Моноблочные насосы с периферийным рабочим колесом

Тех. характеристики n ≈ 2900 об./мин.

3~	230V	400V	1~	230V	P2		Q m³/h	0,48	0,6	0,75	0,96	1,2	1,5	1,89	2,3
	A	A		A	kW	HP	l/min	8	10	12,5	16	20	25	31,5	38
CT 61 **B-CT 61**	1,9	1,1	**CTM 61** **B-CTM 61**	2,5	0,33	0,45	**H**	41	38,5	35,5	31	25,5	19	11	5

H Общая высота напора в м P2 Номинальная мощность двигателя

Размеры и вес

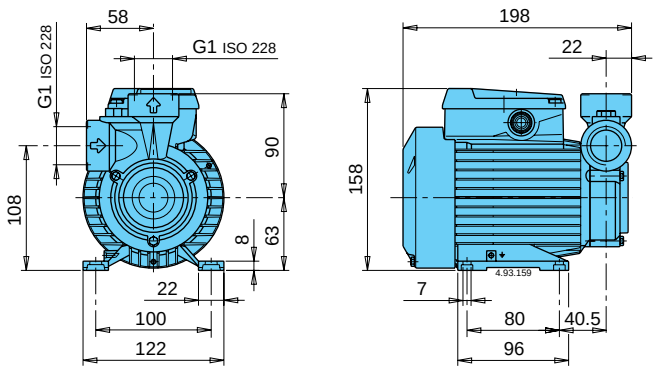

CT 61	**4,9**	kg
CTM 61	**5**	kg
B-CT 61	**5,1**	kg
B-CTM 61	**5,2**	kg

Вид в разрезе

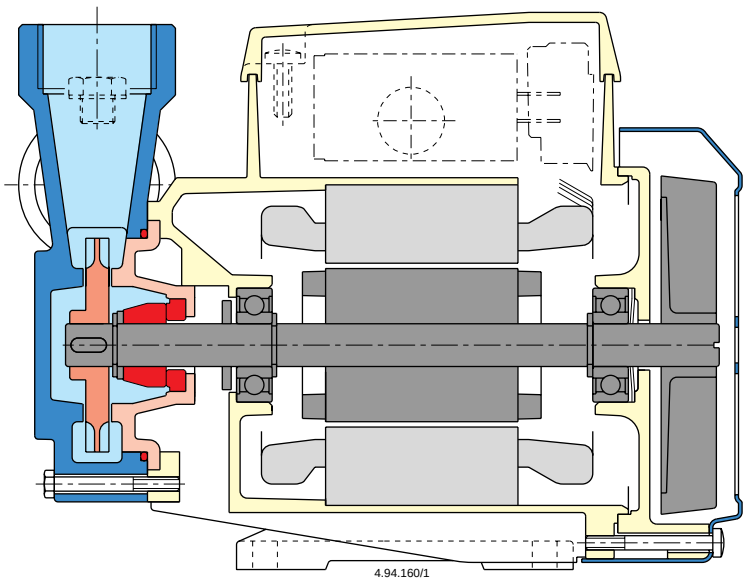

Patented

T, TP

Насосы с периферийным рабочим колесом

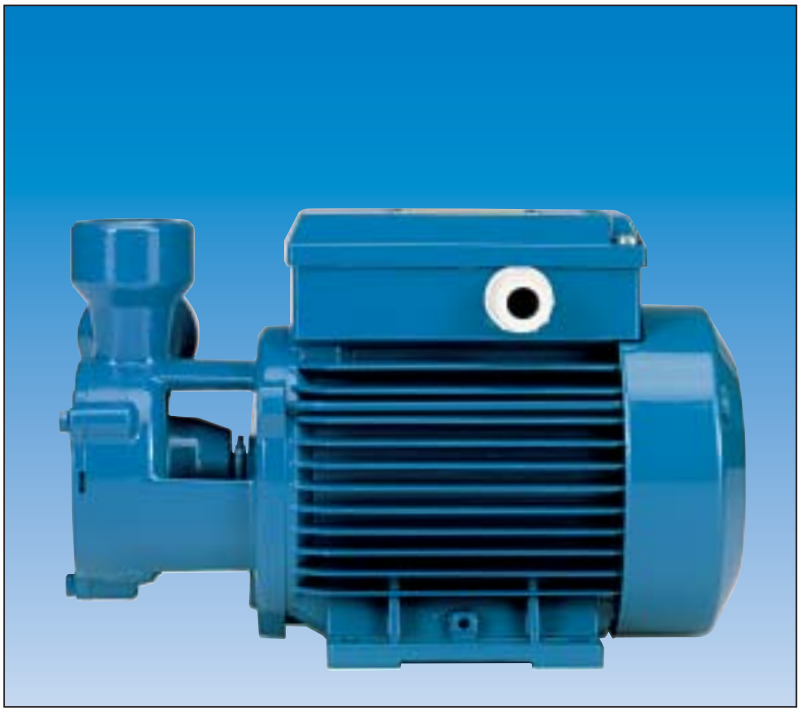

Конструкция
Моноблочные электронасосы с периферийным рабочим колесом.

Применение
для чистых невзрывоопасных жидкостей, не содержащих абразивных и взвешенных частиц и не агрессивных для материалов, из которых изготовлен насос
для увеличения давления, подаваемого из распределительной сети (соблюдая местные стандарты)
благодаря своим малым габаритам данные электронасосы очень хорошо подходят для установки в различных устройствах и аппаратах систем охлаждения, кондиционирования, циркуляции и питания котлов

Эксплуатационные ограничения
Температура жидкости от -10°C до +90°C.
Температура окружающего воздуха не более 40°C.
Манометрическая высота всасывания не более 7 м.
Непрерывный режим эксплуатации.

Электродвигатель
Асинхронный двухполюсный электродвигатель, частота 50 Гц (число оборотов n = 2900 об./мин).
T, TP: трехфазный - 230/400 В (±10%), до 3 кВт; 400/690 В ± 10%, от 4 до 7,5 кВт.
TM, TPM: монофазный 230 В (±10%) с термозащитным устройством Конденсатор встроен в зажимную коробку.

Изоляция класса “F”.
Защитное устройство IP 54.
Конструкция в соответствии со стандартом IEC 34; IEC 335-1 (EN 60335-1).

Конструкционные материалы

Составная часть	T, TP	B-T, B-TP
Корпус насоса Соединит. часть	Чугун GJL 200 EN 1561	Бронза G-Cu Sn 10 UNI 7013
Крышка корпуса	Чугун GJL 200 EN 1561	Бронза G-Cu Sn 10 UNI 7013
	Латунь P- Cu Zn 40 Pb 2 UNI 5705 в мод. T 61-65-70, B-T 61-70	
Рабочее колесо	Латунь P- Cu Zn 40 Pb 2 UNI 5705 Бронза G-Cu Sn 10 UNI 7013 в мод. T 125, TP 132-132R	
Вал	Хромоникелевая сталь Cr-Ni AISI 303 T 76, Tp 80-100	Хромоникелевомолибденовая сталь AISI 316
	Хромовая сталь AISI 430 T 61-65-70, T 100-125, Tp 78-132-132R	
Мех. уплотнение	Уголь - керамика - NBR	

Специальные исполнения под заказ
для работы под другими напряжениями
для работы с частотой 60 Гц (см. соответсвующий каталог)
с защитным устройством IP 55
специальные мех. уплотнения
для работы с жидкостями или в среде с более высокой температурой

Область применения n ≈ 2900 об./мин.

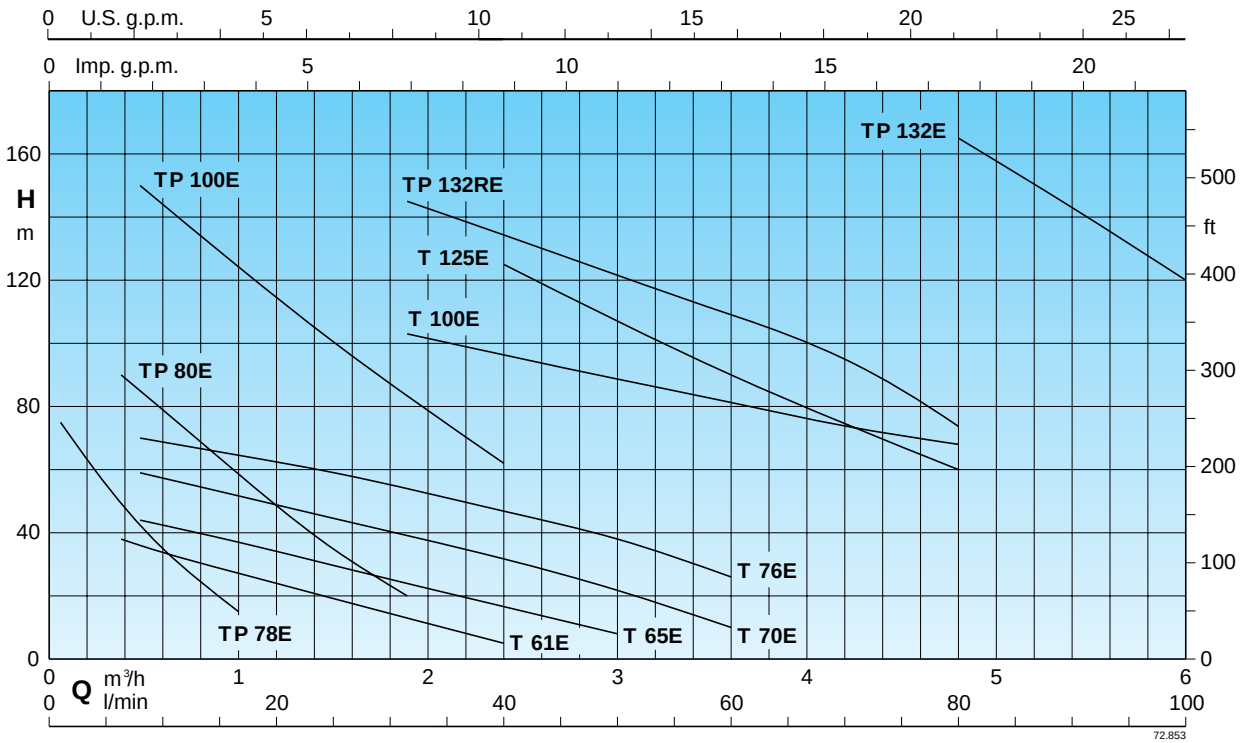

T, TP

Насосы с периферийным рабочим колесом

calpeda CREATIVE TECHNOLOGY

Тех. характеристики n ≈ 2900 об./мин.

3 ~	230V	400V	1 ~	230V	P1	P2		Q m³/h	0,06	0,12	0,24	0,38	0,48	0,6	0,75	1	1,2	1,5	1,89	2,4	3	3,6	4,2	4,8	5,4	6
	A	A		A	kW	kW	HP	l/min	1	2	4	6,3	8	10	12,5	16	20	25	31,5	40	50	60	70	80	90	100
B- **T 61E**	1,9	1,1	B- **TM 61E**	2,5	0,55	0,33	0,45	H m				38	36	34	31,5	28	24	19	12,5	5						
T 65E	2,8	1,6	**TM 65E**	3,5	0,8	0,45	0,6						44	42	40	37	33	29	24	16	8					
B- **T 70E**	3,7	2,2	B- **TM 70E**	6	1,3	0,75	1						59	57	55	51	48	43	38	30	22	10				
T 76E	5,3	3	**TM 76E**	7,4	1,6	1,1	1,5						70	68	67	65	62	58	53	46	38	26				
T 100E	11,5	6,6				3	4												103	97	89	82	75	68		
T 125E		9,6				4	5,5													125	110	90	75*	60*		
B- **TP 78E**	2,3	1,3	B- **TPM 78E**	2,8	0,6	0,37	0,5		75	70	60	50	42	35	25	15										
B- **TP 80E**	4	2,3	B- **TPM 80E**	5,8	1,2	0,75	1					90	85	79	73	61	48	34	20							
TP 100E	9,6	5,5				2,2	3						150	144	136	125	115	100	84	62						
TP 132RE		12				5,5	7,5												145	135	120	110	95	70		
TP 132E		16				7,5	10																	165	143*	120*

P1 Максимальная потребляемая мощность.
P2 Номинальная мощность двигателя.

B-T, B-TPM = Исполнение из бронзы
H Общая высота напора в м

* Максимальная высота всасывания 2-3 м

Размеры и вес

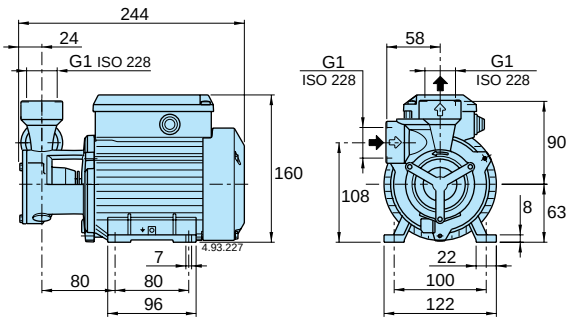

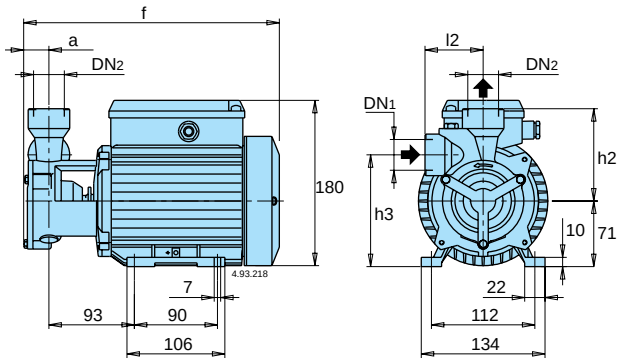

T 61E: kg 6,3
B- T 61E: kg 6,5

T 65E: kg 6,3

ТИП	DN1	DN2	мм					kg	
	ISO 228		a	f	h2	h3	l2	T	B-T
T 70E B-T 70E	G 1	G 1	24	278	100	121	63	11,2	11,6
TP 78E B-TP 78E	G 1/2	G 1/2	22	276	80	127	56	8,2	8,8

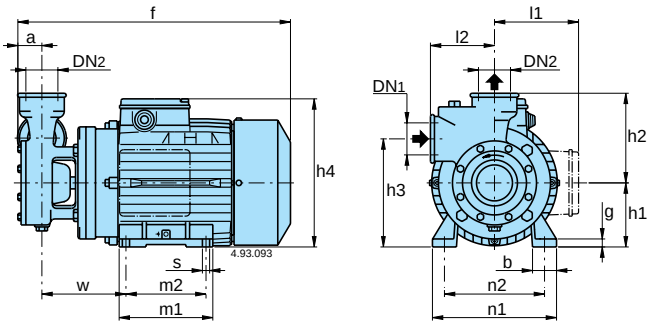

ТИП	DN1	DN2	мм																kg	
	ISO 228		a	f	h1	h2	h3	h4	m1	m2	n1	n2	b	s	l1	l2	w	g	T, TP	B-TP
T 76E –	G 1 1/4	G 1 1/4	26	338	80	112	136	185	117	100	155	125	30	9	-	80	105	10	18,4	-
T 100E –	G 1 1/4	G 1 1/4	32	410	90	130	161	216	152	125	180	140	40	9,5	-	95	121	12	29,5	-
T 125E –	G 1 1/4	G 1 1/4	32	470	90	155	170	216	152	125	180	140	40	9,5	-	90	195	12	39	-
TP 80E B-TP 80E	G 3/4	G 3/4	27	332	80	90	135	185	117	100	155	125	30	9	-	60	104	10	16,4	16,8
TP 100E –	G 3/4	G 3/4	27	347	80	100	142	185	117	100	155	125	30	9	-	65	113	10	21,3	-
TP 132RE – **TP 132E –**	G 1 1/4	G 1 1/4	42	485	112	160	202	-	180	140	230	190	50	11,5	170	100	183	14	52,6 58	- -

Характеристические кривые n ≈ 2900 об./мин.

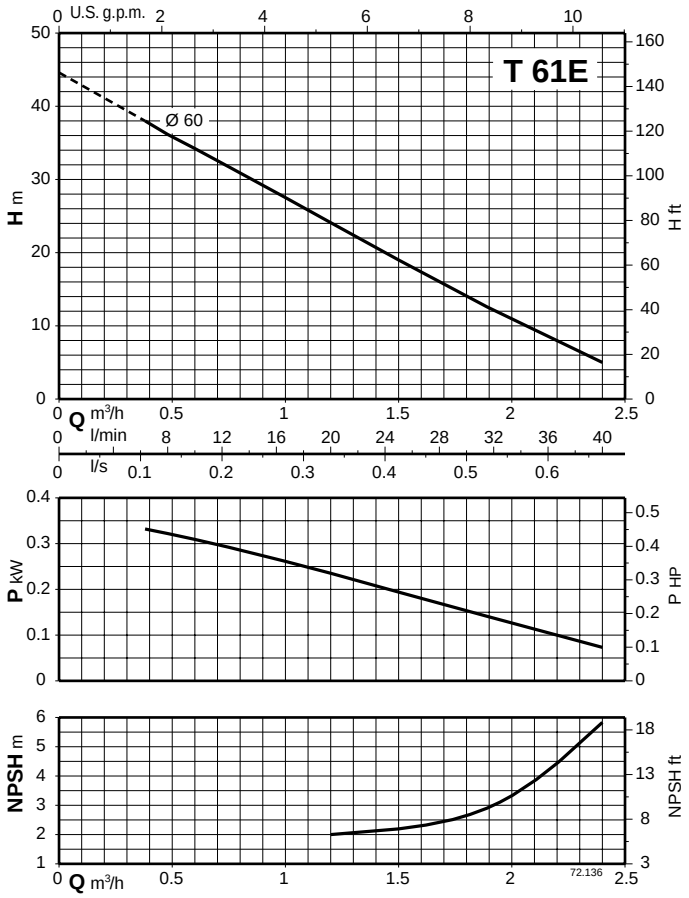

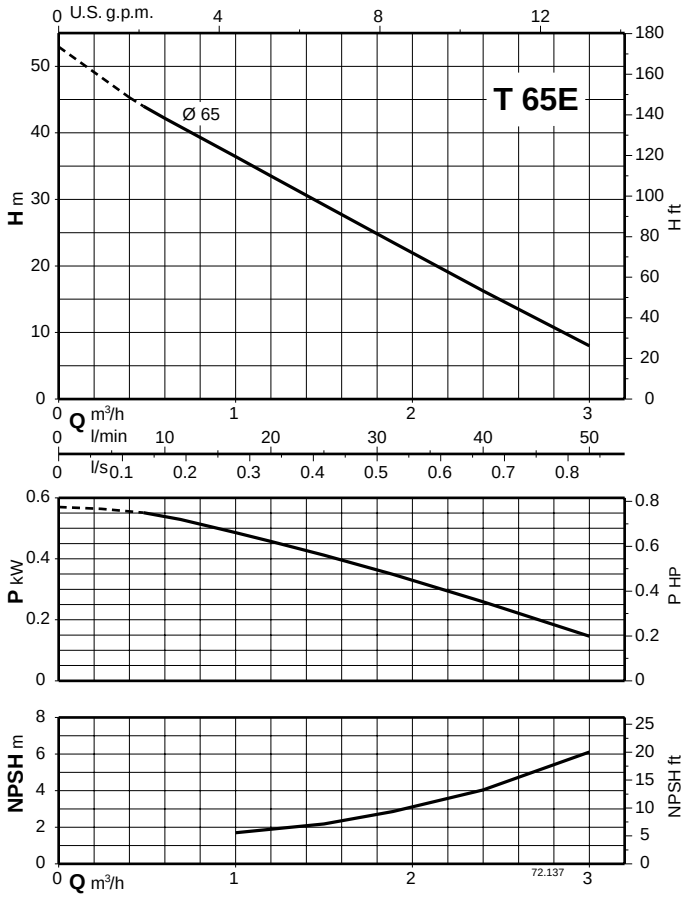

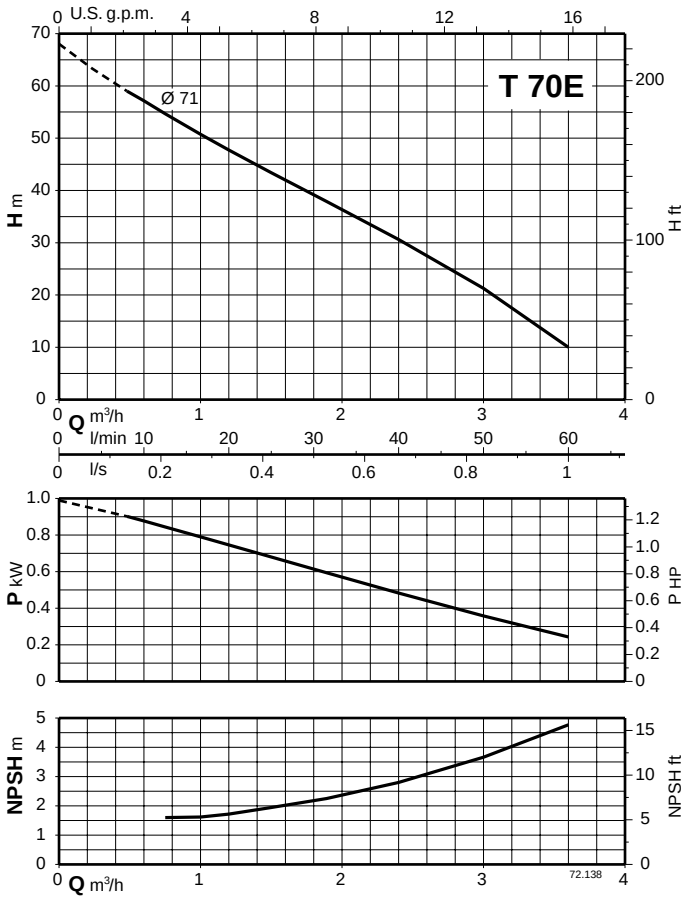

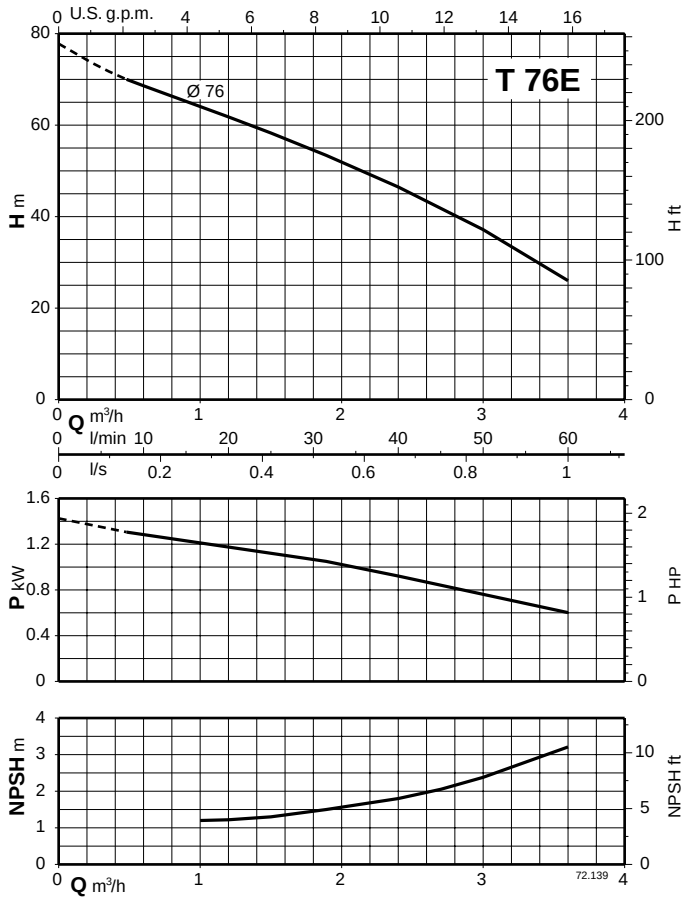

Характеристические кривые n ≈ 2900 об./мин.

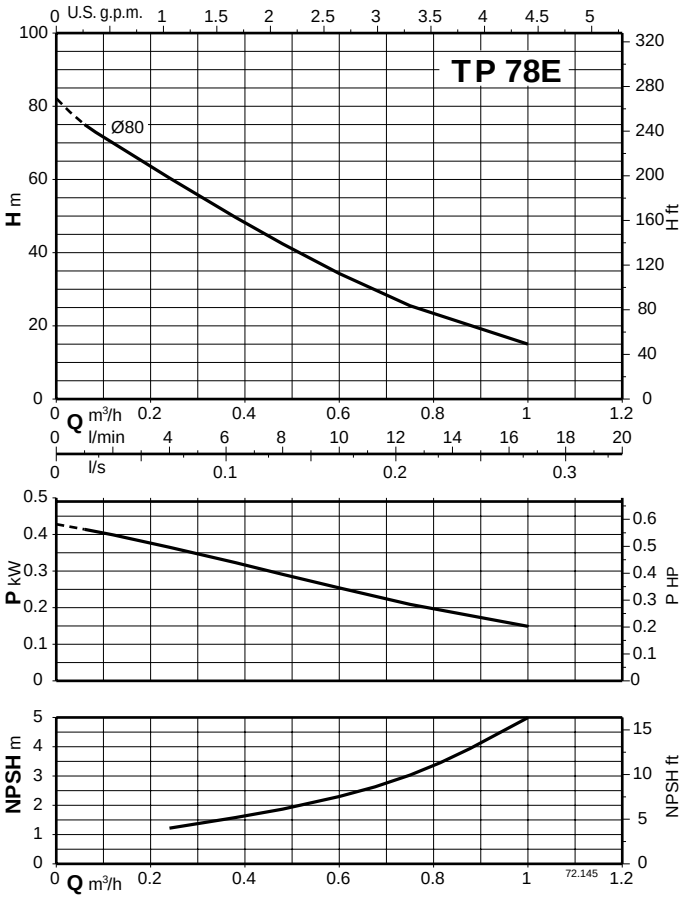

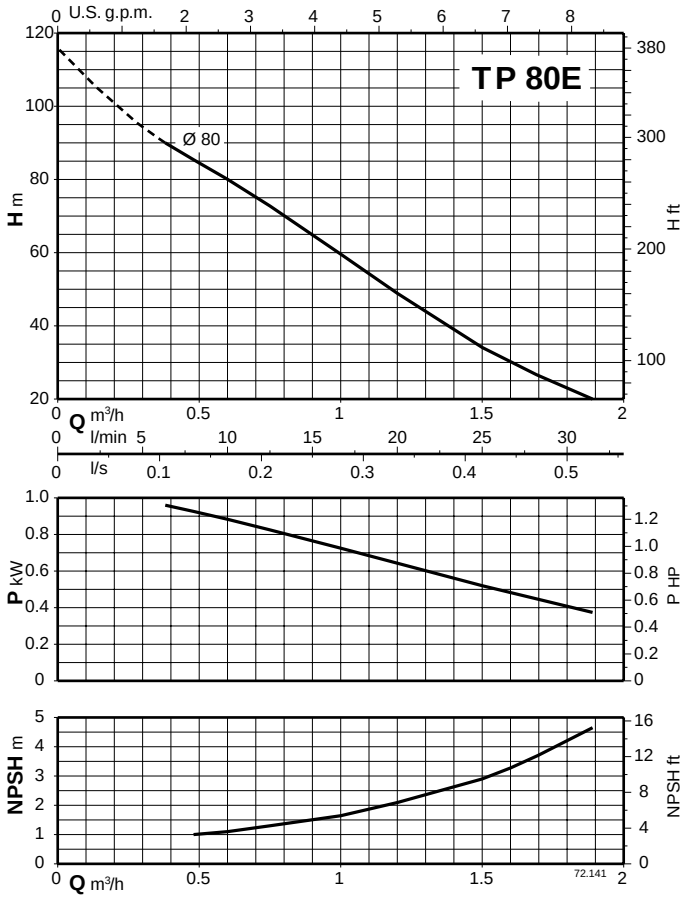

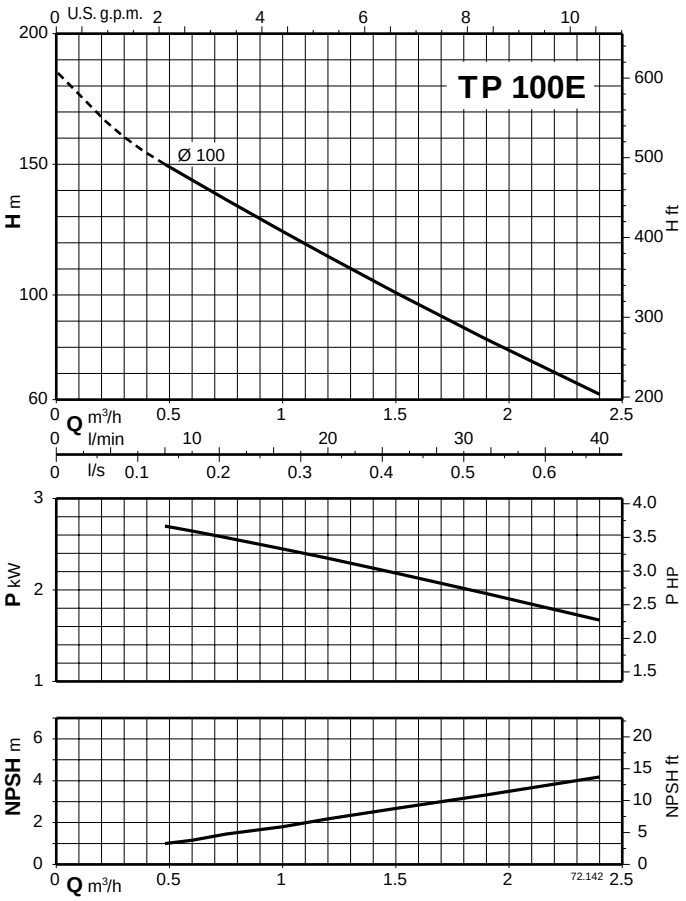

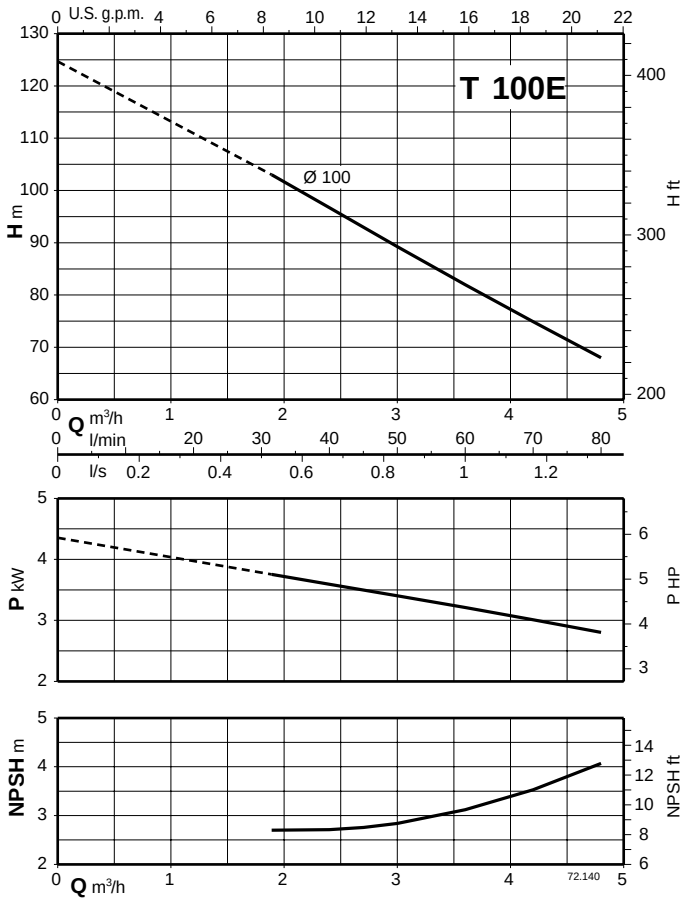

Характеристические кривые n ≈ 2900 об./мин.

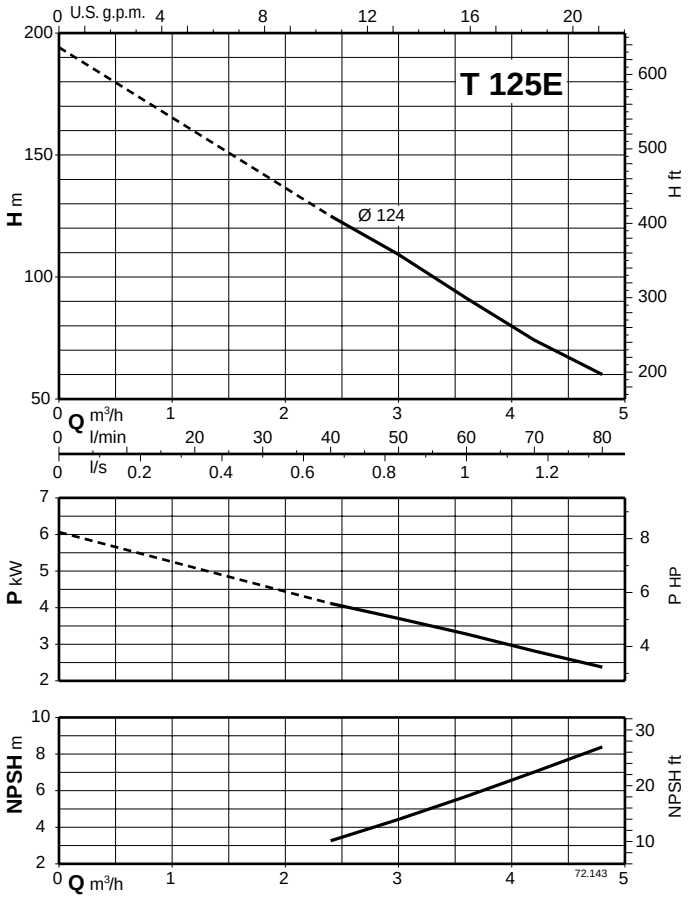

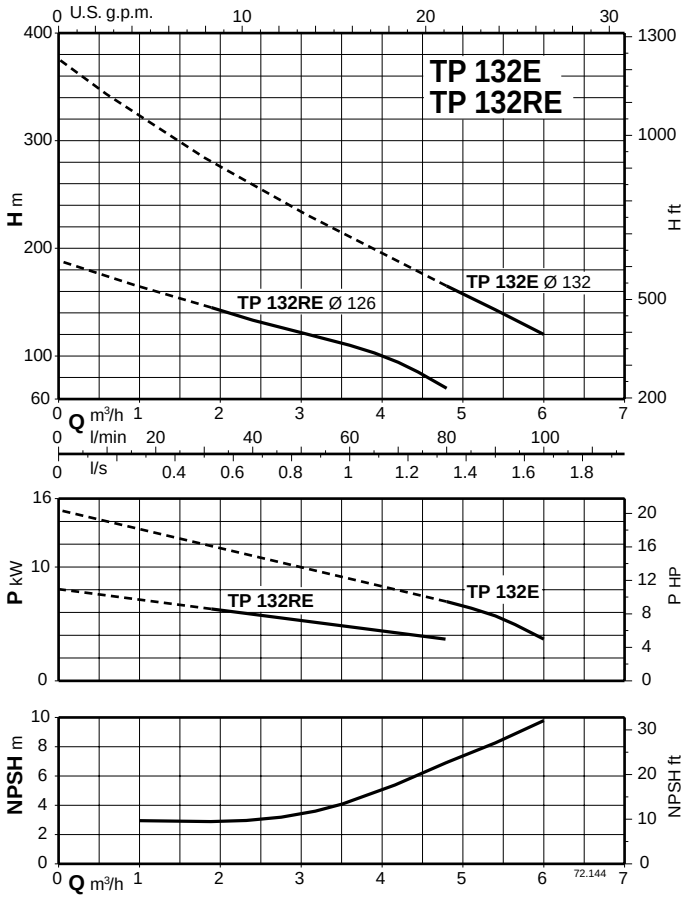

CA

Водокольцевые самовсасывающие насосы

calpeda
CREATIVE TECHNOLOGY

Конструкция

Водокольцевые самовсасывающие моноблочные насосы с рабочим колесом звездчатого типа.

Применение

для чистых невзрывоопасных жидкостей, не содержащих абразивных и взвешенных частиц и не агрессивных для конструкционных материалов насоса.
для увеличения давления, подаваемого из распределительной сети (соблюдая местные стандарты)
для перекачивания жидкостей, в которых присутствует воздух или газ или которые подаются на всасывание с короткими перебоями
для водоснабжения из колодцев

Эксплуатационные ограничения

Температура жидкости от -10°C до +90°C.
Температура окружающего воздуха не более 40°C.
Манометрическая высота всасывания не более 9 м.
Непрерывный режим эксплуатации.

Электродвигатель

Асинхронный двухполюсный электродвигатель, частота 50 Гц (число оборотов n = 2900 в мин.)
CA: трехфазный - 230/400 В (±10%)
CAM: монофазный 230 В (±10%) с термозащитным устройством
Конденсатор встроен в зажимную коробку.
Изоляция класса “F”.
Защитное устройство IP 54.
Конструкция в соответствии со стандартом IEC 34.

Конструкционные материалы

Составная часть	CA	B-CA
Корпус насоса Соединит. часть	Чугун GJL 200 EN 1561	Бронза G-Cu Sn 10 UNI 7013
Рабочее колесо	Латунь P- Cu Zn 40 Pb 2 UNI 5705	
Вал	Хромовая сталь, стандарт 1.4104 EN 10088 (AISI 430)	Хромоникелевомолибденовая сталь 1.4401 EN 10088 (AISI 316)
Мех. уплотнение	Уголь - керамика - NBR	

Специальные исполнения под заказ

для работы под другими напряжениями
для работы с частотой 60 Гц
с защитным устройством IP 55
специальные мех. уплотнения
для работы с жидкостями или в среде с более высокой температурой

Область применения n ≈ 2900 об./мин.

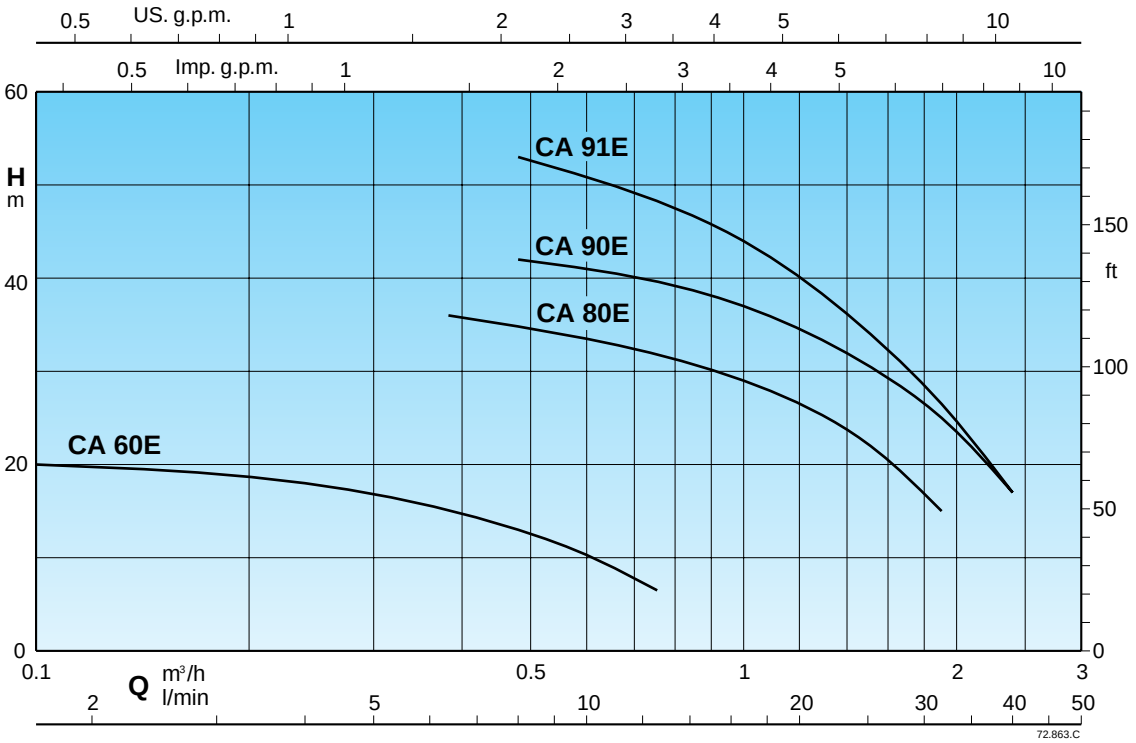

CA

Водокольцевые самовсасывающие насосы

calpeda
CREATIVE TECHNOLOGY

Тех. характеристики $n \approx 2900$ об./мин.

3 ~	230 V	400 V	1 ~	230 V	P1	P2		Q m³/h	0,12	0,24	0,38	0,48	0,6	0,75	1	1,2	1,5	1,89	2,4
	A	A		A	kW	kW	HP	l/min	2	4	6,3	8	10	12,5	16	20	25	31,5	40
CA 60E B-CA 60E	1,7	1	**CAM 60E** B-CAM 60E	1,6	0,26	0,15	0,2	**H** m	20	18	15,5	13	10,5	6,5					
CA 80E B-CA 80E	2,8 2,3	1,6 1,3	**CAM 80E** B-CAM 80E	3,3 3,6	0,72	0,45	0,6				36	35	33,5	31,5	29	26	22	15	
CA 90E B-CA 90E	3	1,7	**CAM 90E** B-CAM 90E	4,5	0,9	0,55	0,75					42	41	40	37	34	30	25	17
CA 91E B-CA 91E	3,7	2,2	**CAM 91E** B-CAM 91E	5,7	1,2	0,75	1					53	51	48	44	39	34	26,5	17

P1 Максимальная потребляемая мощность. P2 Номинальная мощность двигателя. B-CA = Исполнение из бронзы **H** Общая высота напора в м

Размеры и вес

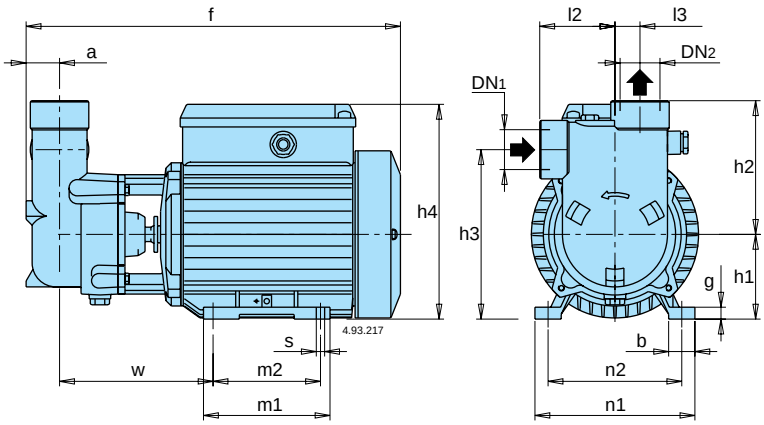

ТИП	DN1	DN2	мм																kg	
	ISO 228		a	f	h1	h2	h3	h4	m1	m2	n1	n2	b	s	l2	l3	w	g	**CA**	**B-CA**
CA 60E - B-CA 60E	G 1/2	G 1/2	18	256	63	65	103	158	96	80	122	100	22	7	45	14	103	8	6	6,8
CA 80E	G 3/4	G 3/4	23	272	63	90	126	158	96	80	122	100	22	7	55	17	109	8	7,6	
CA 90E	G 1	G 1	28	318	71	112	142	180	106	90	134	112	22	7	63	21	128	10	10,8	
CA 91E																			11,4	

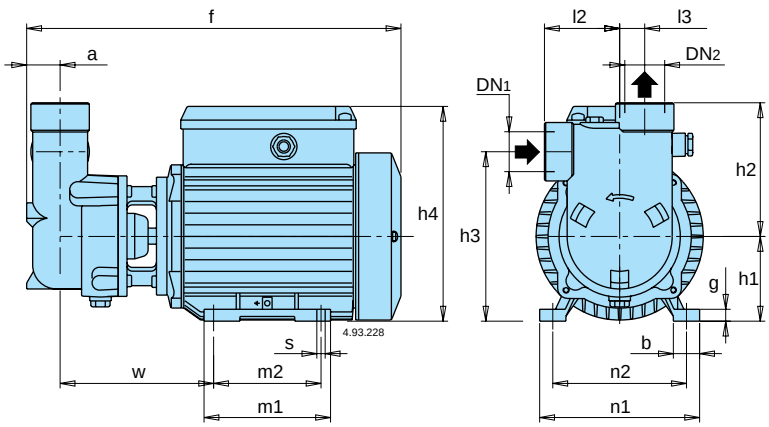

ТИП	DN1	DN2	мм																kg
	ISO 228		a	f	h1	h2	h3	h4	m1	m2	n1	n2	b	s	l2	l3	w	g	**B-CA**
B-CA 80E	G 3/4	G 3/4	23	307	71	90	134	180	106	90	134	112	22	7	55	17	122	10	10
B-CA 90E	G 1	G 1	28	318	71	112	142	180	106	90	134	112	22	7	63	21	128	10	13,1
B-CA 91E																			13,9

Характеристические кривые n ≈ 2900 об./мин.

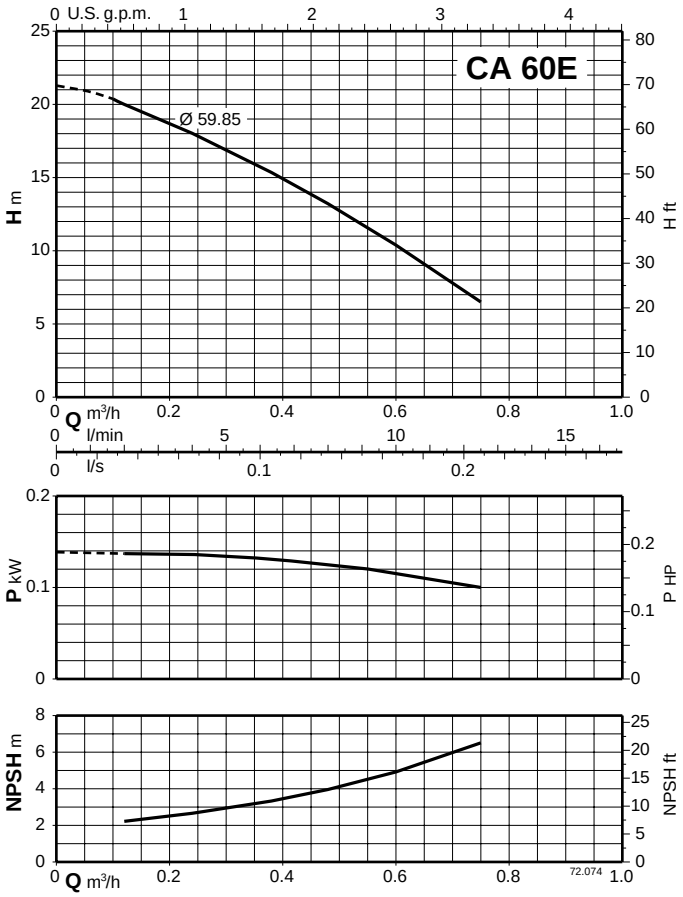

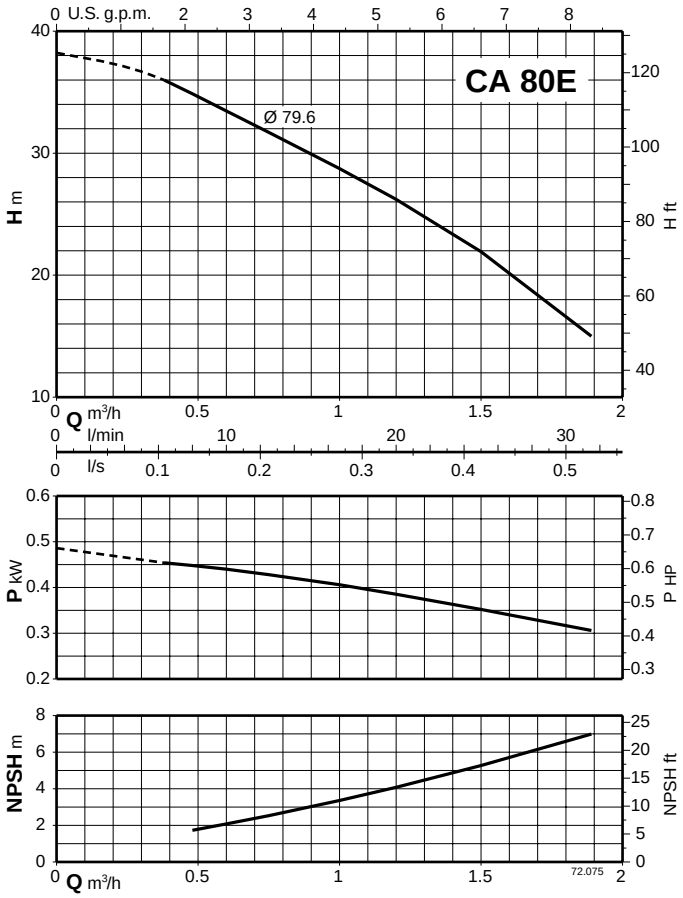

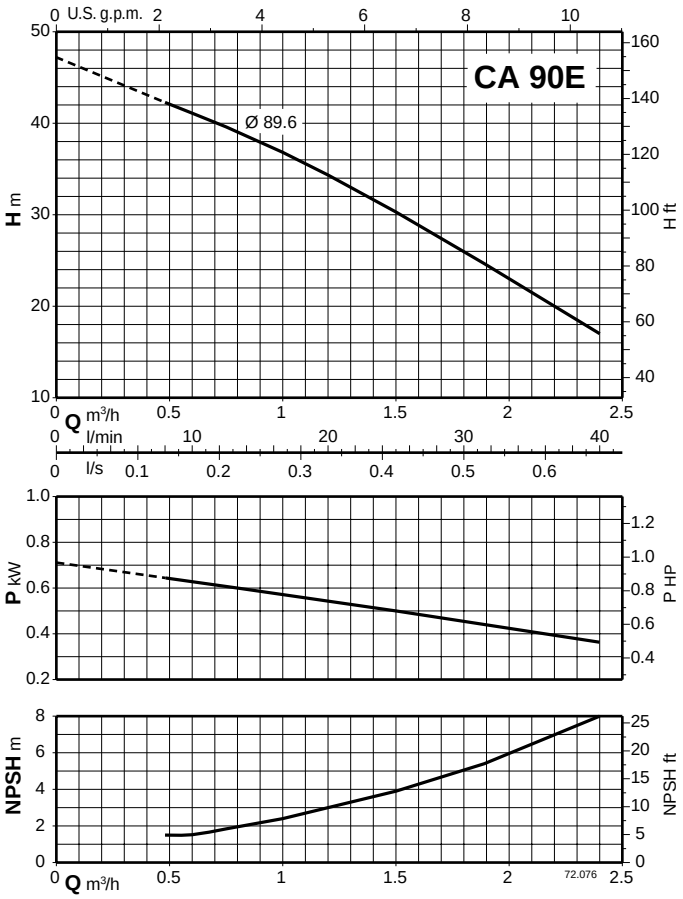

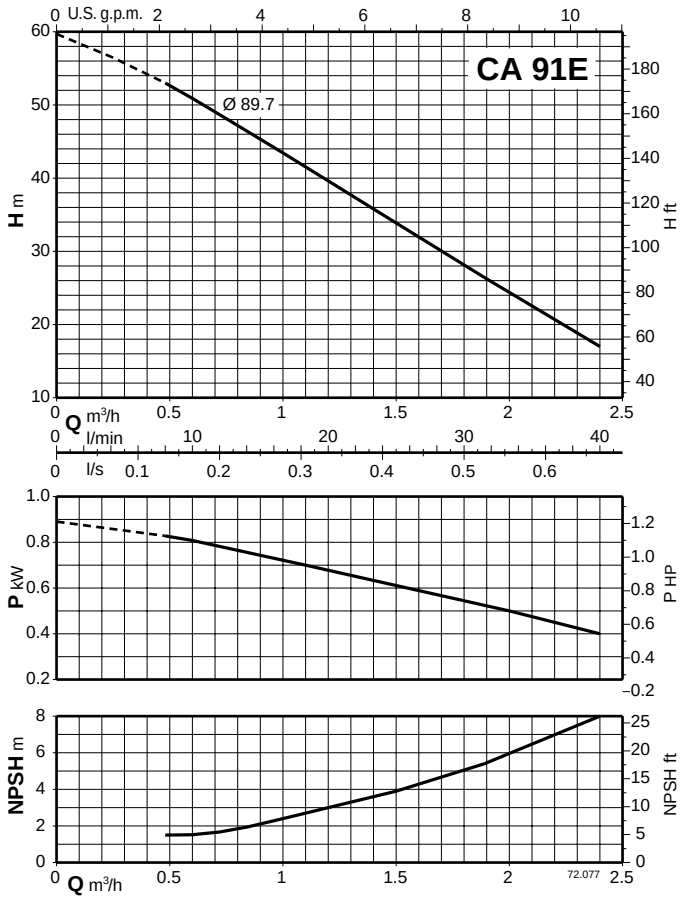

NGC
Compact Jet

Струйные самовсасывающие насосы

calpeda
CREATIVE TECHNOLOGY

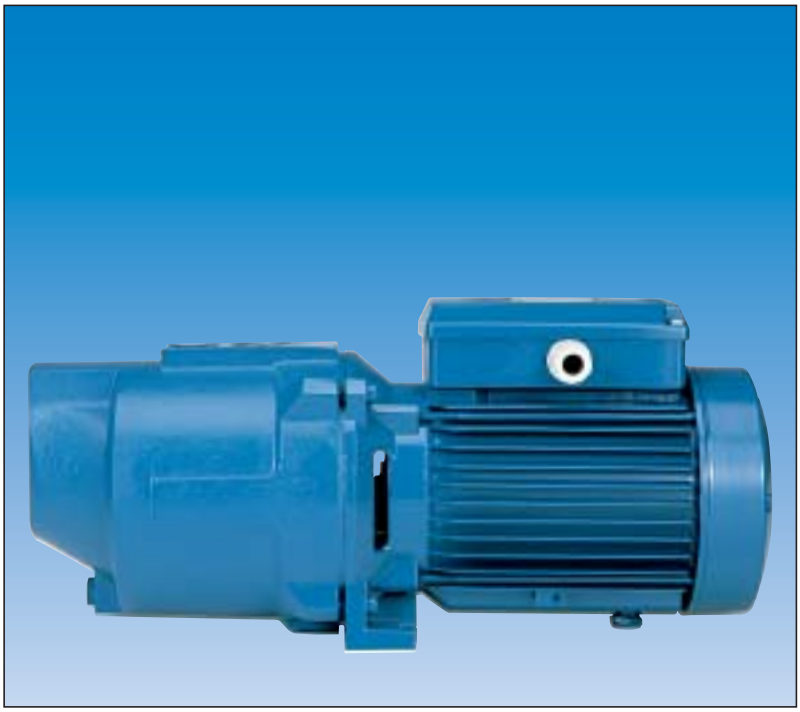

Конструкция
Самовсасывающие моноблочные центробежные насосы со встроенным эжектором.

Применение
для чистых жидкостей или слегка загрязненных поверхностных вод
для увеличения давления, подаваемого из распределительной сети (соблюдая местные стандарты)
для водоснабжения из колодцев
для использования в садоводстве
для мытья с использованием сильной струи воды

Эксплуатационные ограничения
Температура жидкости не более 35°C.
Температура окружающего воздуха не более 40°C.
Манометрическая высота всасывания не более 9 м.
Максимально допустимое конечное давление в корпусе насоса: 8 бар.
Непрерывный режим эксплуатации.

Электродвигатель
Асинхронный двухполюсный электродвигатель, частота 50 Гц (число оборотов n = 2800 в мин.)
NGC: трехфазный - 230/400 В ±10%
NGCM: монофазный 230 В ±10% с термозащитным устройством
Конденсатор встроен в зажимную коробку.

Изоляция класса “F”.
Защитное устройство IP 54.
Конструкция в соответствии со стандартом EN 60335-2-41 (CEI 61-69).

Конструкционные материалы

Составная часть	Материал
Корпус насоса	Чугун GJL 200 EN 1561
Крышка корпуса	Хромоникелевая сталь AISI 304
Рабочее колесо	Латунь P-Cu Zn 40 Pb 2 UNI 5705
Уплотнительное кольцо	Хромоникелевая сталь AISI 304
Диффузор	PPO-GF30 (Норил)
Эжектор	PPO-GF30 (Норил)
Вал	Хромовая сталь AISI 430
Мех. уплотнение	Уголь - керамика - NBR

21

Характеристические кривые при разной высоте самовсасывания Hs *n ≈ 2800 об./мин.*

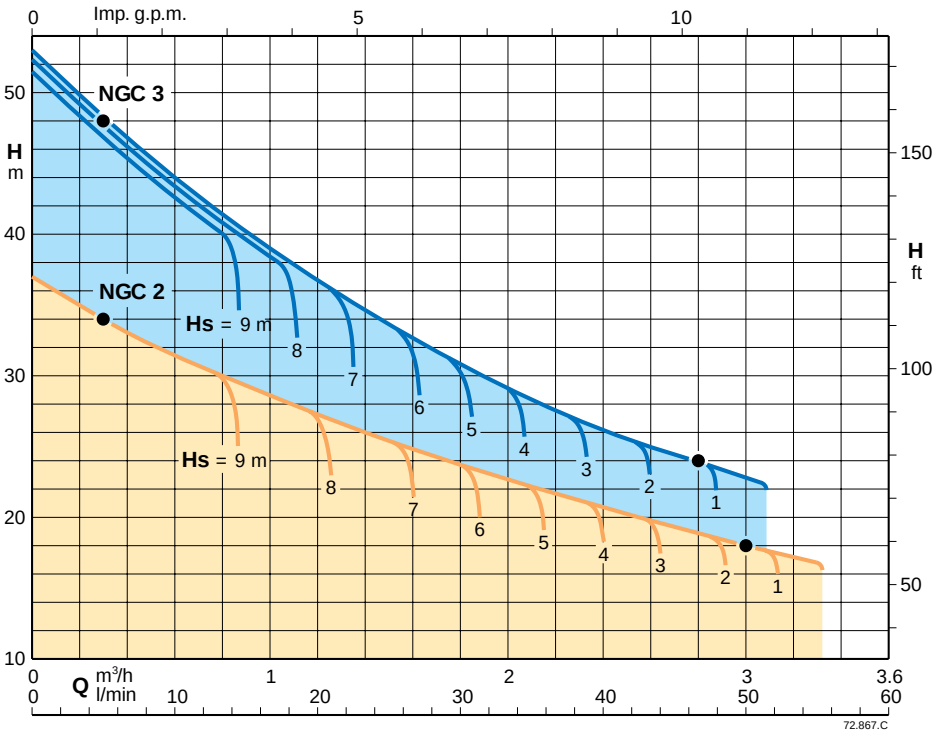

● Данные на табличке

NGC
Compact Jet

Струйные самовсасывающие насосы

calpeda
CREATIVE TECHNOLOGY

Тех. характеристики $n \approx 2800$ об./мин.

ТИП	3~ 230V A	3~ 400V A	1~ 230V A	P1 kW	P2 kW	P2 HP	Q m³/h	0	0,25	0,5	0,75	1,0	1,25	1,5	1,75	2,0	2,25	2,5	2,75	3,0	3,25
							Q l/min	0	4,1	8,3	12,5	16,6	20,8	25	29,1	33,3	37,5	41,6	45,8	50	54,1
							H_s m	9	9	9	8	7	7	6	5	4	3	2	1	0	
NGC 2E	2,8	1,6	-	0,73	0,45	0,6	H m	37	34	32	30	28	27	25	24	22	21	20	19	18	17
NGCM 2E	-	-	3,3																		

ТИП	3~ 230V A	3~ 400V A	1~ 230V A	P1 kW	P2 kW	P2 HP	Q m³/h	0	0,25	0,5	0,75	1,0	1,25	1,5	1,75	2,0	2,25	2,5	2,75	3,0
							Q l/min	0	4,1	8,3	12,5	16,6	20,8	25	29,1	33,3	37,5	41,6	45,8	50
							H_s m	9	9	9	8	7	6	5	4	3	2	1	0	
NGC 3E	2,8	1,6	-	0,9	0,55	0,75	H m	53	49	45	42	39	36	33	31	29	27	25	24	22
NGCM 3E	-	-	4,2																	

H_S: Максимальная высота самовсасывания при разных расходах **Q** P1 Максимальная потребляемая мощность. P2 Номинальная мощность двигателя.

H: Высота напора равна сумме высоты самовсасывания + высота подачи + потери напора во всасывающей и подающей трубах

Допуски согласно стандарта ISO 9906, приложение “A”

Размеры и вес

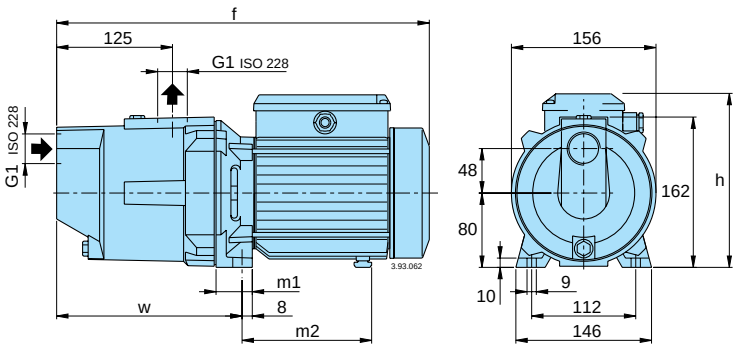

ТИП	мм f	m1	m2	h	w	kg NGC	NGCM
NGC 2E NGCM 2E	372	34	122	175	200	10,6	10,7
NGC 3E NGCM 3E	404	39	134	188	205	12	13

Способность самозаливания

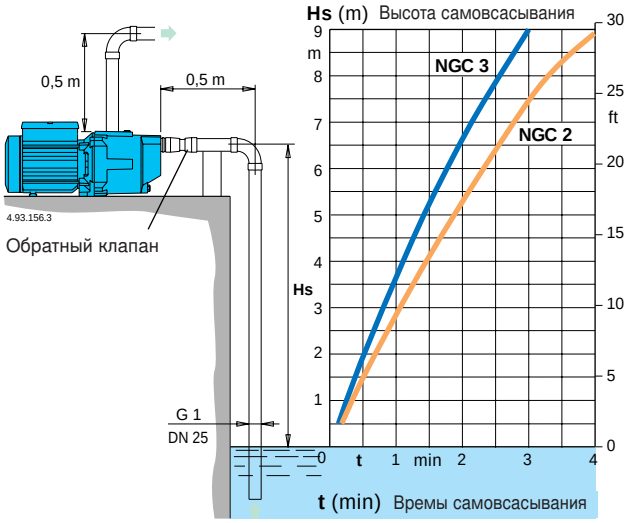

Вид в разрезе

Диффузор осевого потока = быстрое самовсасывание при высоте самовсасывания до 9 м

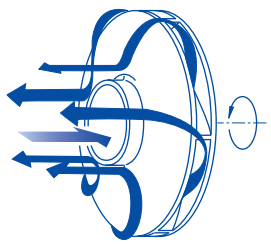

Patented

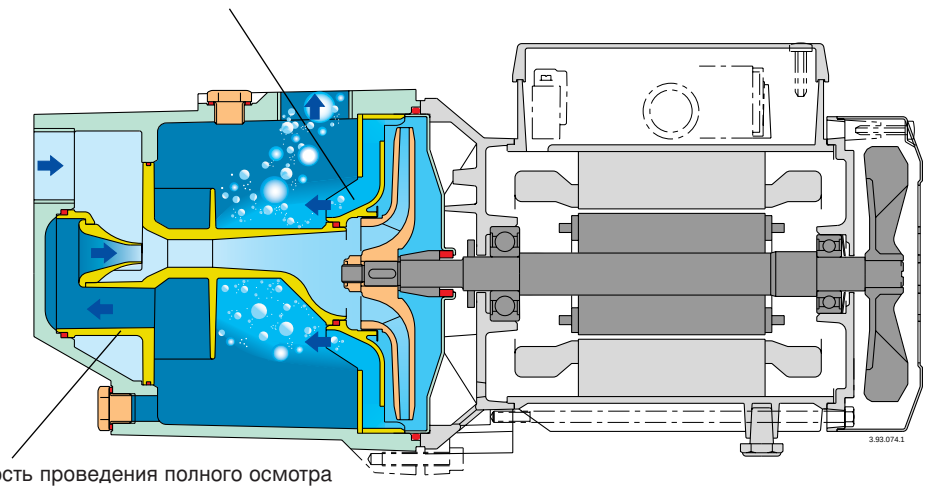

Эжектор без закрытых камер = возможность проведения полного осмотра

NGX

Струйные самозаливающиеся насосы

calpeda
CREATIVE TECHNOLOGY

Конструкция

Самозаливающийся моноблочный центробежный насос со встроенным эжектором.

Бытовой насос для водоснабжения высокого качества и исполненный с соблюдением требований по охране окружающей среды. Основные компоненты насоса: корпус из нержавеющей стали, рабочее колесо из латуни. Минимальное использование пластмассовых материалов.

Применение

Водоснабжение из скважин.
Для подъема воды с содержанием воздуха или других газов.
Для повышения давления воды, поступающей на насос самотеком при работе под гидравлическим напором.
Для повышения давления воды, поступающей из распределительной сети (соблюдайте требования местных стандартов).
Для чистой воды или слегка загрязненной поверхностной воды.
Использование на садовых участках.
Для мойки с помощью сильной струи воды.

Эксплуатационные ограничения

Температура жидкости от 0 °C до +35 °C.
Температура окружающего воздуха не более 40 °C.
Высота всасывания до 9,5 м.
Максимально допустимое конечное давление в корпусе насоса: 8 бар.
Непрерывный режим работы.

Электродвигатель

Асинхронный 2-полюсный электродвигатель, частота 50 Гц (2800 об./мин.)
NGX: трехфазный 230/400 В ±10%
NGXM: монофазный 230 В ±10% с термозащитным устройством.
Конденсатор встроен в контактную коробку.
Изоляция класса “F”.
Защитное устройство IP 54.
Конструкция в соответствии со стандартом EN 60335-2-41 (CEI 61-69).

Конструкционные материалы

Составная часть	Материал
Корпус насоса	Хромоникелевая сталь 1.4301 EN 10088 (AISI 304)
Крышка корпуса	Хромоникелевая сталь 1.4301 EN 10088 (AISI 304)
Рабочее колесо	Латунь P-Cu Zn 40 Pb 2 UNI 5705
Уплотнительное кольцо между рабочим колесом и диффузором	Хромоникелевая сталь 1.4301 EN 10088 (AISI 304)
Диффузор	PPO-GF20 (Норил)
Эжектор	PPO-GF20 (Норил)
Вал насоса	Хромовая сталь 1.4104 EN 10088 (AISI 430)
Мех. уплотнение	Керамика, уголь, NBR

Струйный насос новой конструкции и с новыми характеристиками

С эксклюзивным диффузором и устройством контроля потока*, насос NGX имеет компактную конструкцию, быстрое самозаливание и работу с низким уровнем шума.

Надежность

В новом конструкционном исполнении насос NGX имеет большую надежность при возникновении временных нестандартных рабочих условий, когда насос не защищен автоматическим выключателем.

Компактность

Разница между отдельными размерами насоса NGX и соответствующими размерами традиционных насосов может достигать 40%. Это дает возможность использовать насос NGX в более узких пространствах и облегчает замену существующего рабочего насоса.

Безопасность

Быстрое удаление воздуха снижает опасность образования воздушных мешков вокруг механического уплотнения. Большая защита от разрыва механического уплотнения из-за слабой смазки или охлаждения.

Повышенная способность самозаливания

Насос NGX 3, 4 в состоянии поднимать воду с глубины 9,5 м меньше, чем за 2 минуты.
Это расширяет возможности использования насоса: повышенная высота всасывания и повышенная надежность при нормальной высоте всасывания при работе с неглубокими скважинами или длинными участками всасывающей трубы над уровнем воды.

Низкий уровень шума

Новый диффузор и устройство контроля потока* направляют жидкость от рабочего колеса в центральную часть насоса, снижая скорость и вращение жидкости и эффективно используя окружающую жидкость для снижения уровня шума основного потока.

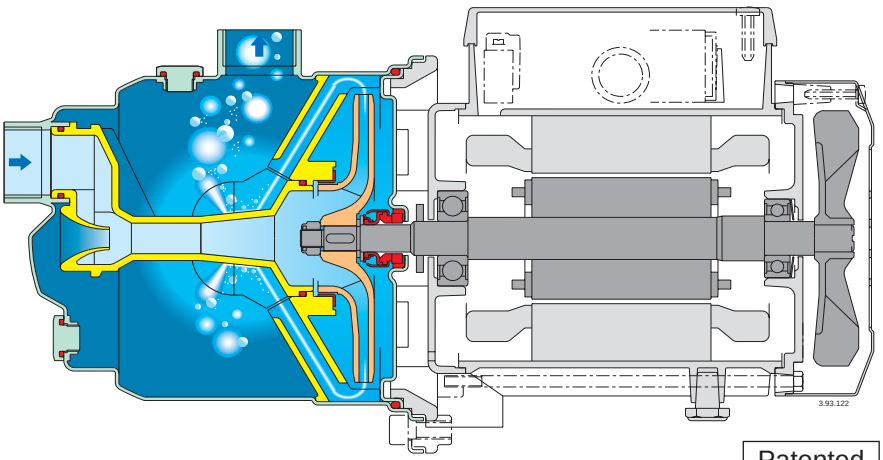

Patented

NGX

Струйные самозаливающиеся насосы

calpeda
CREATIVE TECHNOLOGY

Тех. характеристики при n = 2800 об./мин.

3~	230V	400V	1~	230V	P1	P2		Q m³/h	0	0,3	1	2	2,4	3	4	5
	A	A		A	kW	kW	HP	l/min	0	5	16,6	33,3	40	50	66,6	83,3
NGX 2	2,8	1,6	**NGXM 2**	3,3-	0,7	0,45	0,6	H m	45	40	30	20,5	18			
NGX 3	2,8	1,6	**NGXM 3**	4,2	0,9	0,55	0,75		53	48	39	30	27	22		
NGX 4	3,5	2	**NGXM 4**	5,4	1	0,75	1		42	40	36	31	28	25	21	18

Размеры mm			Вес нетто kg	
f	h3	w	NGX	NGXM
362	176	102	7,5	7,5
391	188	112	8,7	9,6
391	188	112	9,6	10,6

P1 Максимальная потребляемая мощность
P2 Номинальная мощность электродвигателя

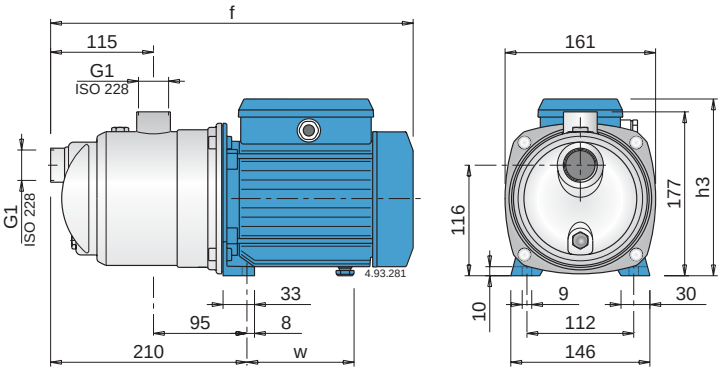

Характеристические кривые n = 2800 об./мин.

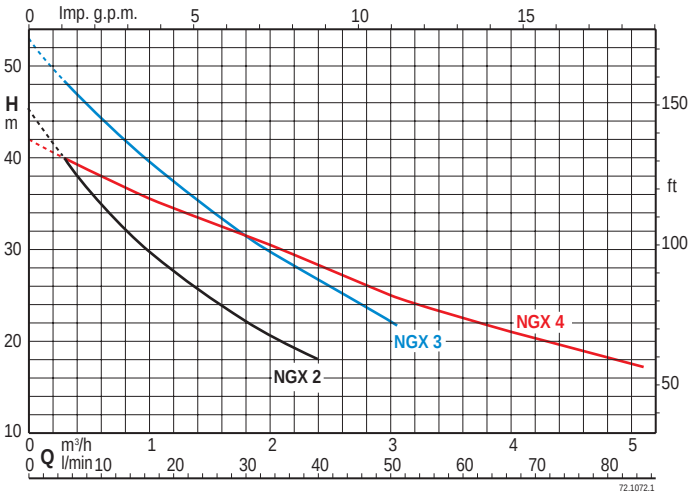

Способность самозаливания

с разной длиной L горизонтального участка трубы выше уровня воды
50 Гц (n = 2800 об/мин), H2O, T = 20°C, Pa = 1000 hPa (мбар)

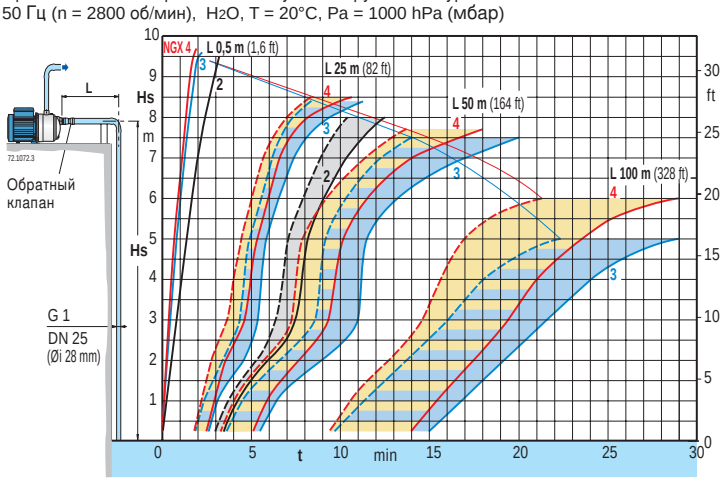

Hs (m) Высота всасывания
t (min) Время самозаливания
Начало выхода воды
Окончание выхода воздуха

Максимальный расход Q

при различной высоте всасывания **Hs** и различной длине **L**

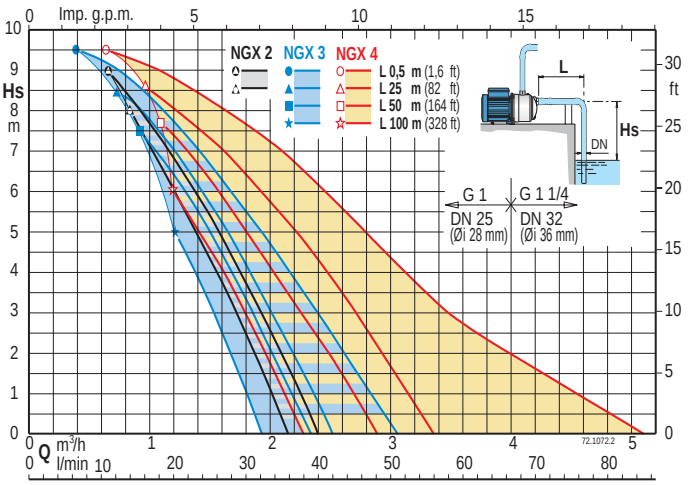

H: высота напора является суммой высоты всасывания, высоты подачи и потерь давления во всасывающей и подающей трубах.

Рекомендуемые эксплуатационные ограничения,

для случаев со всасывающей трубой в положении постоянного подъема к насосу:

DN 25 (Øi 28mm)	DN 32 (Øi 36mm)	NGX 2	NGX 3	NGX 4
Ls 10 m	Ls 10 m	Hs 8 m	Hs 9 m	Hs 9 m
Ls 25 m	Ls 15 m	Hs 6 m	Hs 7 m	Hs 8 m
Ls 50 m	Ls 30 m	-	Hs 6 m	Hs 7 m
Ls 100 m	Ls 60 m	-	Hs 3 m	Hs 4 m

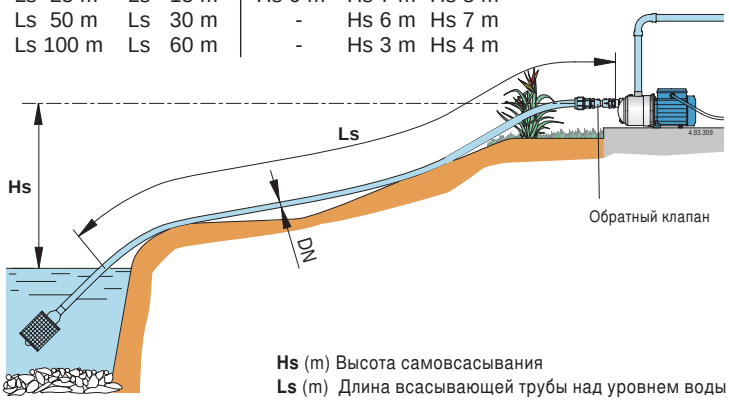

Hs (m) Высота самовсасывания
Ls (m) Длина всасывающей трубы над уровнем воды

NG

Струйные самовсасывающие насосы

calpeda
CREATIVE TECHNOLOGY

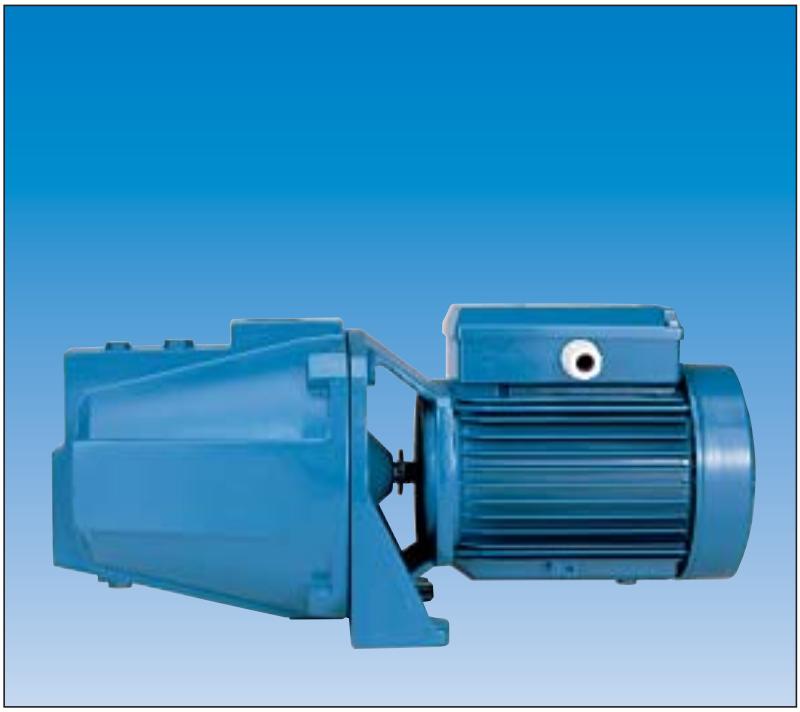

Конструкция
Самовсасывающие моноблочные центробежные насосы со встроенным эжектором.

Применение
для чистых жидкостей или слегка загрязненных поверхностных вод
для увеличения давления, подаваемого из распределительной сети (соблюдая местные стандарты)
для водоснабжения из колодцев
для использования в садоводстве
для мытья напором воды

Эксплуатационные ограничения
Температура жидкости не более 40°C.
Температура окружающего воздуха не более 40°C.
Максимально допустимое конечное давление в корпусе насоса: 10 бар.
Непрерывный режим эксплуатации.

Электродвигатель
Асинхронный двухполюсный электродвигатель, частота 50 Гц (число оборотов n = 2900 об./мин.)
NG: трехфазный - 230/400 В (±10%)
NGM: монофазный 230 В (±10%), с термозащитным устройством. Конденсатор встроен в зажимную коробку.
Изоляция класса “F”.
Защитное устройство IP 54.
Конструкция в соответствии со стандартом EN 60335-2-41 (CEI 61-69).

Конструкционные материалы

Составная часть	NG	B-NG
Корпус насоса Крышка с соединит. частью Стенка диффузора	Чугун GJL 200 EN 1561	Бронза G-Cu Sn 10 UNI 7013
Рабочее колесо	Латунь P- Cu Zn 40 Pb 2 UNI 5705	
Вал	Хромовая сталь, стандарт 1.4104 EN 10088 (AISI 430)	Хромоникелевомолибденовая сталь 1.4401 EN 10088 (AISI 316)
Диффузор Эжектор	Поликарбонат	
Мех. уплотнение	Уголь - керамика - NBR	

Специальные исполнения под заказ
для работы под другими напряжениями
для работы с частотой 60 Гц
с защитным устройством IP 55
специальные мех. уплотнения

23

Характеристические кривые при высоте самовсасывания 1 м n ≈ 2900 об./мин.

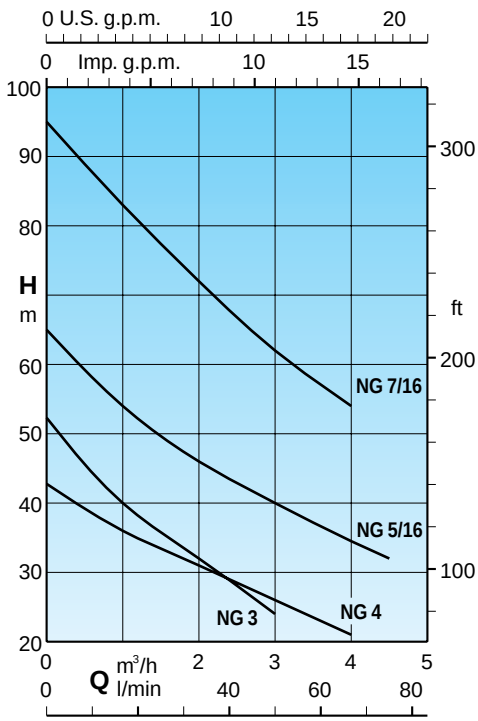

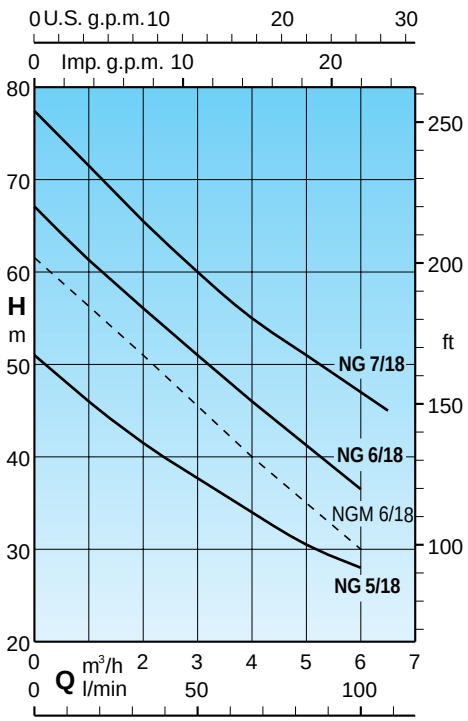

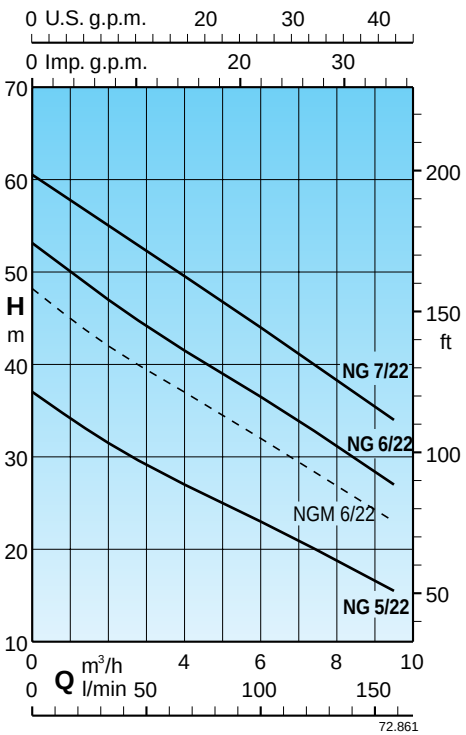

NG

Струйные самовсасывающие насосы

calpeda
CREATIVE TECHNOLOGY

Тех. характеристики при высоте самовсасывания 1 м n ≈ 2900 об./мин.

3 ~	230V	400V	1 ~	230V	P1	P2		Q m³/h	0,25	0,5	1	1,5	2	2,5	3	3,5	4	4,5	5	5,5	6	6,5	7	8	9	9,5
	A	A		A	kW	kW	HP	l/min	4,1	8,3	16,6	25	33,3	41,6	50	58,3	66,6	75	83,3	91,6	100	108	116	133	150	158
NG 3E B-NG 3E	3	1,7	**NGM 3E** B-NGM 3E	4,5	0,9	0,55	0,75	H m	49	45,5	40	36	32	28	24											
NG 4E B-NG 4E	3,7	2,2	**NGM 4E** B-NGM 4E	5,7	1	0,75	1		41	39	36	33	31	29	26	24	21									
B-**NG 5/16E**	5	2,9	B-**NGM 5/16E**	7,4	1,64	1,1	1,5			59	54	50	46	43	40	37	34,5	32								
B-**NG 5/18E**	5	2,9	B-**NGM 5/18E**	7,4	1,68	1,1	1,5			48,5	46	43,5	41,5	39,5	38	35,5	34	32	30,5	29	28					
B-**NG 5/22E**	5	2,9	B-**NGM 5/22E**	7,4	1,55	1,1	1,5			35,5	34,5	33	31,5	30,5	29,5	28	27	26	25	23,5	23	21,5	20,5	18,5	16,5	15,5
B-**NG 6/18E**	7,5	4,3				1,5	2			64,5	62	59	56	54	51	48,5	46	43,5	41,5	39	36,5					
			B-**NGM 6/18E**	9,2	2	1,5	2			59	57	54	51	48	45	43	40	37,5	35	33	30					
B-**NG 6/22E**	7,5	4,3				1,5	2			51,5	50	48,5	47	46	44,5	43	41,5	40	39	37,5	36,5	35	33,5	31	28,5	27
			B-**NGM 6/22E**	9,2	2	1,5	2			47	45	43,5	42	41	40	38	37	36	35	33	32	31	30	27	24	23
B-**NG 7/16E**	9,15	5,3				2,2	3			89	83	77	72	67	62	58	54									
B-**NG 7/18E**	9,15	5,3				2,2	3			74,5	71,5	68,5	65,5	63	60	57,5	55	53	51	49	47	45				
B-**NG 7/22E**	9,15	5,3				2,2	3			59	57,5	56,5	55	54	52,5	51	50	48,5	47	45,5	44	42,5	41,5	38	35	34

P1 Максимальная потребляемая мощность.
P2 Номинальная мощность двигателя.
B-NG, B-NGM = Исполнение из бронзы
H Общая высота напора в м
Допуски согласно стандарта ISO 9906, приложение “A”.

Примеры установки

Работа под гидравлическим напором

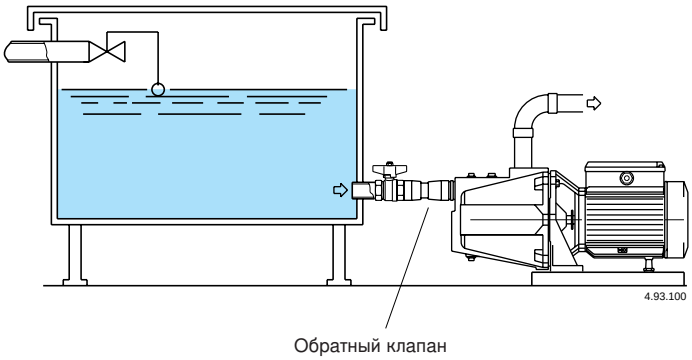

Работа в положении выше уровня воды

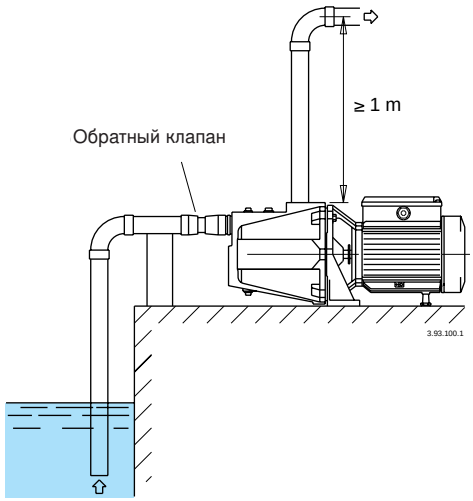

Размеры и вес

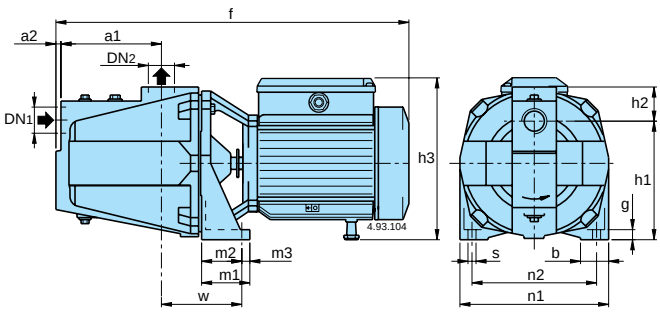

ТИП		DN1	DN2	мм															kg	
		ISO 228		a1	a2	f	h1	h2	h3	m1	m2	m3	n1	n2	b	s	w	g	**NG**	**B-NG**
NG 3E	**B-NG 3E**	G 1	G 1	127	8	430	150	43	203	60	52	8	185	155	35	9,5	100	11	18,4	20,8
NG 4E	**B-NG 4E**																		19,2	21,5
NG 5E	**B-NG 5E**	G 1 1/2	G 1	160	10	560	165	57	197	60	50	10	215	175	40	11,5	115	11	29,2	31,6
NG 6E	**B-NG 6E**																		30,8	32,9
NG 7E	**B-NG 7E**																		31,3	33,4

Характеристические кривые n ≈ 2900 об./мин.

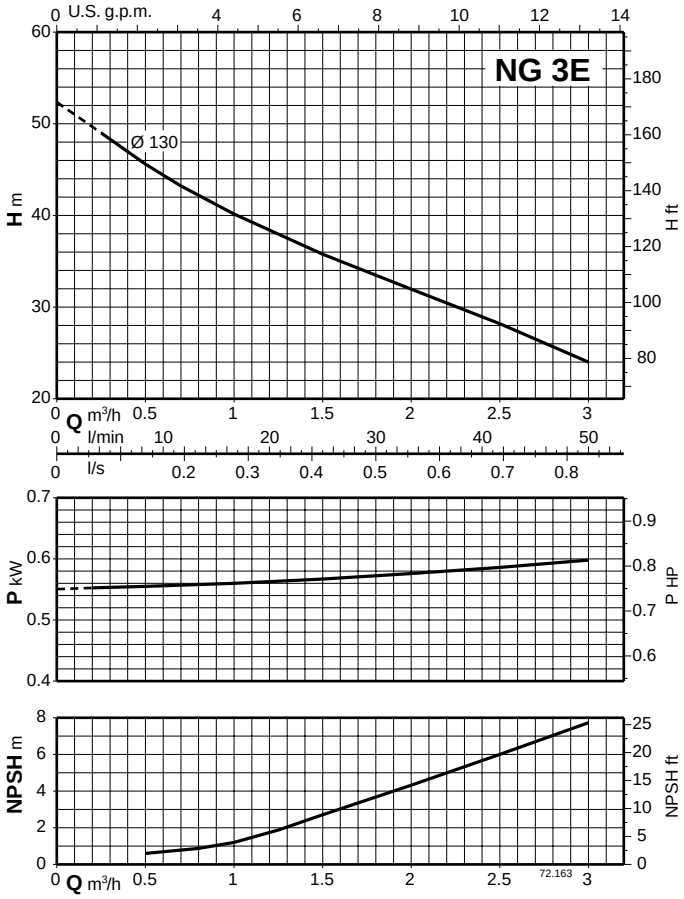

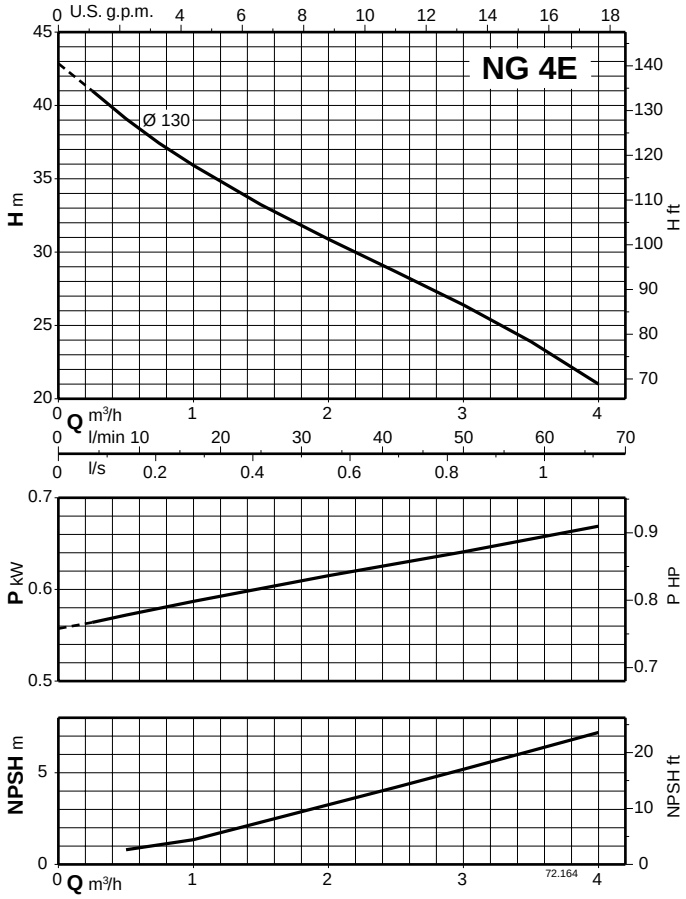

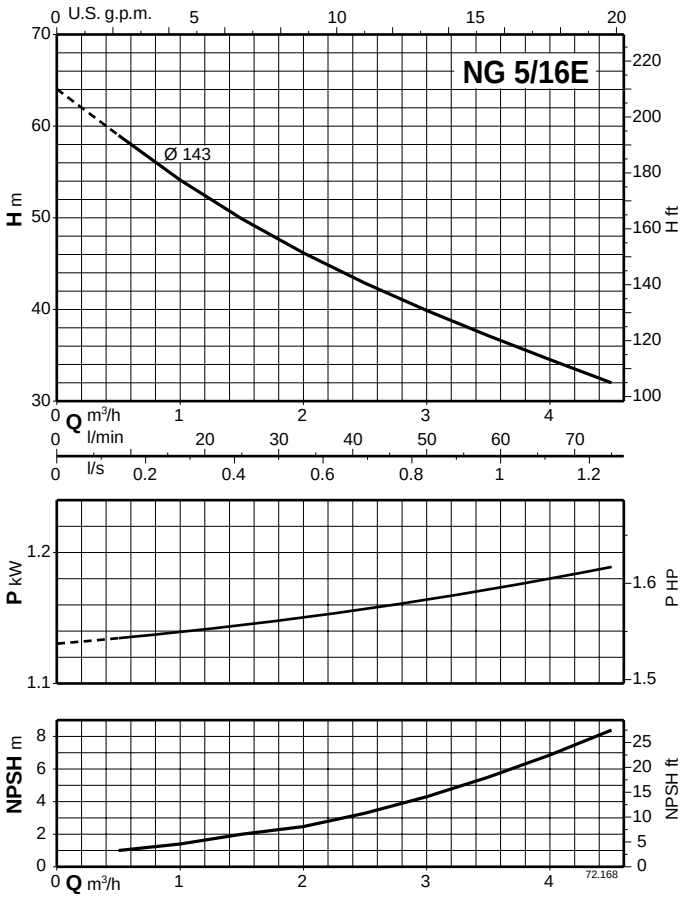

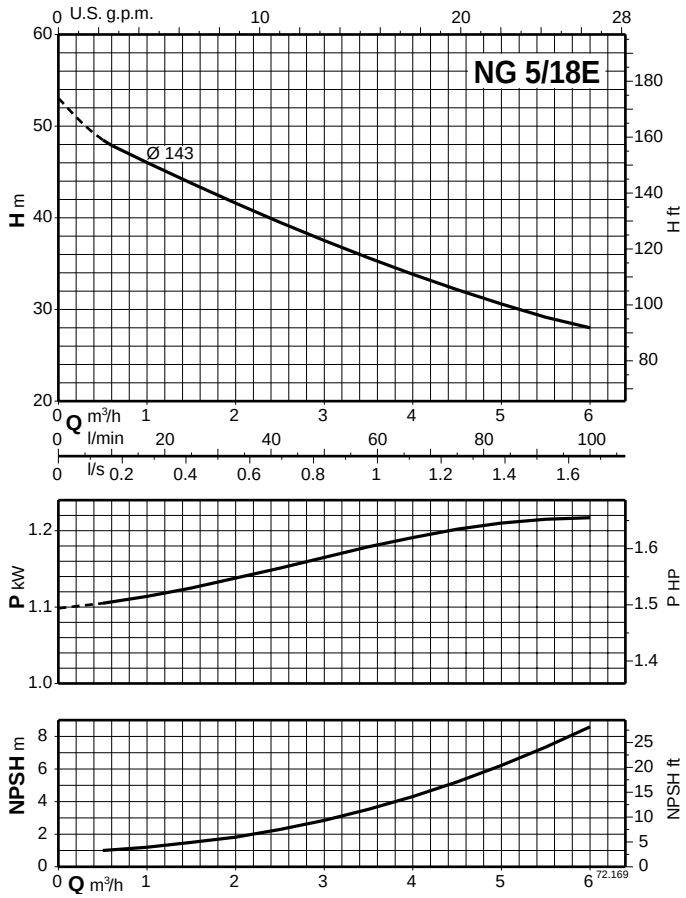

Характеристические кривые n ≈ 2900 об./мин.

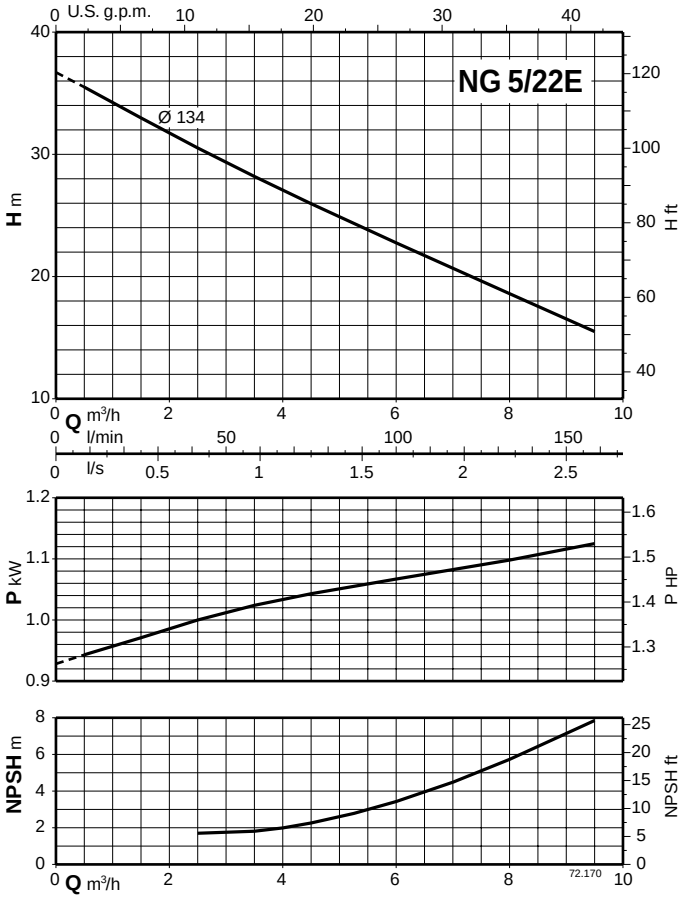

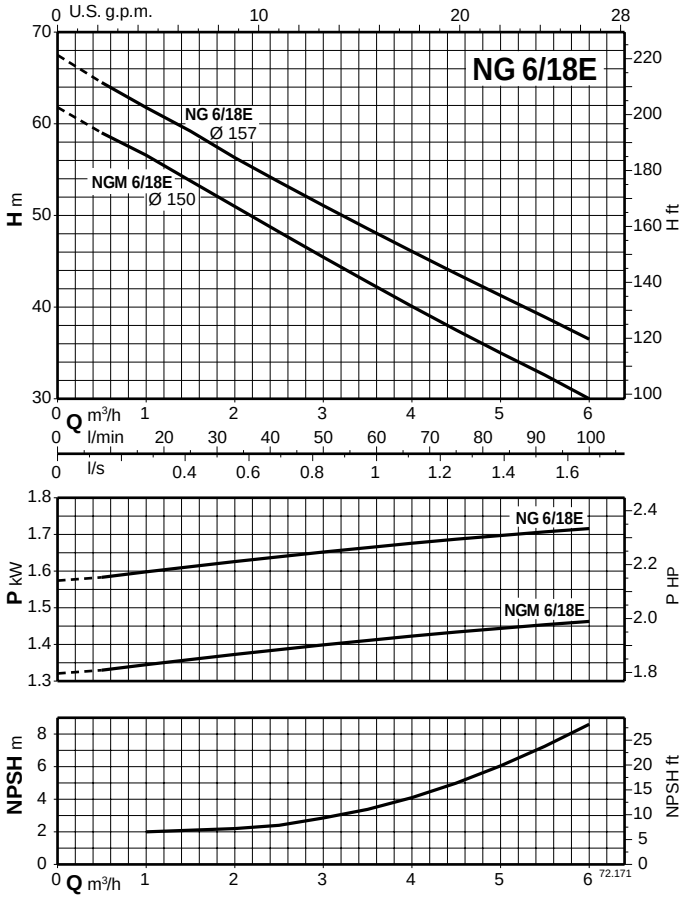

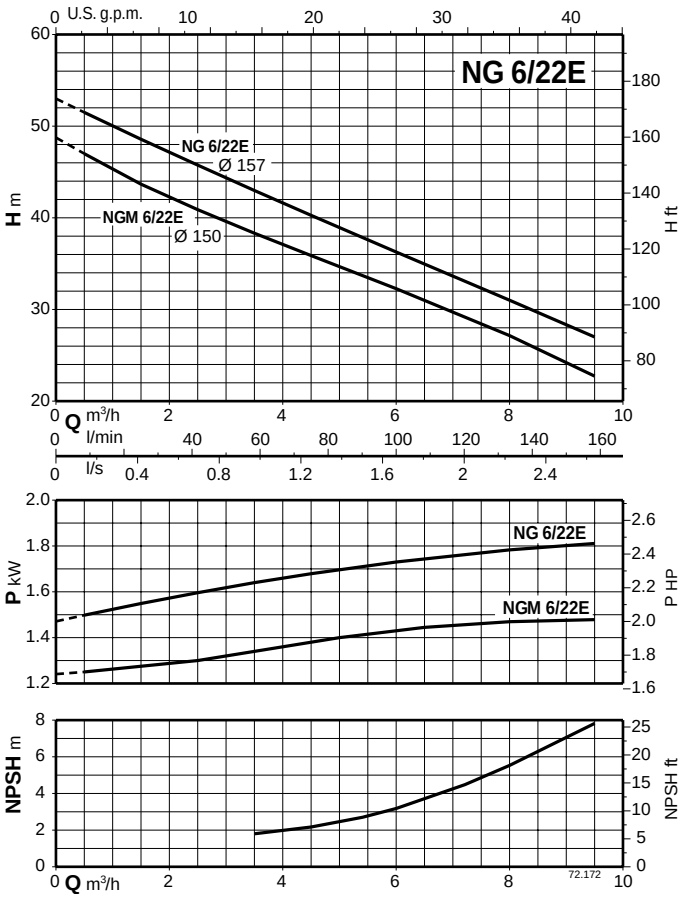

Характеристические кривые n ≈ 2900 об./мин.

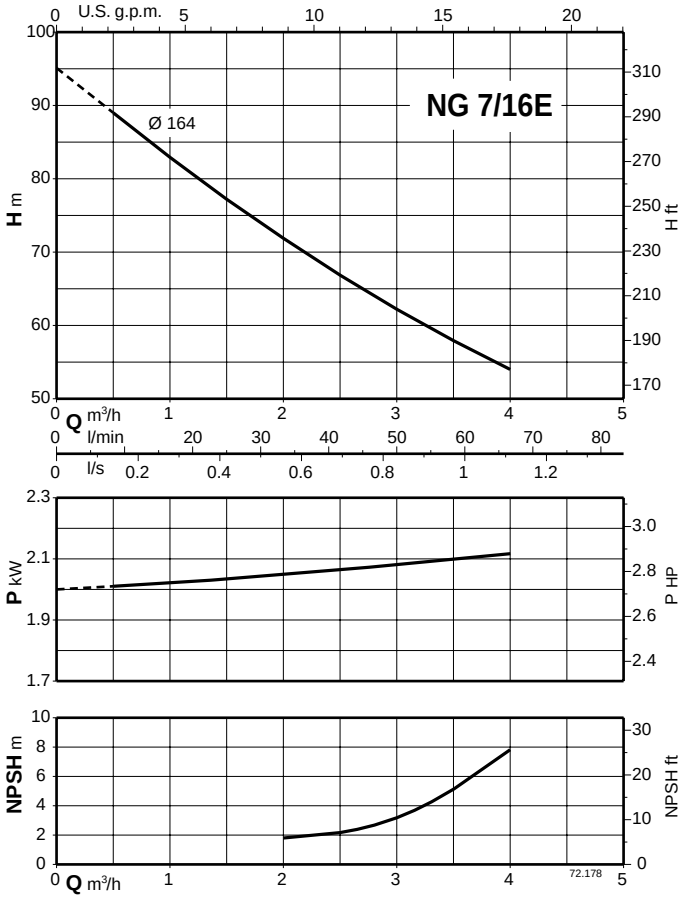

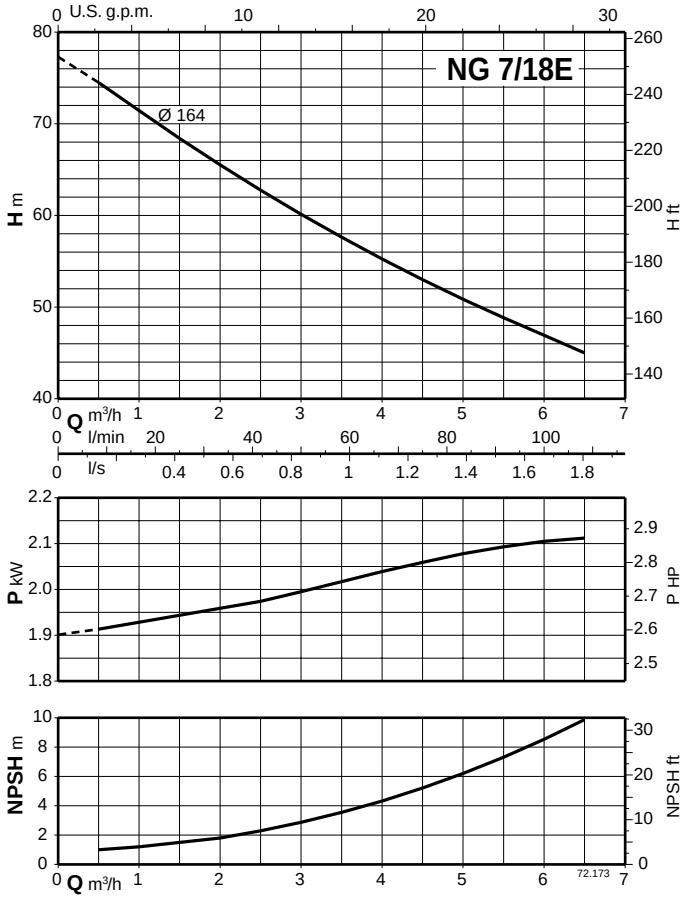

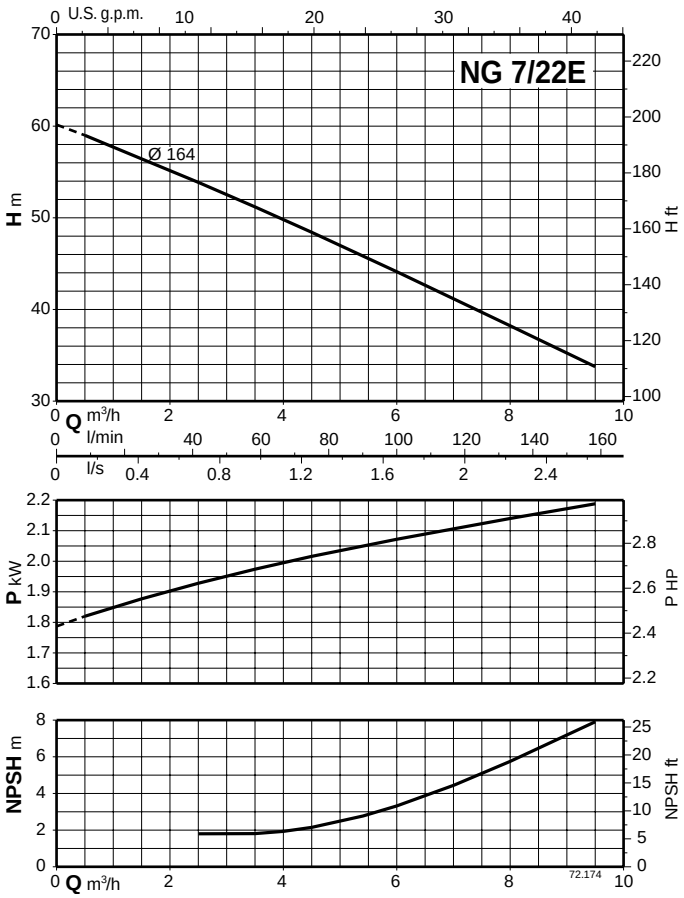

23

NG 29,30,31,32 Струйные насосы для глубоких скважин

calpeda CREATIVE TECHNOLOGY

Конструкция

Моноблочные центробежные насосы с внешним эжектором для глубоких скважин (возможно обратное исполнение)

Применение

для водоснабжения из колодцев
при уровне воды на глубине более 8 м
при использовании в случаях, когда более удобно иметь не погружной скважинный, а поверхностный насос

Эксплуатационные ограничения

Температура жидкости не более 40°C.
Температура окружающего воздуха не более 40°C.
Манометрическая высота всасывания не более 45 м.
Непрерывный режим эксплуатации.

Электродвигатель

Асинхронный двухполюсный электродвигатель, частота 50 Гц (число оборотов n = 2900 об./мин.)

NG: трехфазный - 230/400 В (±10%)

NGM: монофазный 230 В (±10%), с термозащитным устройством.

Изоляция класса “F”.
Защитное устройство IP 54.
Конструкция в соответствии со стандартом IEC 34.

Конструкционные материалы

Составная часть		NG 29 - 30 - 31	NG 32E
Корпус насоса Соединит. часть		Чугун GJL 200 EN 1561	
Диффузор		Поликарбонат	Чугун GJL 200 EN 1561
Стенка диффузора		Чугун GJL 200 EN 1561	
Рабочее колесо		Латунь P- Cu Zn 40 Pb 2 UNI 5705	
Вал		Хромовая сталь 1.4305 EN 10088 (AISI 303)	
Мех. уплотнение		Уголь - керамика - NBR	
Эжектор:	Корпус	Чугун GJL 200 EN 1561	
	Сопло	Поликарбонат	Латунь P- Cu Zn 40 Pb 2 UNI 5705
	Диффузор	Поликарбонат	

Специальные исполнения под заказ

для работы под другими напряжениями
для работы с частотой 60 Гц
с защитным устройством IP 55
специальные мех. уплотнения
трубы с правыми-левыми соединит. муфтами для подсоединения насоса

Маркировка

16 NG M 29

Высота самовсасывания **Hs** = м

Серия

Монофазный двигатель

Размер

NG 29,30,31,32 Струйные насосы для глубоких скважин

calpeda CREATIVE TECHNOLOGY

Тех. характеристики n ≈ 2900 об./мин.

3 ~	230 V	400 V	1 ~	230 V	P1	P2		Hs	Q m³/h	0,12	0,24	0,36	0,48	0,6	0,75	0,96	1,2	1,5	1,8	2	2,4
	A	A		A	kW	kW	HP	m	l/min	2	4	6	8	10	12,5	16	20	25	30	33	40
16 NG 29	3	1,7	16 NGM 29	4,5	0,9	0,55	0,75	16	H m	49	44	40	36	33	29	25	20	16			
16 NG 30	3,7	2,2	16 NGM 30	5,7	1,2	0,75	1			66	61	56	52	48	44	39	34	28	23		
16 NG 32E	5	2,9	16 NGM 32E	7,4	1,47	1,1	1,5						21,5	21	20	19	18	16,8	15,5	14,5	13
20 NG 29	3	1,7	20 NGM 29	4,5	0,9	0,55	0,75	20		45	39	35	31	28	24	20	16				
20 NG 30	3,7	2,2	20 NGM 30	5,7	1,18	0,75	1			62	56	51,5	47,5	43,5	39,5	34	29	23			
25 NG 29	3	1,7	25 NGM 29	4,5	0,88	0,55	0,75	25		40	34	30	26	22,5	18,5						
25 NG 30	3,7	2,2	25 NGM 30	5,7	1,22	0,75	1			57	52	47	43	38,5	34	28,5	23				
30 NG 29	3	1,7	30 NGM 29	4,5	0,9	0,55	0,75	30		34	29,5	25	21	17							
30 NG 30	3,7	2,2	30 NGM 30	5,7	1,16	0,75	1			51	46	41	36	32	27	22					
30 NG 31	4	2,3	30 NGM 31	5,7	1,22	0,75	1			54	49	44	39	35	31	25					
35 NG 30	3,7	2,2	35 NGM 30	5,7	1,15	0,75	1	35		43	39	34	30	25							
35 NG 31	3,7	2,2	35 NGM 31	5,7	1,20	0,75	1			46	42	37	34	30	25						
40 NG 31	3,7	2,2	40 NGM 31	5,7	1,20	0,75	1	40		40	36	32	27	24							
45 NG 31	3,7	2,2	45 NGM 31	5,7	1,18	0,75	1	45		34	28	24									

P1 Максимальная потребляемая мощность.
P2 Номинальная мощность двигателя.

H Высота напора на выходе из насоса
Hs Высота самовсасывания

Допуски согласно стандарта ISO 9906, приложение “A”.

Размеры и вес

NG 29: 22,8 kg
NG 30: 24 kg
NG 31: 24 kg
NG 32E: 31,4 kg

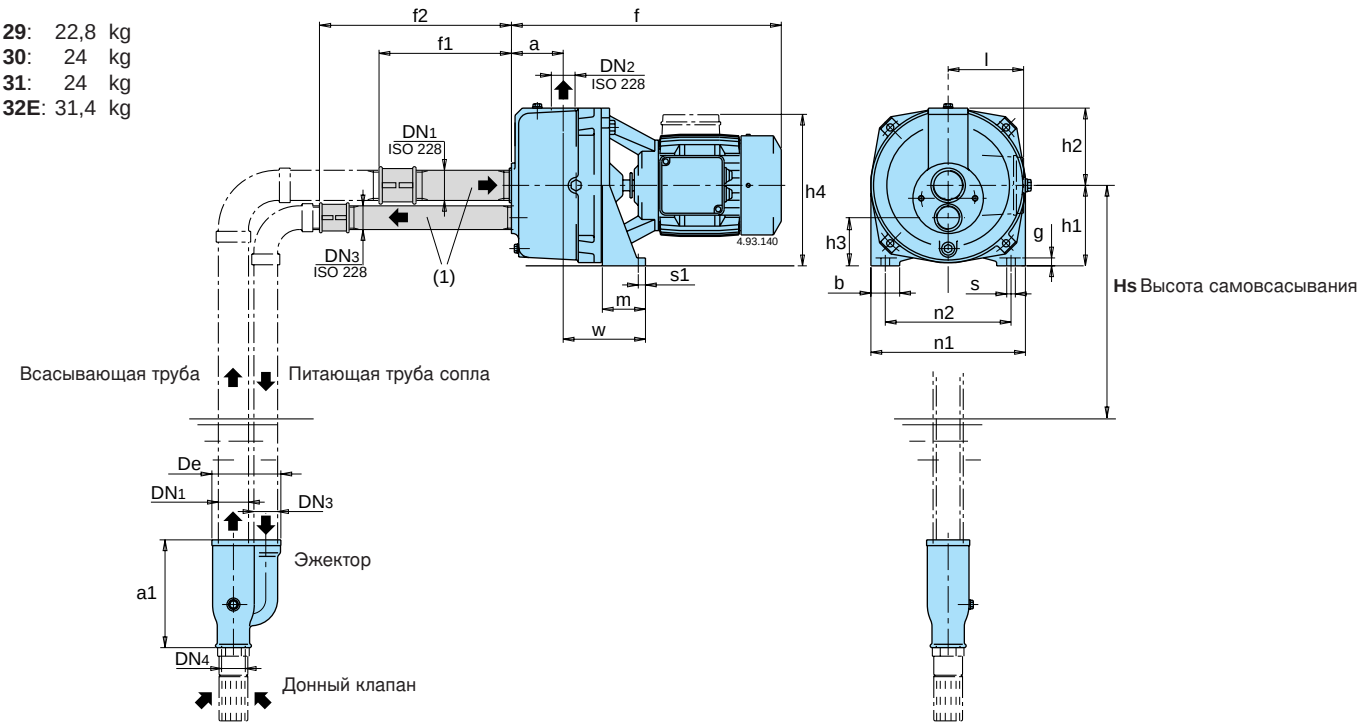

(1) Трубы и соединительные муфты по требованию

ТИП	DN1	DN2	DN3	DN4	мм																	
					a	f	h1	h2	h3	h4	m	n1	n2	b	s	s1	l	w	g	De	a1	f1	f2
NG 29-30-31	G 1 1/4	G 1	G 1	G 1	72	375	112	108	67	-	60	215	175	40	12	10	105	117	11	96	150	150	260
NG 32E	G 1 1/2	G 1	G 1 1/4	G 1 1/2	75	457	112	108	58	222	60	215	175	40	11	26	-	132	10	118	175	150	260

I, IR Зубчатые насосы

calpeda
CREATIVE TECHNOLOGY

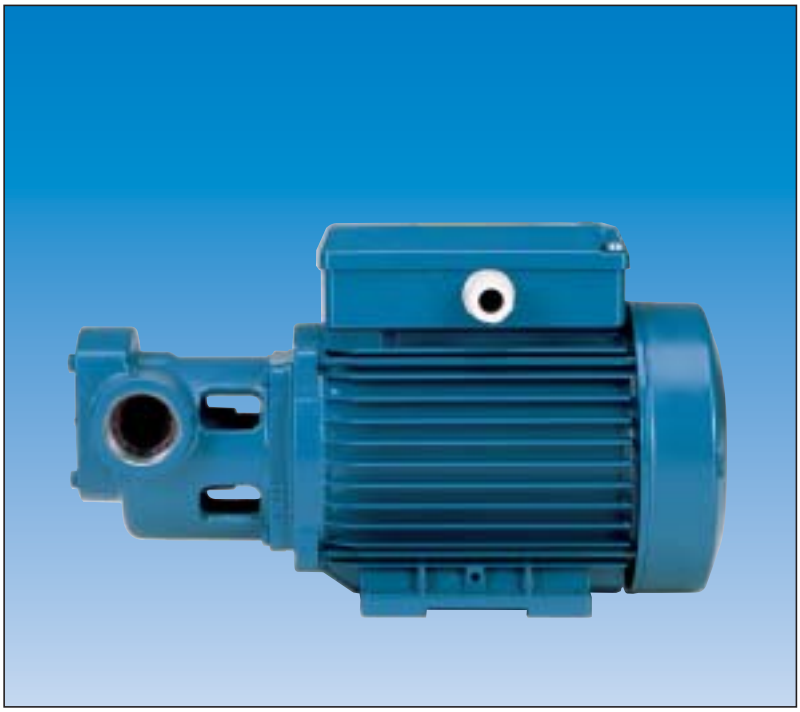

Конструкция

Зубчатые объемные моноблочные насосы
Корпус насоса со всасывающими и расположенными на одной и той же оси подающими патрубками с одинаковым диаметром (многорядное исполнение).

Применение

Для горючих масел и смазочных жидкостей

Эксплуатационные ограничения

Кинематическая вязкость от 30 мм2/с (4°E) до 120 мм2/с (15°E).
Температура жидкости не более 90°C.
Температура окружающего воздуха не более 40°C.
Манометрическая высота всасывания не более 4 м.
Непрерывный режим эксплуатации.

Электродвигатель

Асинхронный четырехполюсный электродвигатель, частота 50 Гц (число оборотов n = 1450 в мин.)
I 25/4, IR 25/4, IRR 25/4E: трехфазный - 230/400 В ±10%
IM25/4: монофазный 230 В ±10%
Изоляция класса “F”.
Защитное устройство IP 54.
Конструкция в соответствии со стандартом IEC 34.

Конструкционные материалы

Составная часть	Материал
Корпус насоса	Чугун GJL 200 EN 1561
Зубчатые колеса	Сталь 18 Ni Cr Mo 5 UNI 8550
Валы	Сталь 18 Ni Cr Mo 5 UNI 8550
Радиальное уплотнение вала	Viton

Специальные исполнения под заказ

- для работы под другими напряжениями
- для работы с частотой 60 Гц
- с защитным устройством IP 55
- для работы в среде с более высокой температурой

Тех. характеристики n ≈1450 об./мин.

3 ~	230 V	400 V	1 ~	230 V	P_1	P_2		n	Q	m³/h	0,6
	A	A		A	kW	kW	HP	1/min		l/min	10
I 25/4E	1,4	0,8	**IM 25/4E**	2,1	0,4	0,25	0,34	1450	Δp bar		2
IR 25/4E	2,1	1,2				0,37	0,5	1450			2,5
IRR 25/4E	3,3	1,9				0,75	1	1450			5

P_1 Макс. потребляемая мощность.
P_2 Номинальная мощность двигателя
Δp Дифференциальное давление.

Размеры и вес

I 25/4 E: 10,9 kg
IM 25/4 E: 11 kg
IR 25/4 E: 10,8 kg

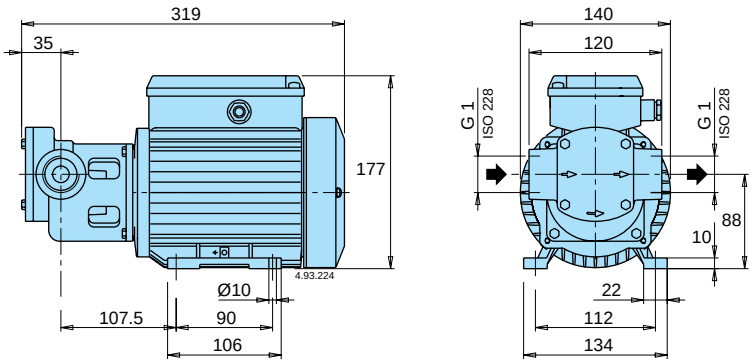

IRR 25/4E: 16 kg

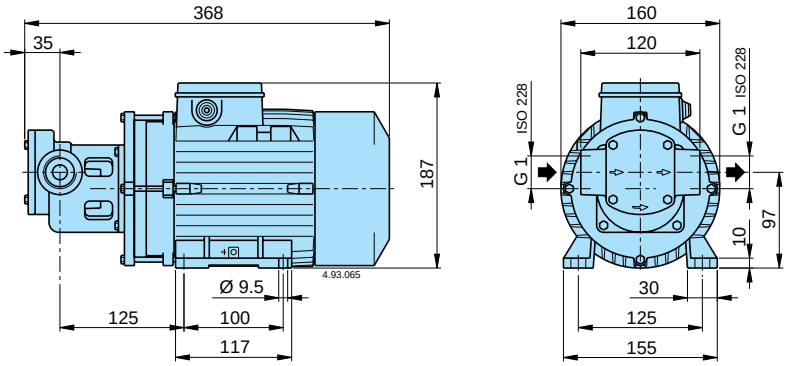

VAL, SC

Вертикальные погружные насосы

calpeda
CREATIVE TECHNOLOGY

Конструкция

Вертикальные электронасосы колонного типа с наружным двигателем и корпусом, погружаемым в перекачиваемую жидкость (всасывающая труба и донный клапан не нужны).

Раб. колесо - VAL: осаженное (вихревого типа)
- SC: открытое

Раструб - VAL30, SC30, SC50: резьбовой по стандарту ISO 228
- VAL65: фланцевый с резьбовым, овальным, плоским контрфланцем UNI 2245, PN 2,5.

Применение

для слегка загрязненных жидкостей, для жидкостей, не содержащих абразивных частиц и не агрессивных к конструкционным материалам насоса
для слива воды из ванн или дренажа канав с бытовыми и промышленными стоками

Эксплуатационные ограничения

Температура жидкости не более 40°C.
Температура окружающего воздуха не более 40°C.
Непрерывный режим эксплуатации.
Максимальный диаметр твердых частиц: VAL 30 = 25 мм, VAL 65 = 50 мм; SC 30 = 3 мм, SC 50 = 6 мм.

Электродвигатель

Асинхронный двухполюсный электродвигатель, частота 50 Гц (число оборотов n = 2900 об./мин.)

VAL -SC: трехфазный - 230/400 В (±10%)

VALM-SCM: монофазный 230 В (±10%), с термозащитным устройством.

Изоляция класса “F”.
Защитное устройство IP 54.
Конструкция в соответствии со стандартом IEC 34.

Конструкционные материалы

Составная часть	VAL	SC
Корпус насоса Корпус нижней опоры*	Чугун GJL 200 EN 1561	Чугун GJL 200 EN 1561
Рабочее колесо	Латунь P-Cu Zn 40 Pb 2 UNI 5705 в мод. VAL 30	Латунь P-Cu Zn 40 Pb 2 UNI 5705
	Чугун GJL 200 EN 1561 в мод. VAL 65	
Вал	Сталь C 40 UNI 7231	
Направляющая втулка вала	Тех. полимер	
Эащитный кожух вала	Хромир. бронза (в мод. VAL65)	–

* Отсутствует в модели VAL 30

Специальные исполнения под заказ

для работы под другими напряжениями
для работы с частотой 60 Гц
с защитным устройством IP 55
направляющая втулка вала из бронзы (для жидкостей стемпературой до 100°C.
для работы с жидкостями или в среде с более высокой температурой

Область применения n ≈ 2900 об./мин.

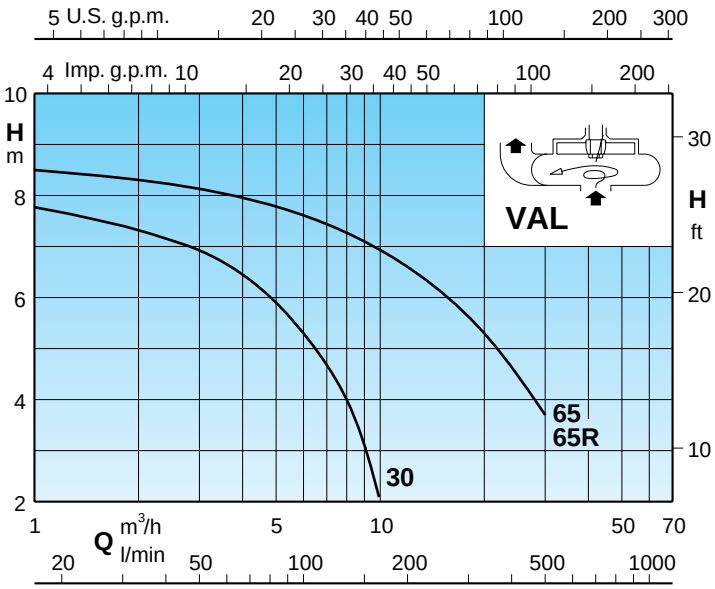

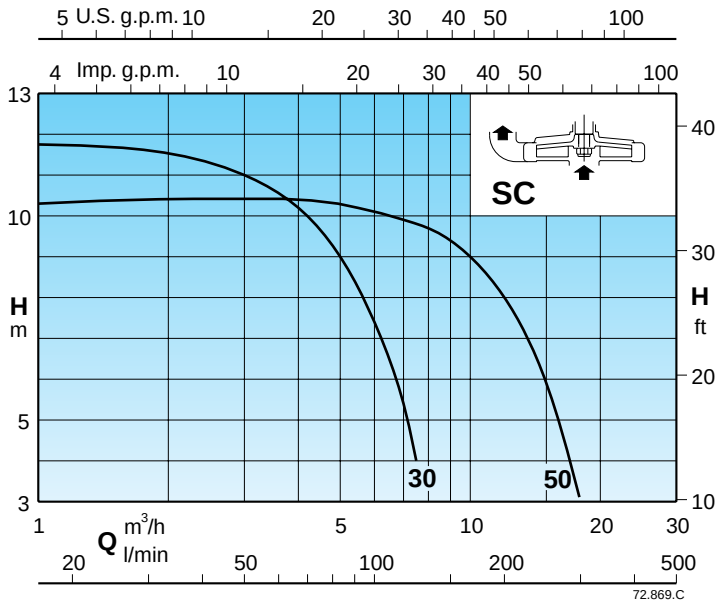

VAL, SC

Вертикальные погружные насосы

calpeda
CREATIVE TECHNOLOGY

Тех. характеристики n ≈ 2900 об./мин.

3 ~	230V	400V	1 ~	230V	P1	P2		Q m³/h	3	3,5	4	4,5	5	5,5	6	6,5	7	7,5	8	9	10	12	14	16	18	20	25	30
	A	A		A	kW	kW	HP	l/min	50	58,3	66,6	75	83,3	91,6	100	108	116	125	133	150	166	200	233	266	300	333	416	500
VAL 30E	2,3	1,3	**VALM 30E**	3,6	0,63	0,45	0,6	**H** m		6,7	6,5	6,2	5,9	5,6	5,3	5	4,7	4,3	4	3	2							
VAL 65E	7,5	4,3				1,5	2													7,1	6,9	6,6	6,3	6	5,6	5,3	4,5	3,7
VAL 65-RE	9,15	5,3				2,2	3													7,1	6,9	6,6	6,3	6	5,6	5,3	4,5	3,7
SC 30E	2,3	1,3	**SCM 30E**	2,8	0,47	0,37	0,5		11	10,6	10,2	9,6	9	8,3	7,4	6,5	5,4	4										
SC 50E	2,3	1,3	**SCM 50E**	3,6	0,69	0,45	0,6						10,3	10,2	10,1	10	9,9	9,8	9,7	9,4	9	8	6,7	5	3			

P1 Максимальная потребляемая мощность.
P2 Номинальная мощность двигателя.

H Общая высота напора в м

Допуски согласно стандарта ISO 9906, приложение “A”.

Размеры и вес

VAL 30E
SC 30E
SC 50E

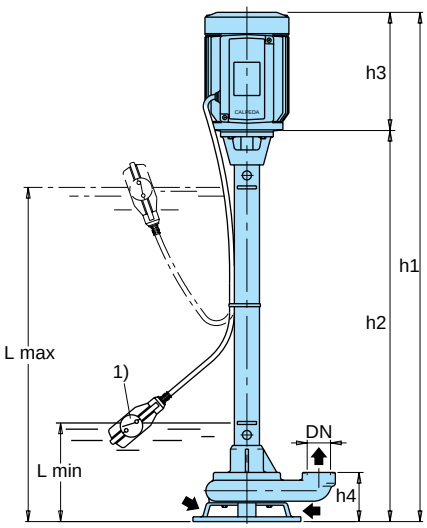

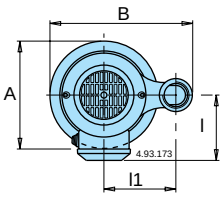

VAL 65E
VAL 65-RE

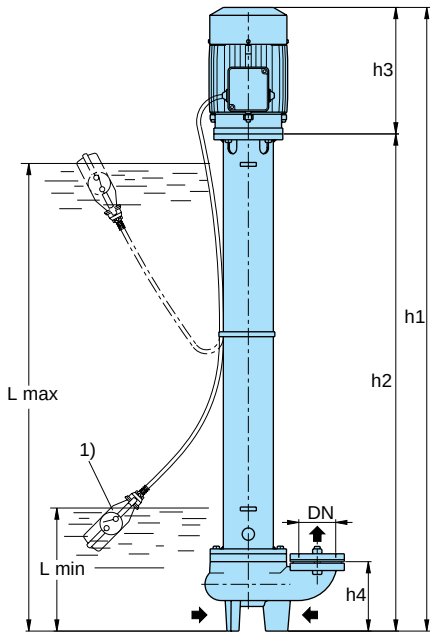

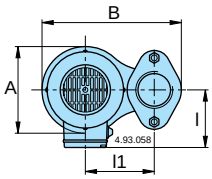

1) Поплавковый выключатель (по требованию)

ТИП	DN ISO 228	мм h1	h2	h3	h4	l	l1	L min	L max	A	B	kg
VAL 30/750E	G 1 1/4	1025	825	200	82	105	120	150	750	180	235	17,8
VAL 30/1000E		1275	1075						1000			19,5
VAL 65/1000E - VAL 65/1000-RE	G 2 1/2	1245	1010	235	140	117	140	250	950	175	283	40
VAL 65/1500E - VAL 65/1500-RE		1745	1510						1450			48
VAL 65/2000E - VAL 65/2000-RE		2245	2010						1950			56
VAL 65/2500E - VAL 65/2500-RE		2745	2510						2450			64
SC 30/500E	G 1 1/4	765	565	200	105	105	100	200	455	132	192	17,4
SC 30/750E		1015	815						705			19,6
SC 30/1000E		1265	1065						955			21,8
SC 30/1250E		1515	1315						1205			24
SC 50/500E	G 2	780	580	200	120	105	120	215	470	173	243	18,5
SC 50/750E		1030	830						720			20,7
SC 50/1000E		1280	1080						970			22,9
SC 50/1250E		1530	1330						1220			25,1

GM 10

Дренажные погружные насосы

Конструкция

Погружные дренажные насосы, выполненные из композитных полимеров, разработанных специально для данного типа насосов. Это новые нержавеющие материалы, коррозионноустойчивые, недеформируемые при максимальных разностях температуры в двигателе и насосе, устойчивые к внешним и внутренним воздействиям. Вал выполнен из хромовой стали AISI 430. На валу имеются три уплотнительных кольца из материала NBR.
Минимальные размеры и максимальные показатели, разнообразное применение, расход до 200 л/мин.
Использование поплавкового выключателя для автоматического запуска и остановки.

Применение

перекачка чистой или слегка загрязненной воды
дренаж затопленных помещений или ванн
забор воды из прудов, водопотоков, скважин для дождевой воды; ирригация
при использовании снаружи длина кабеля питания не должна быть менее 10 м

Эксплуатационные ограничения

Максимальная температура жидкости при продолжительной работе - 30°C (при погруженном двигателе).
Глубина погружения: макс. 5 м (с кабелем соответствующей длины).
Не подходит для непрерывной работы в течение продолжительного времени.

Электродвигатель

Двухполюсный асинхронный двигатель, монофазный 230 В (±10%), 50 Гц, число оборотов 2900 в мин., с термозащитным устройством.
Конденсатор находится в коробке, встроенной в вилку.
Кабель: со штыревым контактом, длина 5 м, 245IEC57, 4 G 0,75 мм2, тип H05RN-F по стандарту EN 60335-2-41 для насосов весом до 5 кг.
Изоляция класса “B”.
Защита IP 68.
Обмотка сухая с тройной пропиткой, устойчивой к влаге.

Специальные исполнения под заказ

для работы под другими напряжениями
для работы с частотой 60 Гц
кабель H07RN-F, 4 G 1 мм2, длина 10 м без вилки
без поплавкового выключателя
с коленчатым патрубком на подающем раструбе

Характеристические кривые и тех. характеристики n ≈ 2900 об./мин.

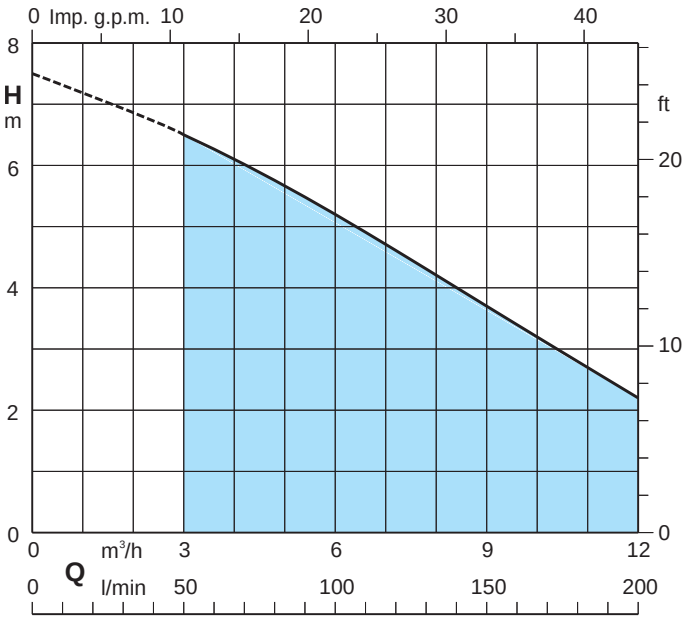

1~	230V	Конденсатор		P1	P2		m³/h	0	3	6	9	12
	A	µF	V	kW	kW	HP	Q l/min	0	50	100	150	200
GM 10	1,75	6,3	450	0,4	0,3	0,4	**H** m	7,5	6,5	5,2	3,7	2,2

P1 Максимальная потребляемая мощность.
P2 Номинальная мощность двигателя.
H Общая высота напора в м

GM 10

Дренажные погружные насосы

calpeda
CREATIVE TECHNOLOGY

Размеры и вес

Вес kg 5

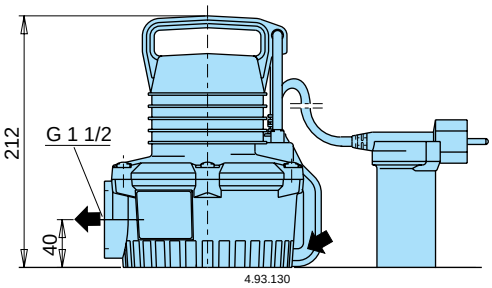

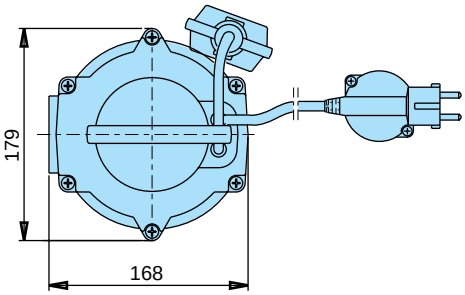

Коробка управления
(под заказ)

ТИП	Конденсатор		Вес
QM 10	6,3 µf	450 V	0,4 kg

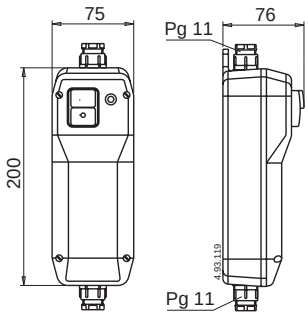

Примеры установки

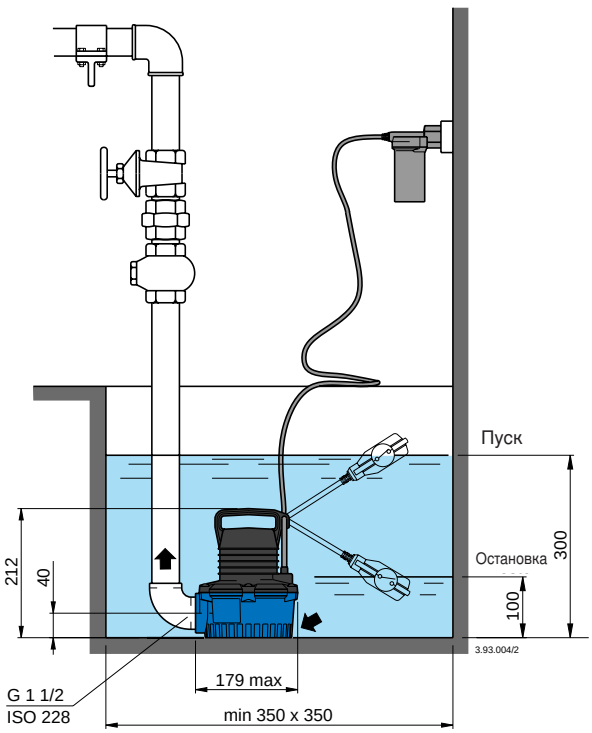

Экономичная установка

Погружается без всасываюей трубы и клапана. Без необходимости наполнения перед пуском, без проблем со всасыванием и большая защита от работы вхолостую.

Вид в разрезе

Максимальная надежность

Металлическая опора обеспечивает центровку между валом насоса и двигателем даже при самых тяжелых условиях эксплуатации.
Резьбовая металлическая вставка в подающий патрубок позволяет надежно подсоединить муфту или подающую трубу без опасности повредить насос.
Решетка на всасывании предотвращает попадание в насос твердых тел диаметром более 8 мм.

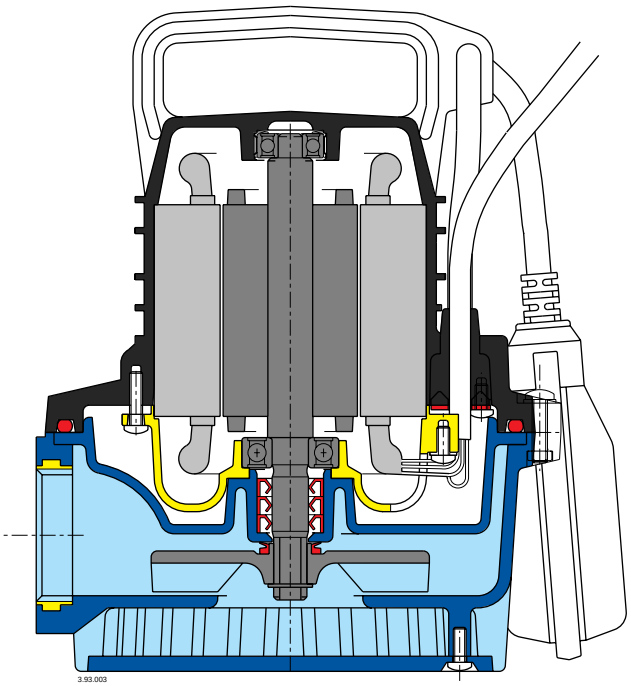

GXC, GXV

Дренажные погружные насосы для грязной воды

calpeda
CREATIVE TECHNOLOGY

Конструкция

Погружные насосы с одним рабочим колесом, выполненные из нержавеющей хромоникелевой стали, с вертикальным подающим патрубком.
GXC: двухканальное рабочее колесо
GXV: осаженное рабочее колесо (вихревого типа)
Двойное уплотнение на валу со встроенной масляной камерой.

Применение

Перекачка чистой или загрязненной воды, содержащей твердые тела диаметром до 35 мм
Для жидкостей, содержащих твердые инородные тела и длинные волокнистые частицы наиболее подходит модель GXV с осаженным рабочим колесом.
Данная модель (с гладкими поверхностями из нержавеющей катаной стали и удобная для проведения чистки) может также использоваться в пищевой промышленности.

Эксплуатационные ограничения

Максимальная температура жидкости: 35°C.
Глубина погружения: мин. 250 мм, макс. 5 м.
Непрерывная работа (с погружным двигателем).

Электродвигатель

Двухполюсный асинхронный двигатель, 50 Гц (число оборотов - 2.800 об./мин.)
GXC, GXV: трехфазный 230 В (±10%)
трехфазный 400 В (±10%).
GXCM, GXVM: монофазный 230 В (±10%) с поплавковым выключателем и термозащитным устройством.
Конденсатор находится в коробке.
Кабель: длина 10 м, 4 x 1 мм2, тип H07RN-F.
Изоляция класса “F”.
Защита IP X8 (для непрерывной работы в погруженном положении).
Обмотка сухая с тройной пропиткой, устойчивой к влаге.
Исполнение в соответствии со стандартом EN 60 335-2-41.

Конструкционные материалы

Составная часть	Материал
Корпус насоса Крышка корпуса Рабочее колесо Кожух двигателя Крышка кожуха Ручка	Хромоникелевая сталь 1.4301 EN 10088 (AISI 304)
Вал	Хромоникелевая сталь1.4305 EN 10088 (AISI 303)
Мех. уплотнение	Алюмоксидная керамика, уголь, NBR
Смазка для уплотнения	Белое масло для пищевого и медицинского использования

Специальные исполнения под заказ

для работы под другими напряжениями
для работы с частотой 60 Гц (только модели GXV)
другие механические уплотнения
длина кабеля 20 м
рукоятка и соединительный зажим для шланга

Область применения *n ≈ 2800 об./мин.*

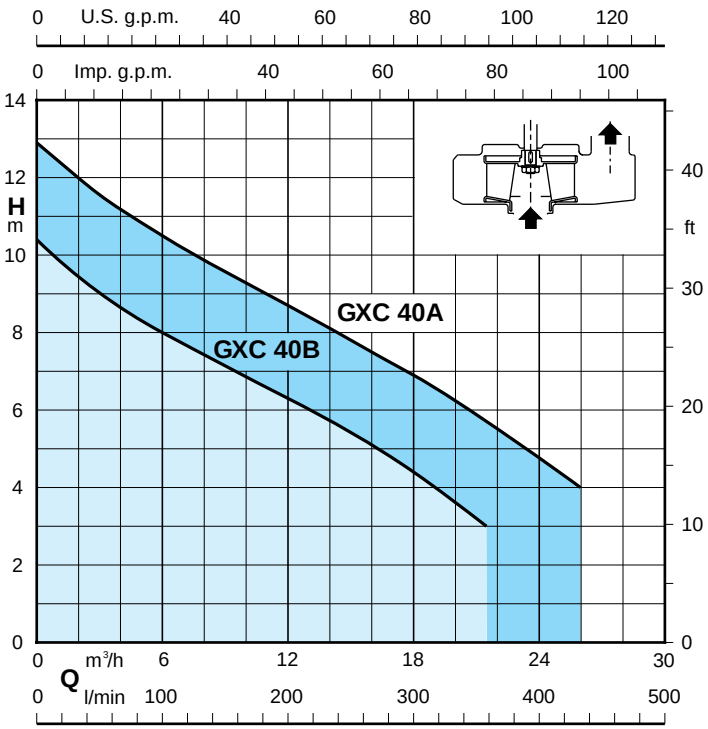

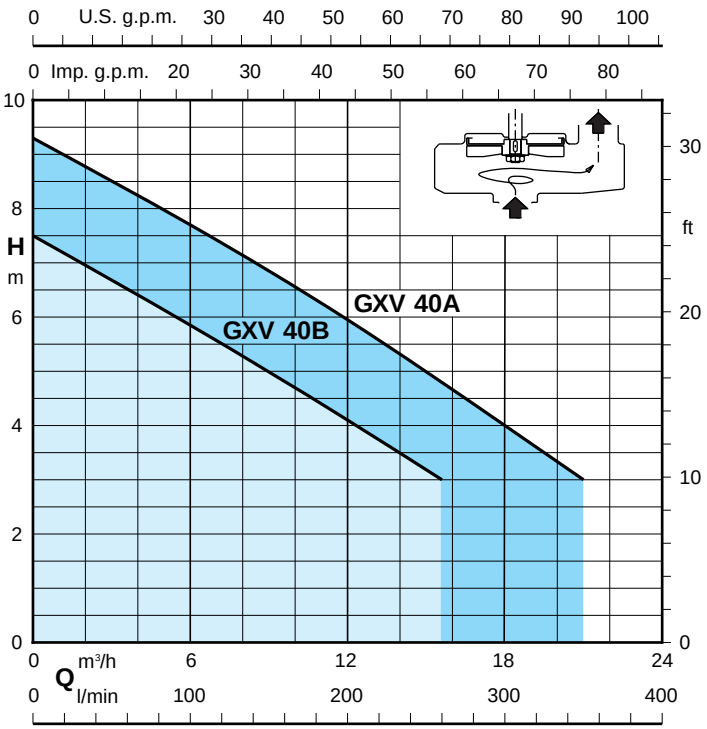

72.918

GXC, GXV

Дренажные погружные насосы для грязной воды

calpeda
CREATIVE TECHNOLOGY

Тех. характеристики $n \approx 2800$ об./мин.

3~	230 V	400 V	1~	230 V	Конденсатор		P1	P2		Q	m³/h	0	3	6	9	12	15	18	21	24	26
	A	A		A	µf	V	kW	kW	HP		l/min	0	50	100	150	200	250	300	350	400	433
GXC 40B	2,7	1,6	**GXCM 40B**	4,6	20	450	0,85	0,55	0,75	**H**		10,4	9	8	7,1	6,3	5,4	4,4	3,2		
GXC 40A	3,8	2,2	**GXCM 40A**	6,3	25	450	1,3	0,9	1,2	m		12,9	11,6	10,5	9,5	8,7	7,8	6,9	5,9	4,7	4

3~	230 V	400 V	1~	230 V	Конденсатор		P1	P2		Q	m³/h	0	3	6	9	12	15	18	21		
	A	A		A	µf	V	kW	kW	HP		l/min	0	50	100	150	200	250	300	350		
GXV 40B	2,7	1,6	**GXVM 40B**	4,6	20	450	0,85	0,55	0,75	**H**		7,5	6,7	5,9	5	4,1	3,2				
GXV 40A	3,8	2,2	**GXVM 40A**	6,3	25	450	1,3	0,9	1,2	m		9,3	8,5	7,7	6,8	5,9	5	4	3		

P1 Максимальная потребляемая мощность. **H** Общая высота напора в м Плотность p= 1000 kg/m Кинематическая вязкость u = макс. 20 мм²/сек.
P2 Номинальная мощность двигателя.

Размеры и вес

Стационарная установка

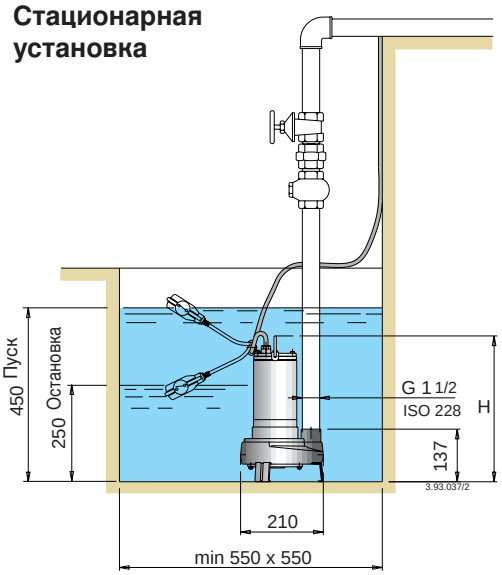

Передвижная установка

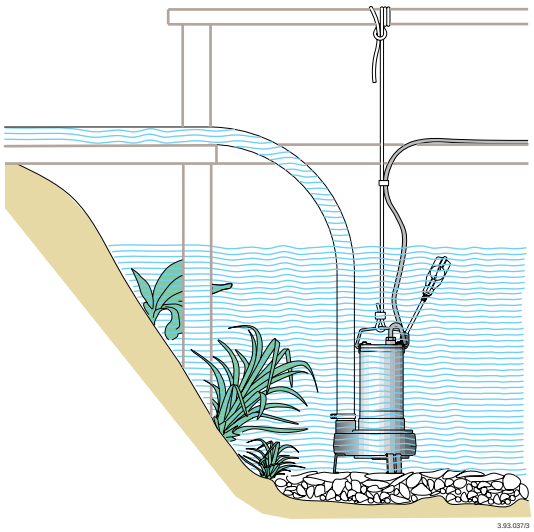

Насосы	H мм	kg (1
GXC 40B	380	10,1
GXC 40A	405	11,7
GXCM 40B	380	11,9
GXCM 40A	405	13,2
GXV 40B	380	9,9
GXV 40A	405	11,5
GXVM 40B	380	11,7
GXVM 40A	405	13,0

1) при длине кабеля 10 м

Коробка управления для монофазных насосов

Насосы	Коробка управления	Конденсатор	
GXCM 40B	**QM 11**	20 µf	450 V
GXVM 40B			
GXCM 40A	**QM 12**	25 µf	450 V
GXVM 40A			

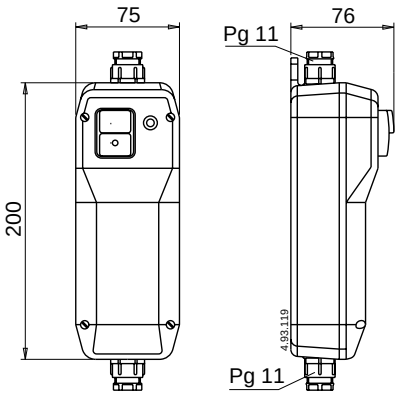

Экономичная установка

Вертикальный подающий патрубок при установке в небольших скважинах поворачивается вверх, что снимает необходимость в использовании коленчатого патрубка на насосе.
Имеется рукоятка для перемещения и установки (в подвешенном состоянии или со шлангом), используя предохранительный и подъемный трос.

Высокая надежность

Все составные части, контактирующие с жидкостью как снаружи, так и внутри насоса, изготовлены из нержавеющей хромоникелевой стали.
Используются коррозионноустойчивые уплотнительные кольца и кабель питания с толстой оплеткой из полихлоропрена.

Повышенная безопасность

Двойное уплотнение на валу с масляной камерой, установленной для надежного отделения двигателя от воды и в качестве защиты от случайной работы вхолостую.

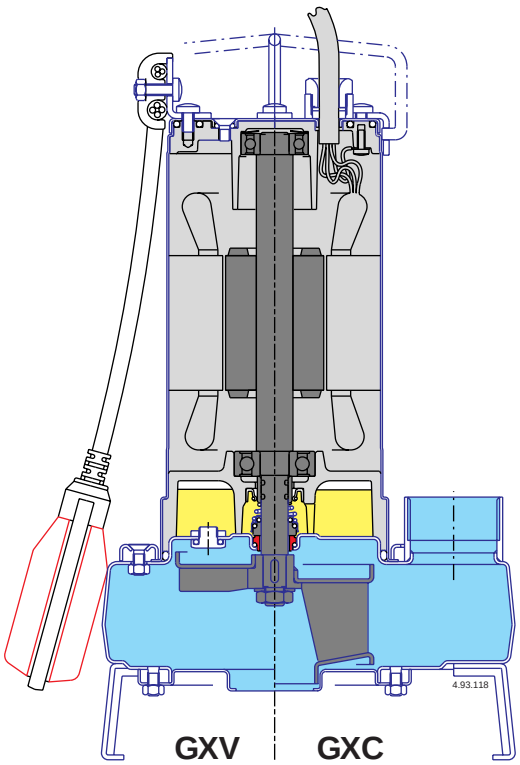

GMC, GMV Дренажные погружные насосы для грязной воды

calpeda CREATIVE TECHNOLOGY

Конструкция

Моноблочные погружные насосы.
GMC: одноканальное рабочее колесо.
GMV: осаженное рабочее колесо (вихревого типа).
Уплотнение на валу: двойное механическо уплотнение в масляной камере, защищенная от работы вхолостую.

Применение

Для бытовых и промышленных стоков, не агрессивных к конструкционным материалам насоса, а также для грязных жидкостей, в том числе с твердыми инородными телами диаметром до 45 мм.

Эксплуатационные ограничения

Максимальная температура жидкости: 35°C
Показатель кислотности: 6-11.
Максимальная глубина погружения: 10 м (с кабелем соответствующей длины).
Непрерывная работа (с погружным двигателем).

Электродвигатель

Двухполюсный асинхронный двигатель, 50 Гц (число оборотов - 2900 об./мин.)

GMC, GMV: трехфазный 230 В (±10%)
трехфазный 400 В (±10%)

2 встроенных термозащитных устройства подсоединяются к щиту управления. Кабель: 4x1,5 мм2 + 2x0,5 мм2, длина 10 м.

GMCM, GMVM: монофазный 230 В (±10%)
Поплавковый выключатель.

Термозащитное устройство в оболочке и встроенный конденсатор. Кабель: 3 x 1,5 мм2, тип H07RN-F, длина 10 м с вилкой (CEI - UNEL 47166).

Изоляция класса “F”. Защита IP X8.
Обмотка с тройной пропиткой, устойчивой к влаге.
Исполнение в соответствии со стандартом EN 60 335-2-41.

Конструкционные материалы

Составная часть	Материал
Корпус насоса Крышка корпуса Рабочее колесо Каркас двигателя Крышка двигателя	Чугун GJL 200 EN 1561
Вал	Хромовая сталь 1.4016 EN 10088 (AISI 430)
Мех. уплотнение верхнее нижнее	Алюмоксидная, уголь, NBR Карбид кремния, Карбид кремния, NBR
Смазка для уплотнения	Белое масло для пищевого и медицинского использования

Область применения n ≈ 2900 об./мин.

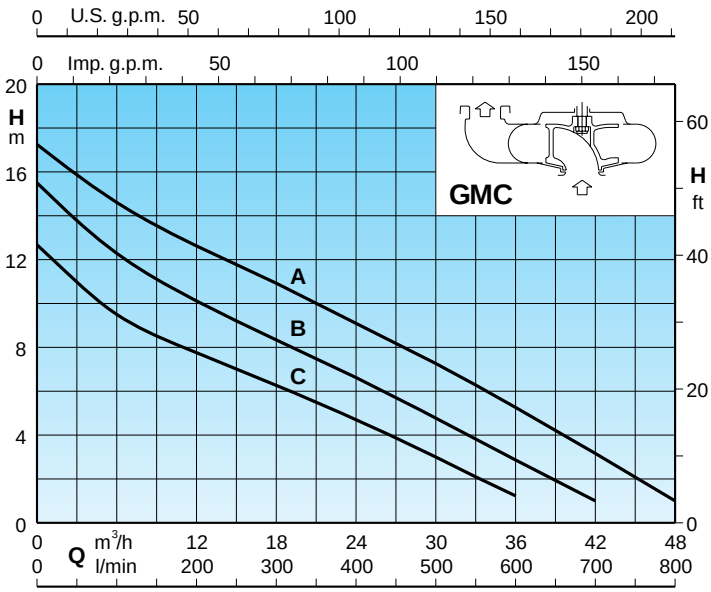

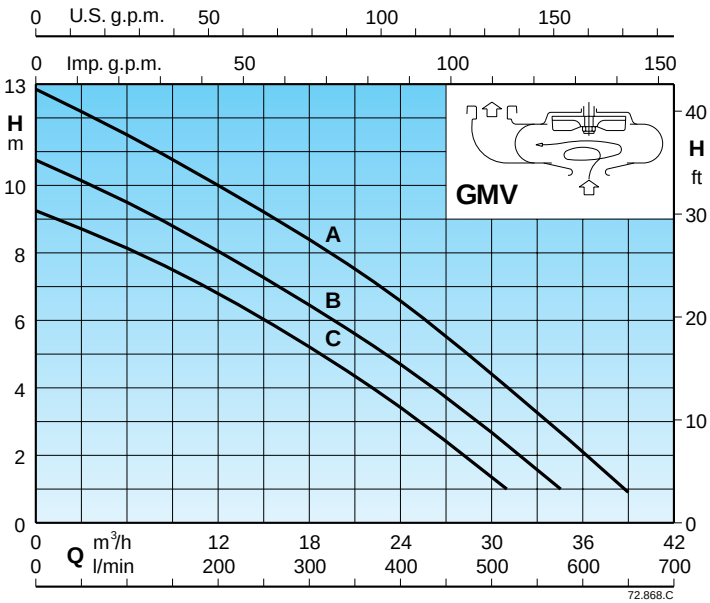

29

GMC, GMV Дренажные погружные насосы для грязной воды

calpeda CREATIVE TECHNOLOGY

Тех. характеристики n ≈ 2900 об./мин.

3~	230 V	400 V	1~	230 V	P1	P2		Q m³/h	6	12	18	24	30	36	42	48
	A	A		A	kW	kW	HP	l/min	100	200	300	400	500	600	700	800
GMC 50CE	3,3	1,9	**GMCM 50CE**	4,5	1,1	0,75	1		9,5	8	6,5	5	3	1		
GMC 50BE	4,8	2,7	**GMCM 50BE**	6,5	1,5	1,1	1,5	**H** m	12,5	10	8,5	6,5	5	3	1	
GMC 50AE	6,6	3,8				1,5	2		14,5	12,5	11	9	7,5	5,5	3	1

3~	230 V	400 V	1~	230 V	P1	P2		Q m³/h	6	12	18	24	30	31	35	39
	A	A		A	kW	kW	HP	l/min	100	200	300	400	500	516	583	650
GMV 50CE	3,3	1,9	**GMVM 50CE**	4,5	1,1	0,75	1		8	7	5	3,5	1,5	1		
GMV 50BE	4,8	2,7	**GMVM 50BE**	6,5	1,5	1,1	1,5	**H** m	9,5	8	6,5	4,5	2,5	2,3	1	
GMV 50AE	6,6	3,8				1,5	2		11,5	10	8,5	6,5	4,3	4	2,5	1

P_1 Максимальная потребляемая мощность. **H** Общая высота напора в м Плотность ρ = 1000 kg/m³ Кинематическая вязкость υ = макс. 20 мм²/сек.

P_2 Номинальная мощность двигателя.

Размеры и вес

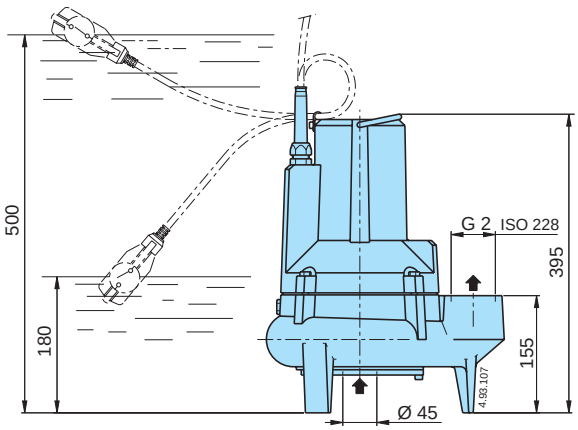

	kg
GMC 50CE	28
GMC 50BE	29
GMC 50AE	30,5
GMCM 50CE	28
GMCM 50BE	29,5

	kg
GMV 50CE	27
GMV 50BE	28
GMV 50AE	29,5
GMVM 50CE	27
GMVM 50BE	28,5

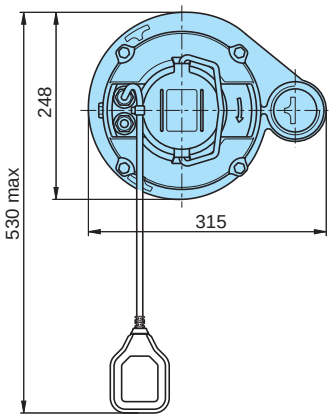

GEO

Автоматическая станция для сбора и подъема сточных вод

calpeda
CREATIVE TECHNOLOGY

Конструкция

Бак из полиэтилена высокой плотности, устойчивого к коррозии.
Имеет небольшие габариты и емкость 220 литров.
Используется совместно с электронасосом типа GM 10 или GX.
Подающая труба с муфтами из ПВХ.
Поставляется в разобранном виде.
Два способа установки: на поверхности и в земле.
Доступ к насосу удобен, благодаря большой пробке с резьбой.

Применение

Станции для сбора и автоматического подъема бытовых и промышленных сточных вод.
Для сбора и перекачивания светлых сточных вод и дождевой воды и выкачивания воды из затопленных помещений.

Насосы

GM 10: погружной дренажный насос, изготовленный из композитных полимеров, вал из нержавеющей стали AISI 430.
Температура жидкости до 30°C.
Двигатель двухполюсный асинхронный, 50 Гц (2900 об./мин.), монофазный 230 В ± 10%, с теплозащитным устройством и поплавковым выключателем для автоматического пуска и остановки.
Кабель питания длиной 5 м и блок управления с конденсатором.

GX: погружные насосы для грязной воды, из нержавеющей хромоникелевой стали, с вертикальным подающим раструбом.
GXC, с двухканальным рабочим колесом.
GXV, с отведенным назад рабочим колесом (вихревого типа).
Температура жидкости до 35°C.
Двигатель двухполюсный асинхронный, 50 Гц (2900 об./мин.), монофазный 230 В ± 10%, с теплозащитным устройством и поплавковым выключателем для автоматического пуска и остановки.
Кабель питания длиной 10 м и блок управления с конденсатором.

Тип	1 ~		Q макс.,	H макс.,
	кВт	A	м³/ч	м
GEO-GM10	0,3	1,75	12	6,5
GEO-GXCM 40B	0,55	4,6	21	9
GEO-GXCM 40A	0,9	6,3	26	11,6
GEO-GXVM 40B	0,55	4,6	15	6,7
GEO-GXVM 40A	0,9	6,3	21	8,5

Тех. характеристики насосов

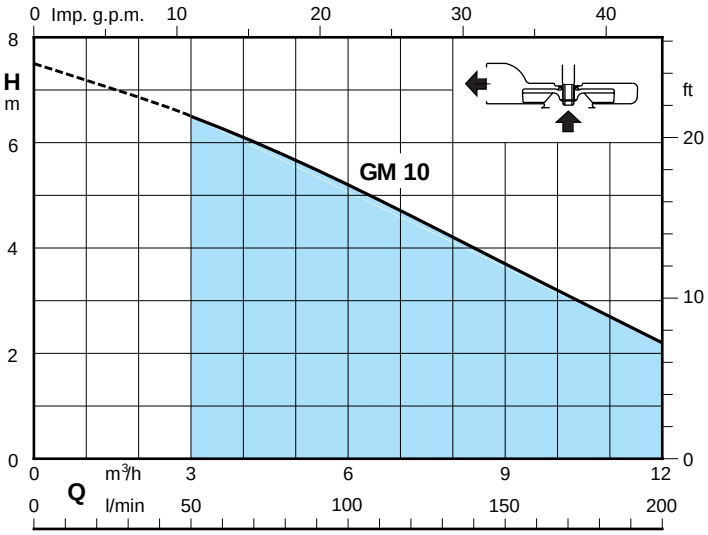

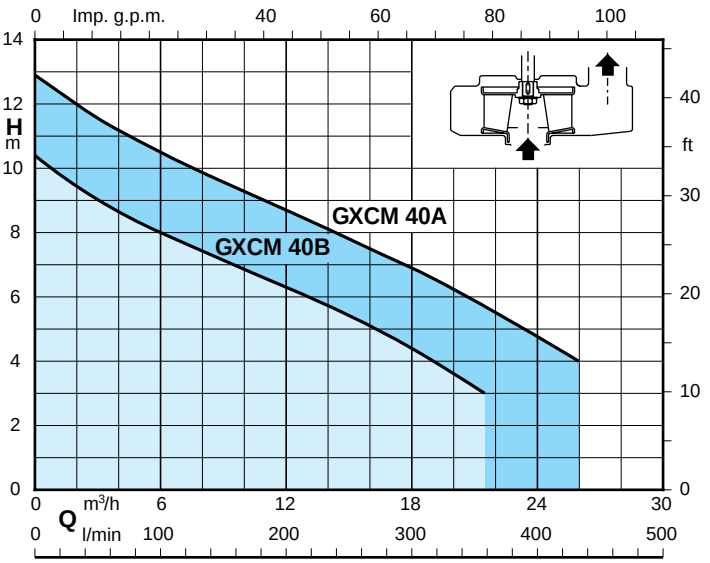

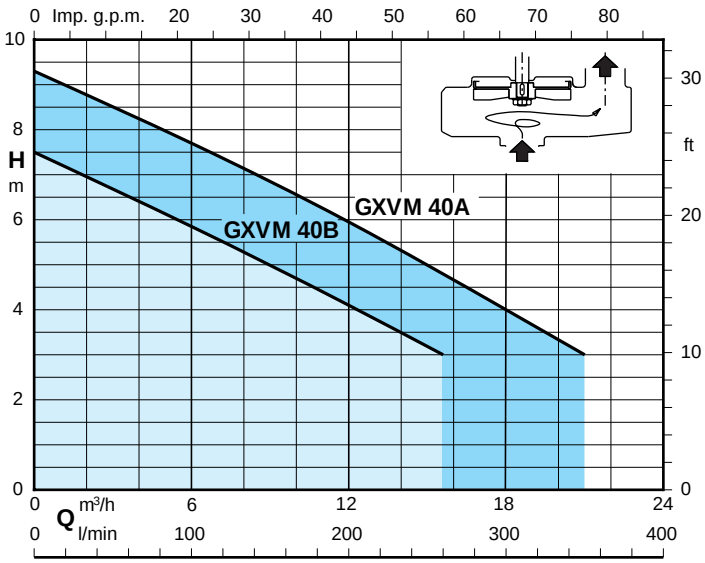

72.1004

GEO

Автоматическая станция для сбора и подъема сточных вод

calpeda
CREATIVE TECHNOLOGY

Размеры и вес

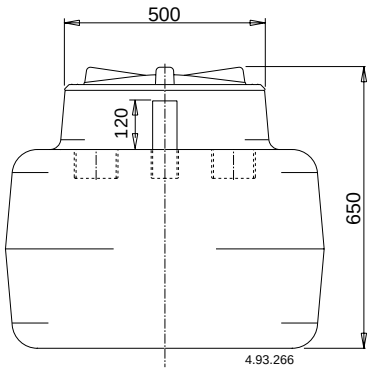

GEO-GM 10

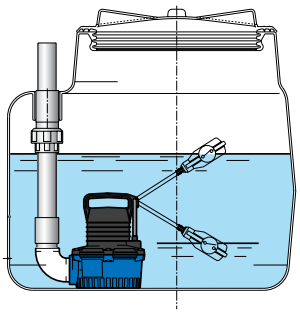

GEO-GX

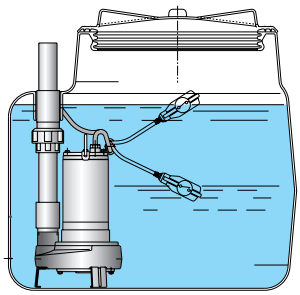

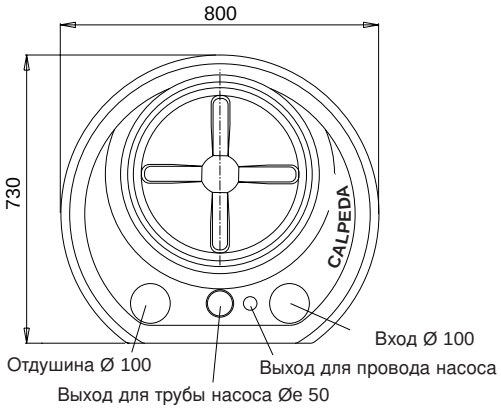

Тип	кг
GEO-GM 10	19,8
GEO-GXCM 40B	26,5
GEO-GXCM 40A	27,7
GEO-GXVM 40B	26,2
GEO-GXVM 40A	27,5

Примеры установки

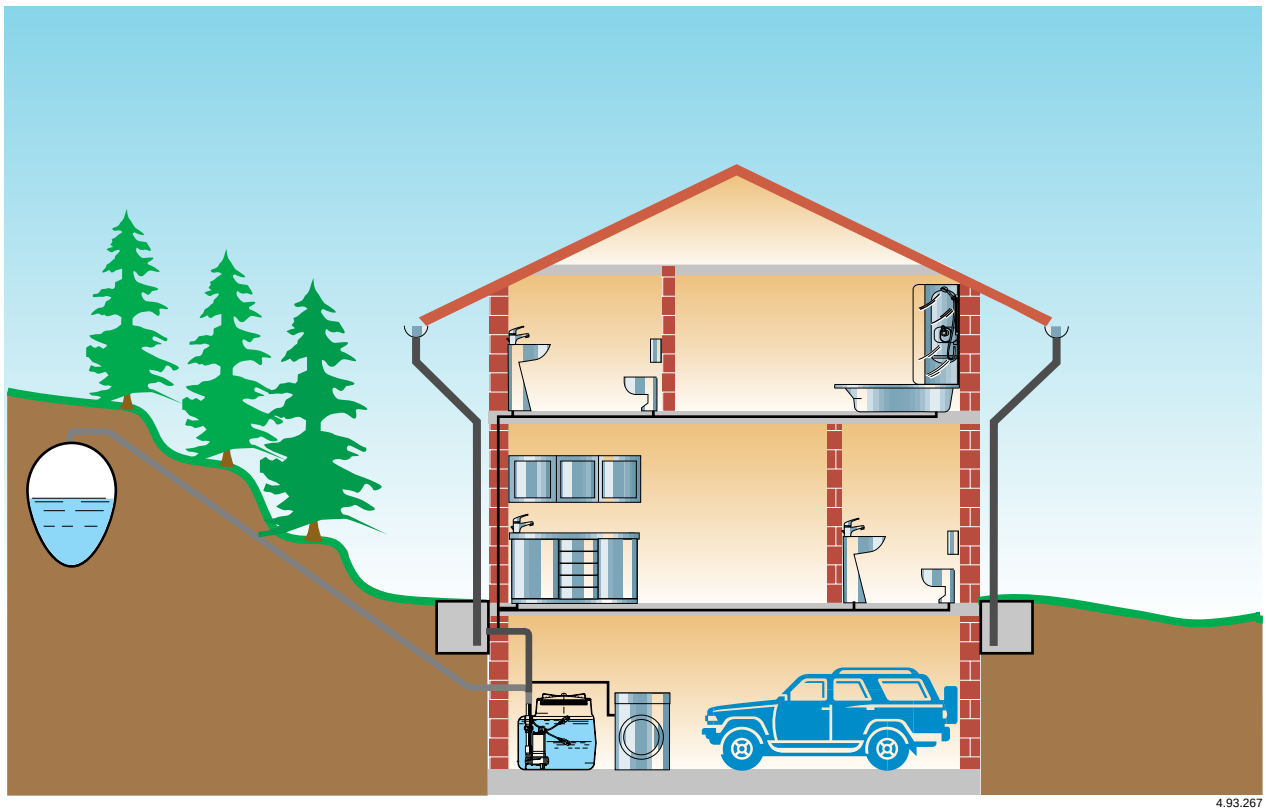

MXS

Погружные многоступенчатые насосы для чистой воды

calpeda CREATIVE TECHNOLOGY

Конструкция

Погружные многоступенчатые насосы, выполненные из нержавеющей хромоникелевой стали, крышка двигателя - из латуни.
Гидравлическая часть внизу и двигатель сверху, охлаждается перекачиваемой водой для обеспечения надежной работы даже при частично погруженном насосе.
Двойное уплотнение на валу с вставленной масляной камерой.
Фильтр на всасывании предотвращает попадание внутрь твердых тел диаметром более 2,5 мм.

Применение

Водоснабжение из скважин, ванн или резервуаров.
Использование в быту, промышленности, садоводстве и для ирригации. Утилизация дождевой воды.

Эксплуатационные ограничения

Максимальная температура жидкости: 35°C.
Минимальный внутренний диаметр колодца: 132 мм.
Глубина погружения: мин. 100 мм, макс. 20 м (с кабелем соответствующей длины).

Электродвигатель

Двухполюсный асинхронный двигатель, 50 Гц (скорость вращения - 2900 об./мин.)

MXS : трехфазный 230 В (10%);
трехфазный 400 В (10%).

MXSM : монофазный 230 В (10%) с термозащитным устройством.
Конденсатор в блоке управления.
Насос с поплавковым выключателем (по требованию)

Кабель: длина 15 м, 4 G 1 мм2, тип H07RN-F.
Изоляция класса “F”.
Защита IP 68 (для непрерывной работы в погруженном положении).
Обмотка сухая с тройной пропиткой, устойчивой к влаге.
Исполнение в соответствии со стандартом EN 60335-2-41 (CEI 61-69).

Конструкционные материалы

Составная часть	Материал
Наружный кожух Фильтр на всасывании Корпус ступеней Рабочее колесо Крышка маслян. камеры Распорная втулка Кожух двигателя	Хромоникелевая сталь 1.4301 EN 10088 (AISI 304)
Вал	Хромоникелевая сталь 1.4305 EN 10088 (AISI 303)
Крышка двигателя	Латунь P- Cu Zn 40 Pb 2 UNI 5705
Верх. механическ. уплотнение Нижнее механич. уплотнение	Стеатит, уголь, NBR Алюмоксидная керамика, Карбид кремния, NBR
Смазка для уплотнения	Белое масло для пищевого и медицинского использования

Специальные исполнения под заказ

- для работы под другими напряжениями
- для работы с частотой 60 Гц
- длина кабеля 20 м

Область применения n ≈ 2900 об./мин.

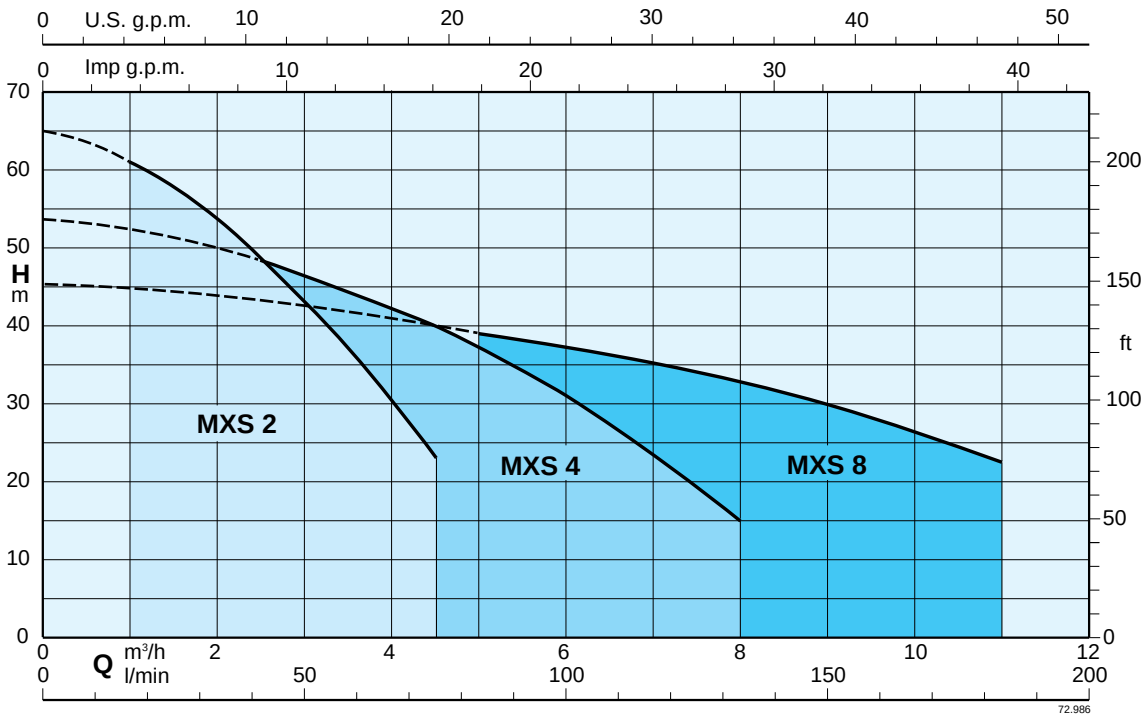

MXS

Погружные многоступенчатые насосы для чистой воды

calpeda
CREATIVE TECHNOLOGY

Тех. характеристики n ≈ 2900 об./мин.

3 ~	230 V	400 V	1 ~	230 V	Конденсатор		P1	P2		Q											
										Q	m³/h	0	1	1,5	2	2,5	3	3,5	4	4,5	
	A	A		A	µF	V	kW	kW	HP		l/min	0	16,6	25	33,3	41,6	50	58,3	66,6	75	
MXS 203	2,4	1,4	**MXSM 203**	3,5	20	450	0,8	0,55	0,75	H m		33	31	29,5	27,5	25	22	19	16	12	
MXS 204	2,7	1,6	**MXSM 204**	4,1	20	450	0,85	0,55	0,75			44	41,5	39,5	36,5	33,5	29,5	25,5	21	16	
MXS 205	3,3	1,9	**MXSM 205**	5	20	450	1,1	0,75	1			53	49,5	47	44	40	35	30	25	19	
MXS 206	3,8	2,2	**MXSM 206**	6	25	450	1,3	0,9	1,2			65	61	58	54	49	43	37	30,5	23	

3 ~	230 V	400 V	1 ~	230 V	Конденсатор		P1	P2		Q											
										Q	m³/h	0	2,5	3	3,5	4	4,5	5	6	7	8
	A	A		A	µF	V	kW	kW	HP		l/min	0	41,6	50	58,3	66,6	75	83,3	100	116	133
MXS 404	3,8	2,2	**MXSM 404**	6	25	450	1,3	0,9	1,2	H m		43	39	38	36,5	34,5	33	30,5	25,5	19,5	13
MXS 405	4,5	2,6	**MXSM 405**	7	25	450	1,55	1,1	1,5			53	48	46,5	45	42,5	40	37,5	31	24	15

3 ~	230 V	400 V	1 ~	230 V	Конденсатор		P1	P2		Q											
										Q	m³/h	0	5	6	7	8	9	10	11		
	A	A		A	µF	V	kW	kW	HP		l/min	0	83,3	100	116	133	150	166,6	183,3		
MXS 803	4,5	2,6	**MXSM 803**	7	25	450	1,55	1,1	1,5	H m		34,5	29,5	28	26,5	24,5	22,5	20	16,5		
MXS 804	6,6	3,8						1,5	2			45,5	39	37	35	32,5	30	26,5	22,5		

P_1 Максимальная потребляемая мощность.

P_2 Номинальная мощность двигателя.

Результаты испытаний с холодной чистой водой, без газа.

Допуски согласно стандарта ISO 9906, приложение “A”.

Размеры и вес

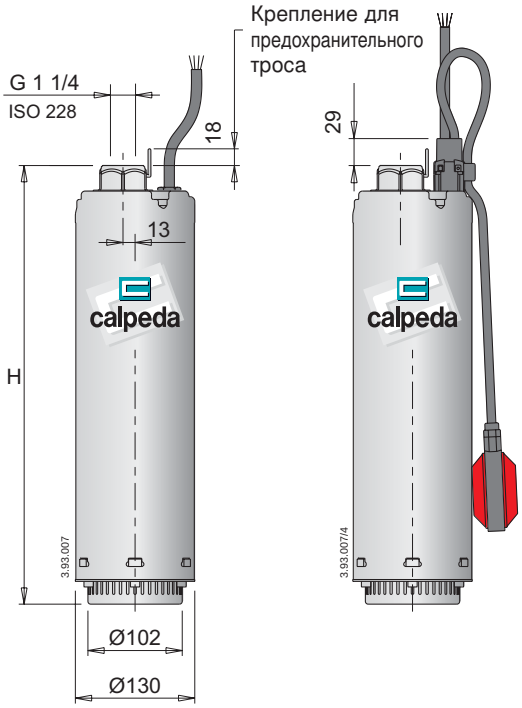

Насос с поплавковым выключателем (по требованию)
MXSM 203CG
MXSM 204CG
MXSM 205CG
MXSM 206CG
MXSM 404CG
MXSM 405CG

Вес при длине кабеля 15 м

Насосы	H мм	kg MXS	kg MXSM
MXS 203 - MXSM 203	448	12,9	13,9
MXS 204 - MXSM 204	448	13,1	14,1
MXS 205 - MXSM 205	472	13,6	15,2
MXS 206 - MXSM 206	496	14,9	16,4
MXS 404 - MXSM 404	448	14,0	15,6
MXS 405 - MXSM 405	472	14,5	16,0
MXS 803 - MXSM 803	472	14,1	15,7
MXS 804	472	16,3	

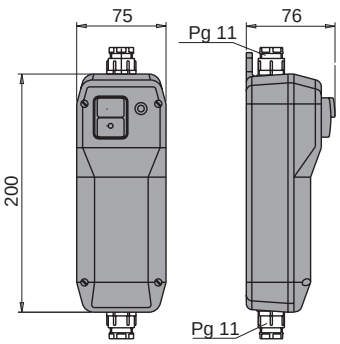

kg 0,4

Коробка управления для монофазных насосов

Насосы	Коробка управления	Конденсатор	
MXSM 203	**QM 11**	20 µF	450 V
MXSM 204			
MXSM 205			
MXSM 206	**QM 12**	25 µF	450 V
MXSM 404			
MXSM 405			
MXSM 803			

Характеристические кривые n ≈ 2900 об./мин.

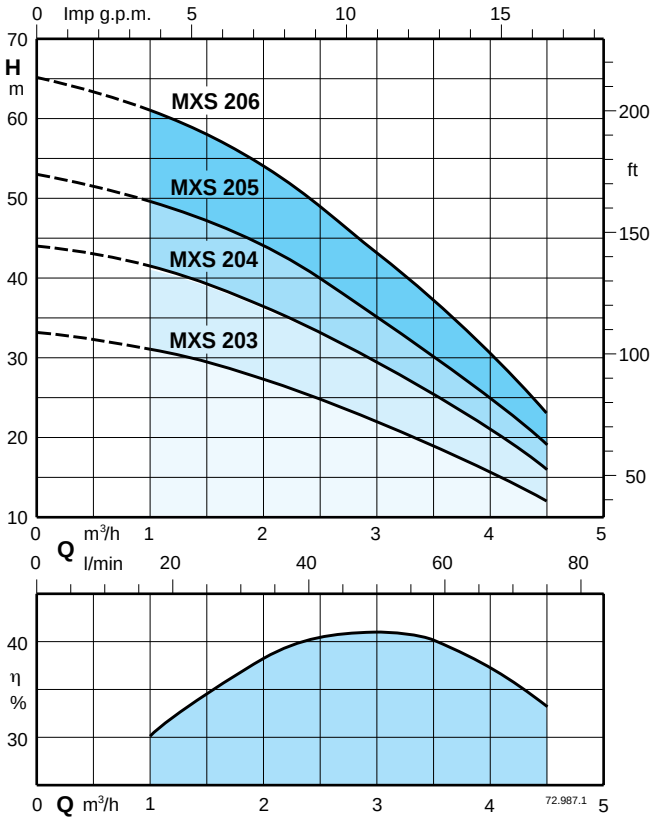

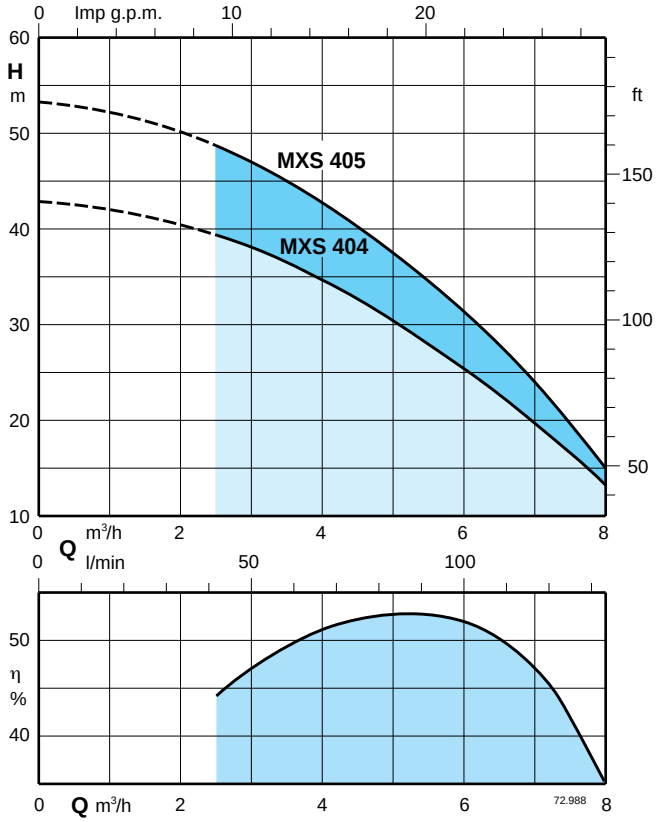

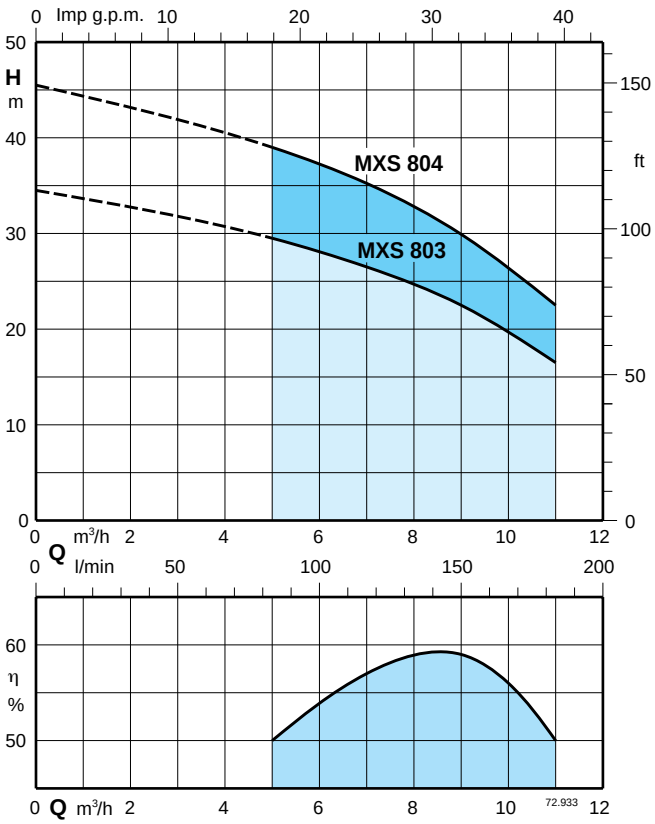

Вид в разрезе

- **Экономичная установка**
  Погружение, без всасывающей трубы и клапанов. фильтр на всасывании цилиндрический, диаметр меньше, чем у насоса, позволяет свободно осуществлять всасывание даже из скважин с минимальным диаметром 132 мм или, благодаря жесткой структуре из нержавеющей стали, держать насос на плоском дне ванны в рабочем состоянии при минимальном уровне воды 100 мм.

- **Низкий уровень шума**
  Конструкция гидравлических частей, водяной поток вокруг двигателя и погруженное положение насоса обеспечивают бесшумную работу.

- **Надежность и экологичность**
  Гидравлические части изготовлены из нержавеющего стального проката, штампованного холодным способом, а крышки двигателя из латуни.
  Единственный насос данного типа, изготовленный без использования пластмассы.

- **Большая безопасность**
  При погруженном насосе, нет опасности работы вхолостую и замораживания. Пуск без необходимости наполнения и проблем со всасыванием. Двойное уплотнение на валу с установленной масляной камерой обеспечивает защиту двигателя от попадания воды и дополнительную защиту от работы вхолостую.

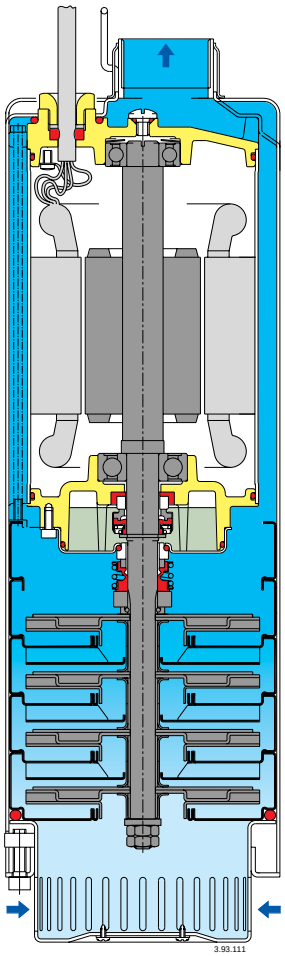

Установка

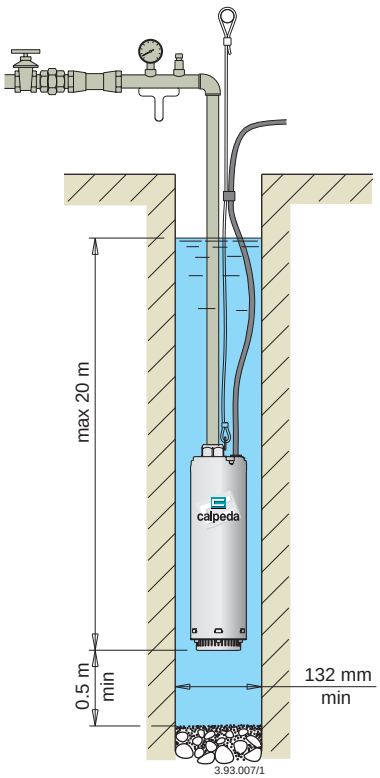

Насос в подвешенном положении

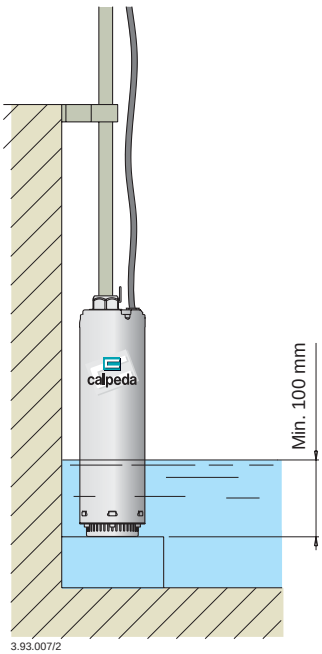

Насос в положении “стоя”

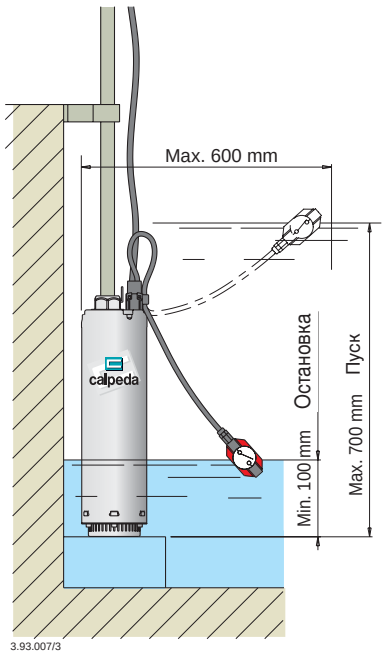

Насос с поплавковым выключателем (по требованию)

SD

Погружные электронасосы для глубоких скважин диаметром 4” и 6”

calpeda
CREATIVE TECHNOLOGY

Конструкция

Погружные электронасосы с наружным кожухом для глубоких скважин диаметром 4” (DN 100 мм) и 6” (DN 150 мм).

Рабочие колеса Радиальные 4SD 31,41,45,5,75 - 6SDN 12,16,21
Полуосевые 4SD 8,10,15 - 6SD 18,19,20

Раструб Резьбовой по стандарту ISO 228

Обратный клапан встроен в корпус подающей части.

Применение

Водоснабжение.
Бытовое и промышленное применение.
В противопожарных установках.
Ирригация.

Эксплуатационные ограничения

Температура воды не более 30°C для двигателей диаметром 4” и не более 20 °C для двигателей 6 дюймов.
Маскимальное количество песка в воде: 100 г/м³.
Непрерывный режим работы.

Электродвигатель со сменной обмоткой

Двухполюсный асихронный двигатель, частота 50 Гц, число оборотов 2900 об./мин.
Размеры соединительных приспособлений по стандартам NEMA.
Напряжение:
- монофазный: 230 В - до 2,2 кВт.
- трехфазный: 230 В; 400 В; (solo 4”).
- трехфазный: 230 В; 400 В; 230/400 В; 400/690 В, для двигателей 6 дюймов.

Изменение напряжения +6% / -10%.
Пуск, рекомендуемый для мощностей от 7,5 кВт и выше: звезда/треугольник, мягкий старт или статорное сопротивление.
Максимальная рабочая температура обмоток: 80°C.
Изоляция: двигатели 4” класса “F”
Защита класса IP 68.
Температура воды не более 25°C.
Максимальное количество пусков: 15 в час через одинаковые промежутки времени.
Охлаждение: минимальная скорость потока 16 см/сек.
Исполнения под другие напряжения и частоты по требованию.

Конструкционные материалы

	Часть	N° детали	4SD	6SD
НАСОС	Наружный кожух	14.02	Сталь Cr-Ni AISI 304	
	Корпус ступеней Диффузор Рабочее колесо	25.02 26.00 28.00	Поликарбонат (лексан 144 R)	PPO - GF 20 (норил)
	Уплотнит. кольца		Сталь Cr-Ni AISI 304	
	Вал	64.00	Сталь Cr AISI 430 F	
	Корпус подающ. части	12.01	Бронза G-Cu Sn 10 UNI 7013	
	Всасывающая втулка	32.02	Латунь P- Cu Zn 40 Pb 2 UNI 5705	Бронза G-Cu Sn 10 UNI 7013
	Направляющий подшипник	12.03-12.30	Термопластик	Резина
	Фильтр	15.50	Сталь Cr-Ni AISI 304	
	Винты		Сталь Cr-Ni AISI 304	

Двигатель CS	Наружный каркас	Сталь Cr-Ni AISI 304	
	Вал	Сталь Cr-Ni Mo AISI 316	Сталь Cr-Ni AISI 420 термообработанная
	Осевой подшипник	с масляным заполн	Колеблюещиеся пластины
	Направляющий подшипник	-	Графит

Кабель	Двигатель 230В - 50Гц - 1~	Сечение	Длина
	4CS 0,37 ÷ 2,2 кВт	4 G 2 мм²	2 м
	Двигатель 400В - 50Гц - 3 ~	Сечение	Длина
	4CS 0,37 ÷ 2,2 кВт	4 G 2 мм²	2 м
	4CS 3 ÷ 5,5 кВт	4 G 2 мм²	3,5 м
	6CS 4 ÷ 22 кВт	3 x 1 x 4 мм²	3,5 м
	6CS 26 - 30 кВт	3 x 1 x 6 мм²	3,5 м

Специальные исполнения под заказ

- для работы с другими напряжениями
- для работы с частотой 60 Гц
- **Двигатель FK**

Маркировка

4 SD M 31 / 40

Диаметр скважины в дюймах
Серия
Монофазный двигатель (до 2,2 кВт)
Идентификация ступеней
Число ступеней

SD

Погружные электронасосы для глубоких скважин диаметром 4” и 6”

calpeda
CREATIVE TECHNOLOGY

Область применения n ≈ 2900 об./мин.

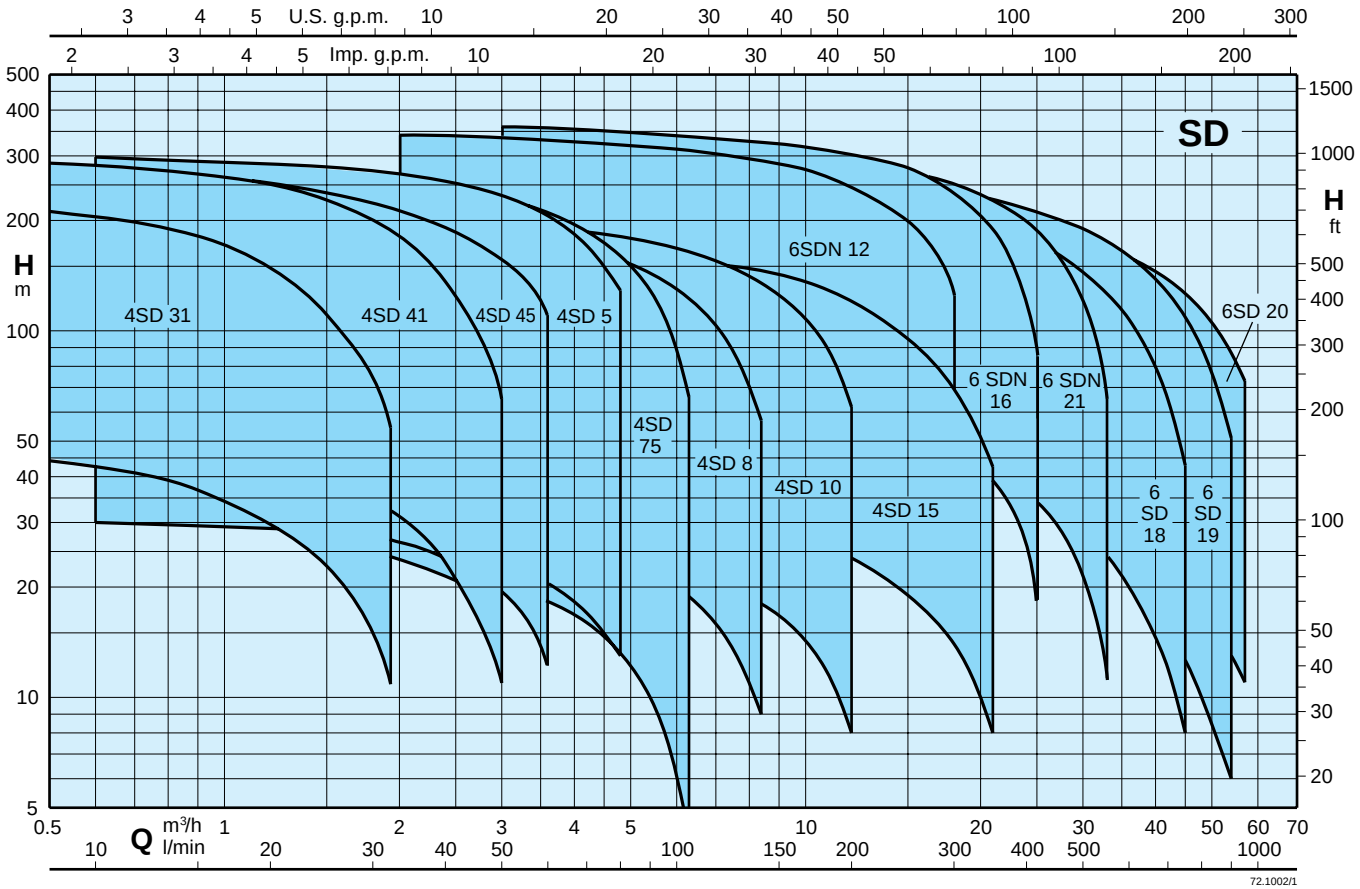

4SD

Погружные электронасосы для глубоких скважин диаметром 4”

calpeda
CREATIVE TECHNOLOGY

Тех. характеристики n ≈ 2900 об./мин.

3~ 400 V (380-415) 50 Hz		1~ 230V	* Конденсатор		P1	P2		Q	n ≈ 2900 об./мин.																
								m³/h	0,15	0,3	0,6	0,9	1,2	1,5	1,8	2,1	2,4	2,7	3	3,6	4,2	4,8	5,4	6,3
	A		A	450 Vc µF	kW	kW	HP	l/min	2,5	5	10	15	20	25	30	35	40	45	50	60	70	80	90	105
4SD 31/11EC	1,45	4SDM 31/11EC	3,2	16	0,60	0,37	0,5		48	46	42	37	31	23	15									
4SD 31/17EC	1,45	4SDM 31/17EC	3,2	16	0,68	0,37	0,5		73	71	65	58	48	36	24									
4SD 31/26EC	1,7	4SDM 31/26EC	4,7	25	0,98	0,55	0,75		112	108	99	88	74	56	36									
4SD 31/35EC	2,2	4SDM 31/35EC	5,8	30	1,23	0,75	1		151	145	133	118	99	75	49									
4SD 31/54EC	3	4SDM 31/54EC	8,3	40	1,72	1,1	1,5		233	224	205	183	153	115	75									
4SD 41/10EC	1,45	4SDM 41/10EC	3,2	16	0,68	0,37	0,5			49	47	45	42	38	34	29	23	17	11					
4SD 41/15EC	1,7	4SDM 41/15EC	4,7	25	0,98	0,55	0,75			74	71	67	63	58	51	43	35	26	16					
4SD 41/20EC	2,2	4SDM 41/20EC	5,8	30	1,23	0,75	1			98	94	90	84	77	68	58	47	35	22					
4SD 41/30EC	3	4SDM 41/30EC	8,3	40	1,72	1,1	1,5			147	141	134	126	115	102	86	70	52	33					
4SD 41/44EC	4,2	4SDM 41/44EC	12,5	50	2,34	1,5	2			216	207	197	184	169	149	127	103	76	48					
4SD 41/60EC	6	4SDM 41/60EC	15,1	70	3,23	2,2	3			294	283	269	251	230	203	173	140	104	66					
4SD 45/5EC	1,45	4SDM 45/5EC	3,2	16	0,68	0,37	0,5				33	31,5	30,5	29	27	25,5	23,5	21	19	13				
4SD 45/7EC	1,7	4SDM 45/7EC	4,7	25	0,98	0,55	0,75				46	44	43	40,5	38	35,5	32,5	30	26	19				
4SD 45/10EC	2,2	4SDM 45/10EC	5,8	30	1,23	0,75	1				66	63	61	57,5	54,5	50,5	46,5	42,5	37	27				
4SD 45/15EC	3	4SDM 45/15EC	8,3	40	1,72	1,1	1,5				98,5	94,5	91,5	86,5	82	76	70	64	56	40				
4SD 45/21EC	4,2	4SDM 45/21EC	12,5	50	2,34	1,5	2				138	132	128	121	114	106	98	89	79	57				
4SD 45/30EC	6	4SDM 45/30EC	15,1	70	3,23	2,2	3	H			196	189	183	172	163	151	139	127	112	81				
4SD 45/42EC	7,5					3	4	m			275	264	256	241	229	212	195	178	157	113				
4SD 5/5EC	1,45	4SDM 5/5EC	3,2	16	0,68	0,37	0,5				30	29	29	28	27	27	26	24	23	20	17	13		
4SD 5/7EC	1,7	4SDM 5/7EC	4,7	25	0,98	0,55	0,75				42	41	40	39	38	37	36	34	33	29	24	18		
4SD 5/10EC	2,2	4SDM 5/10EC	5,8	30	1,23	0,75	1				59	58	57	56	54	53	51	49	47	41	34	26		
4SD 5/15EC	3	4SDM 5/15EC	8,3	40	1,72	1,1	1,5				89	87	86	84	82	80	77	73	70	62	51	39		
4SD 5/20EC	4,2	4SDM 5/20EC	12,5	50	2,34	1,5	2				119	116	115	112	109	106	102	97	94	82	68	51		
4SD 5/30EC	6	4SDM 5/30EC	15,1	70	3,23	2,2	3				179	174	172	168	164	160	154	145	140	123	102	77		
4SD 5/40EC	7,5					3	4				238	232	230	224	218	213	205	194	187	165	136	103		
4SD 5/50EC	10,3					4	5,5				298	290	287	280	273	266	256	242	234	206	170	129		
4SD 75/4EC	1,45	4SDM 75/4EC	3,2	16	0,68	0,37	0,5					25	25	24	23	22	22	21	20	18	16	13	10	4
4SD 75/6EC	1,7	4SDM 75/6EC	4,7	25	0,98	0,55	0,75					36	36	35	35	34	33	32	31	29	25	20	16	8
4SD 75/9EC	2,2	4SDM 75/9EC	5,8	30	1,23	0,75	1					55	54	53	52	51	50	48	46	42	37	31	22	11
4SD 75/13EC	3	4SDM 75/13EC	8,3	40	1,72	1,1	1,5					79	78	76	74	72	70	67	64	59	51	42	32	15
4SD 75/17EC	4,2	4SDM 75/17EC	12,5	50	2,34	1,5	2					103	102	101	99	97	94	91	88	79	69	57	44	23
4SD 75/26EC	6	4SDM 75/26EC	15,1	70	3,23	2,2	3					158	156	153	150	145	141	136	131	120	107	90	69	34
4SD 75/35EC	7,5					3	4					209	206	202	199	195	190	184	178	161	141	120	94	47
4SD 75/45EC	10,3					4	5,5					270	266	260	256	250	243	237	230	211	189	160	129	66

3~ 400 V (380-415) 50 Hz		1~ 230V	* Конденсатор		P1	P2		Q	n ≈ 2900 об./мин.															
								m³/h	1,2	1,5	2,4	3	3,6	4,8	6	7,2	8,4	9,6	10,8	12	15	18	21	
	A		A	450 Vc µF	kW	kW	HP	l/min	20	25	40	50	60	80	100	120	140	160	180	200	250	300	350	
4SD 8/5EC	1,7	4SDM 8/5EC	4,7	25	0,98	0,55	0,75		32	31	30	29	27	24	20	15	9							
4SD 8/7EC	2,2	4SDM 8/7EC	5,8	30	1,23	0,75	1		44	43	42	40	38	34	28	21	12							
4SD 8/9EC	3	4SDM 8/9EC	8,3	40	1,72	1,1	1,5		57	56	54	52	49	44	37	28	16							
4SD 8/13EC	4,2	4SDM 8/13EC	12,5	50	2,34	1,5	2		83	81	78	75	71	63	53	40	23							
4SD 8/19EC	6	4SDM 8/19EC	15,1	70	3,23	2,2	3		121	119	114	109	104	93	77	58	34							
4SD 8/24EC	7,5					3	4		153	150	144	138	131	117	98	73	43							
4SD 8/32EC	10,3					4	5,5		204	200	192	184	175	156	130	98	57							
4SD 10/4EC	2,2	4SDM 10/4EC	5,8	30	1,23	0,75	1			27	26	26	25	24	23	20	18	17	12	8				
4SD 10/6EC	3	4SDM 10/6EC	8,3	40	1,72	1,1	1,5			40	39	39	38	36	34	31	27	25	18	12				
4SD 10/8EC	4,2	4SDM 10/8EC	12,5	50	2,34	1,5	2			54	53	52	51	48	45	41	36	34	25	16				
4SD 10/12EC	6	4SDM 10/12EC	15,1	70	3,23	2,2	3	H		81	79	78	76	72	67	61	54	51	37	25				
4SD 10/17EC	7,5					3	4	m		114	112	111	108	102	95	87	76	72	52	35				
4SD 10/20EC	10,3					4	5,5			134	132	130	127	120	112	102	90	75	61	41				
4SD 10/22EC	10,3					4	5,5			148	145	143	139	132	123	112	99	94	67	45				
4SD 10/24EC	10,3					4	5,5			162	158	156	152	144	134	122	108	102	74	50				
4SD 10/27EC	14,5					5,5	7,5			182	178	176	171	162	151	138	122	103	83	56				
4SD 10/30EC	14,5					5,5	7,5			202	198	195	190	180	168	153	135	114	92	62				
4SD 15/6EC	4,2	4SDM 15/6EC	12,5	50	2,34	1,5	2					33	33	32	31	30	29	28	26	24	19	14	8	
4SD 15/9EC	6	4SDM 15/9EC	15,1	70	3,23	2,2	3					50	49	48	47	45	43	42	38	36	29	21	13	
4SD 15/12EC	7,5					3	4					67	66	64	62	59	57	56	51	48	38	28	17	
4SD 15/15EC	10,3					4	5,5					84	83	81	78	74	71	69	64	59	48	35	21	
4SD 15/17EC	10,3					4	5,5					95	94	92	88	84	81	79	72	67	54	40	24	
4SD 15/23EC	14,5					5,5	7,5					129	127	124	120	114	109	107	98	91	74	54	32	
4SD 15/30E	18,8					7,5[1)]	10[1)]					168	166	162	156	149	142	140	128	119	97	70	42	

P1 Максимальная потребляемая мощность.
P2 Номинальная мощность двигателя.

H Общая высота напора в м
* Только для однофазной модификации, 230 В, 50 Гц (по требованию)

Допуски согласно стандарта ISO 9906, приложение “A”

32

4SD

Погружные электронасосы для глубоких скважин диаметром 4” и 6”

calpeda
CREATIVE TECHNOLOGY

Характеристические кривые n ≈ 2900 об./мин.

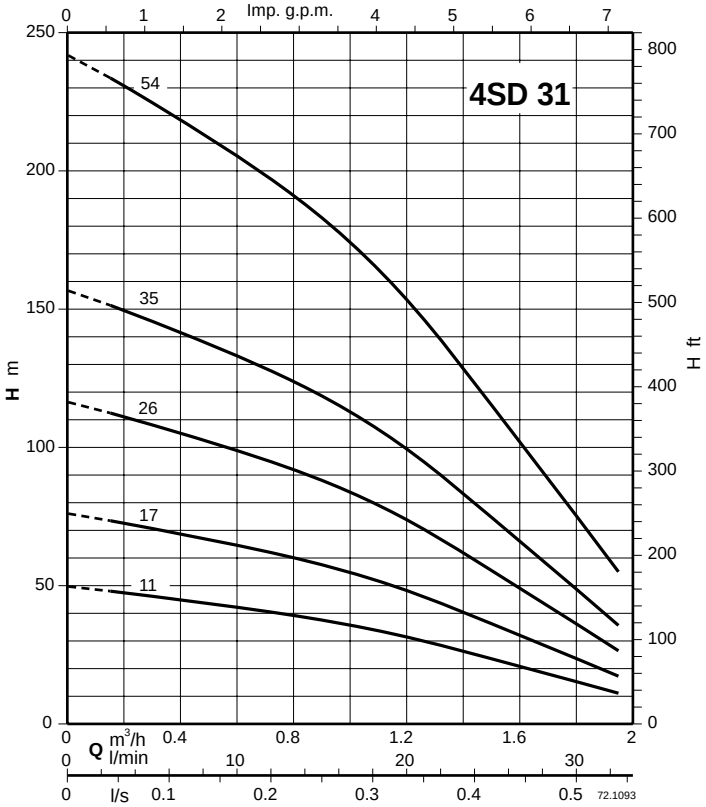

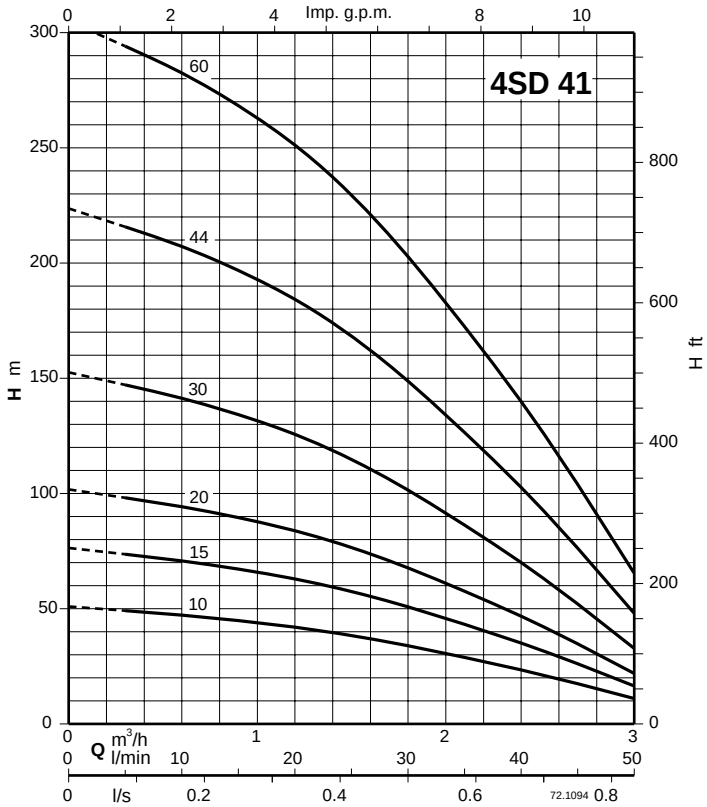

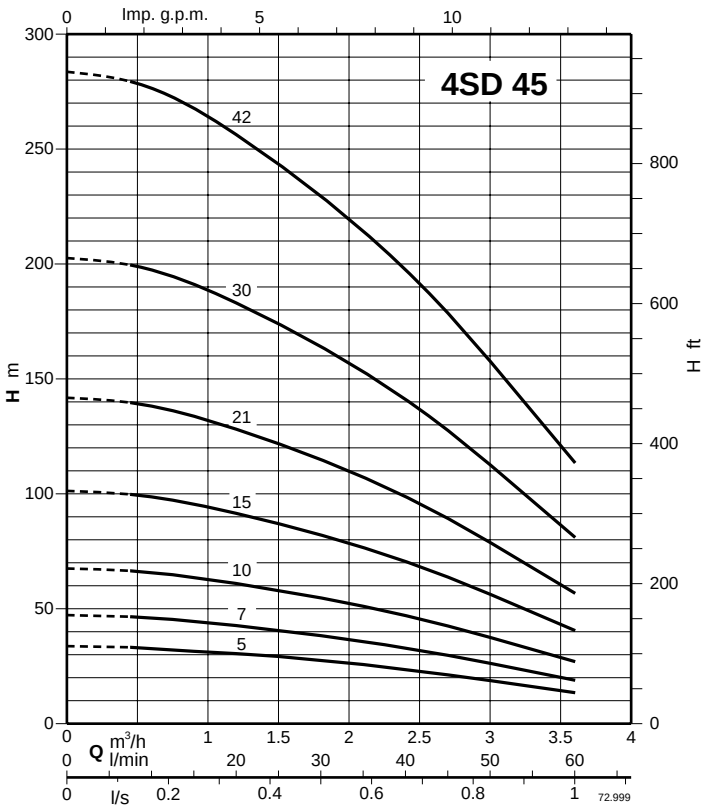

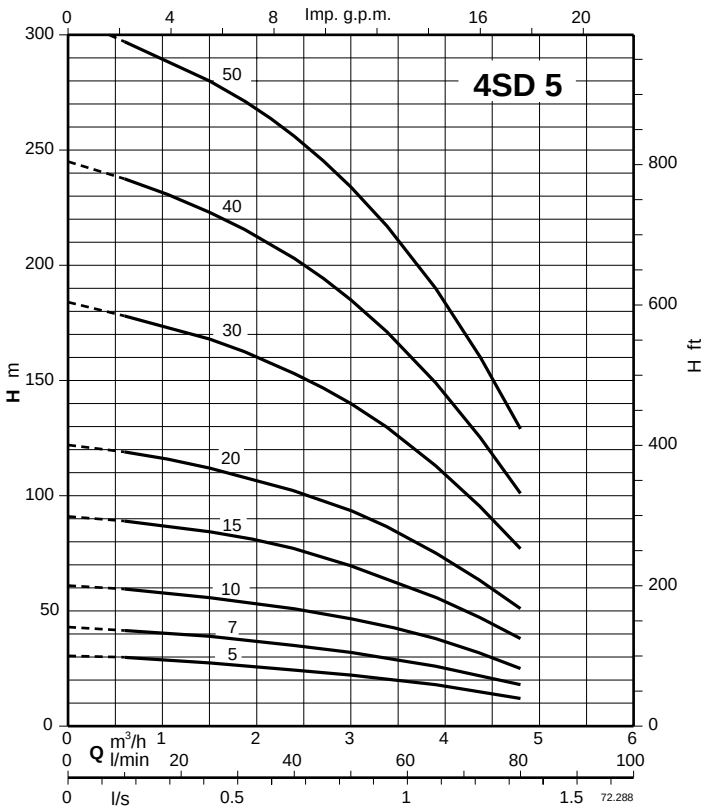

Характеристические кривые n ≈ 2900 об./мин.

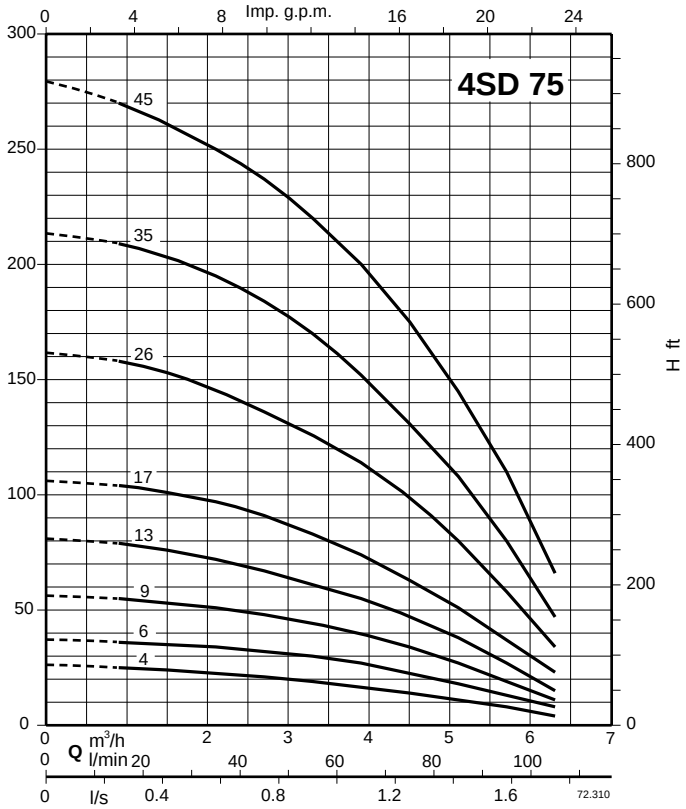

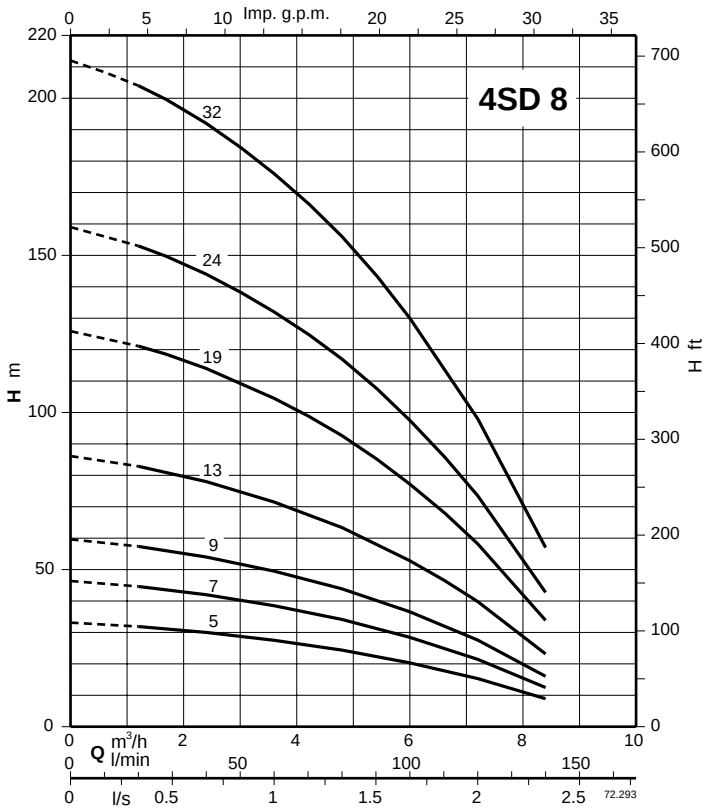

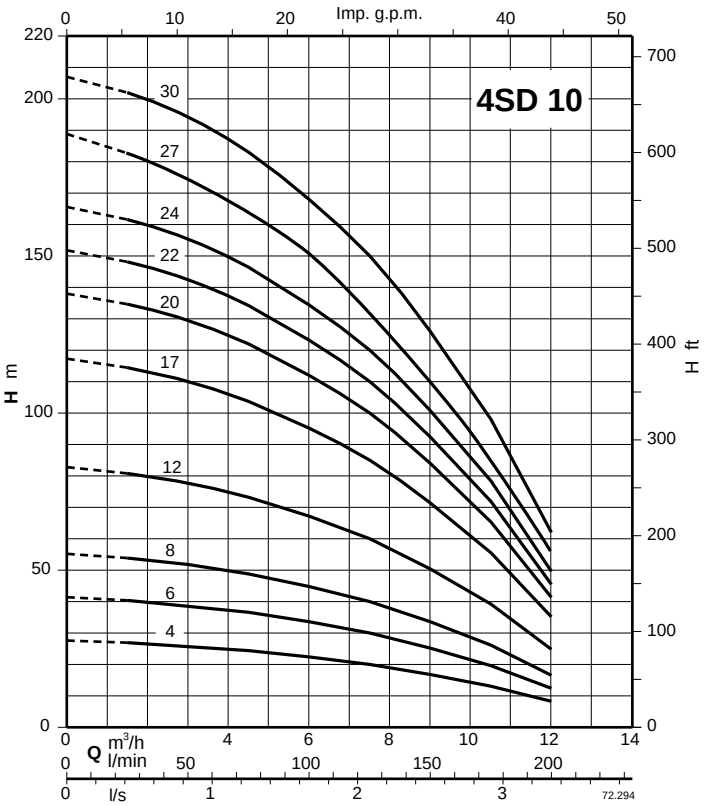

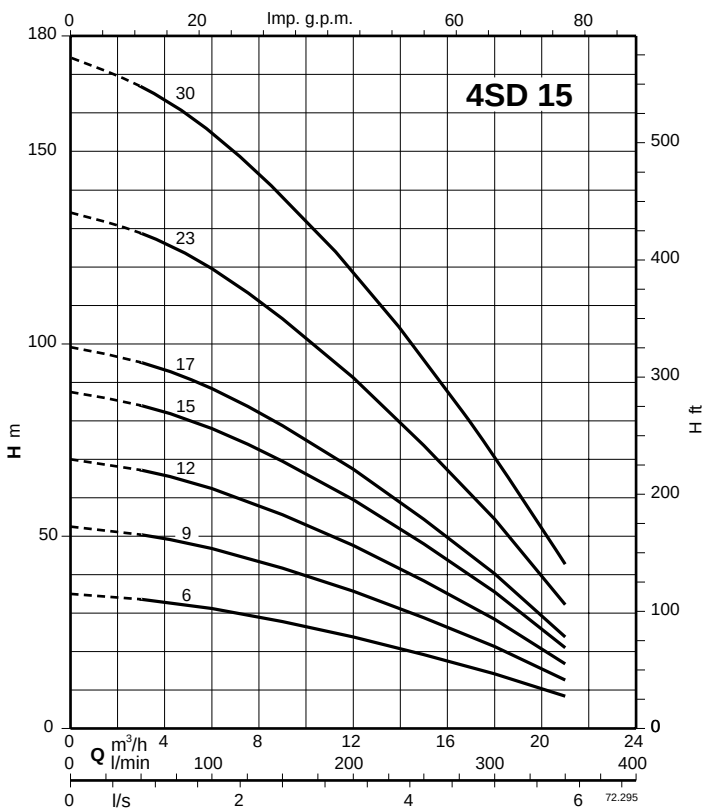

4SD

Погружные электронасосы для глубоких скважин диаметром 4”

calpeda
CREATIVE TECHNOLOGY

Размеры и вес

3 ~	P2 kW	DN ISO 228	L mm	L1 mm	kg
4SD 31/11EC	0,37	G 1 1/4	712	402	11,5
4SD 31/17EC	0,37		830	520	12,5
4SD 31/26EC	0,55		1008	698	14
4SD 31/35EC	0,75		1205	875	16,5
4SD 31/54EC	1,1		1655	1295	20,8
4SD 41/10EC	0,37	G 1 1/4	693	383	11,3
4SD 41/15EC	0,55		791	481	12,2
4SD 41/20EC	0,75		910	580	16,9
4SD 41/30EC	1,1		1137	777	16,7
4SD 41/44EC	1,5		1442	1052	20,5
4SD 41/60EC	2,2		1858	1368	26,9
4SD 45/5EC	0,37	G 1 1/4	638	328	10,9
4SD 45/7EC	0,55		693	383	11,6
4SD 45/10EC	0,75		797	467	13,3
4SD 45/15EC	1,1		967	607	15,6
4SD 45/21EC	1,5		1164	774	18,4
4SD 45/30EC	2,2		1515	1025	24,7
4SD 45/42EC	3		1982	1407	32
4SD 5/5EC	0,37	G 1 1/4	638	328	10,9
4SD 5/7EC	0,55		693	383	11,5
4SD 5/10EC	0,75		797	467	13,2
4SD 5/15EC	1,1		967	607	15,5
4SD 5/20EC	1,5		1164	746	18
4SD 5/30EC	2,2		1515	1025	24,6
4SD 5/40EC	3		1879	1304	31,6
4SD 5/50EC	4		2295	1630	40,6
4SD 75/4EC	0,37	G 1 1/4	610	300	10,7
4SD 75/6EC	0,55		666	356	11,3
4SD 75/9EC	0,75		769	439	13
4SD 75/13EC	1,1		911	551	15
4SD 75/17EC	1,5		1052	662	16,5
4SD 75/26EC	2,2		1404	914	23,6
4SD 75/35EC	3		1742	1165	30,6
4SD 75/45EC	4		2109	1444	39,3
4SD 8/5EC	0,55	G 2	772	462	11,7
4SD 8/7EC	0,75		898	568	13,6
4SD 8/9EC	1,1		1034	674	15,7
4SD 8/13EC	1,5		1276	886	18,8
4SD 8/19EC	2,2		1694	1204	25
4SD 8/24EC	3		2099	1524	31,8
4SD 8/32EC	4		2613	1948	41,6
4SD 10/4EC	0,75	G 2	739	409	12,3
4SD 10/6EC	1,1		875	515	14,2
4SD 10/8EC	1,5		1011	621	16,5
4SD 10/12EC	2,2		1323	833	21,9
4SD 10/17EC	3		1673	1098	28,1
4SD 10/20EC	4		1977	1312	36,2
4SD 10/22EC	4		2083	1418	37
4SD 10/24EC	4		2189	1524	37,8
4SD 10/27EC	5,5		2428	1683	42,1
4SD 10/30EC	5,5		2587	1842	43,1
4SD 15/6EC	1,5	G 2	1067	677	16
4SD 15/9EC	2,2		1400	910	28,6
4SD 15/12EC	3		1719	1144	33,6
4SD 15/15EC	4		2111	1446	40
4SD 15/17EC	4		2266	1601	40,8
4SD 15/23EC	5,5		2881	2136	48,6
4SD 15/30E	7,5		3455	2681	61,2

1 ~	P2 kW	DN ISO 228	L mm	L1 mm	kg
4SDM 31/11EC	0,37	G 1 1/4	712	402	11,2
4SDM 31/17EC	0,37		830	520	12,2
4SDM 31/26EC	0,55		1028	698	14,5
4SDM 31/35EC	0,75		1235	875	17
4SDM 31/54EC	1,1		1685	1295	21,7
4SDM 41/10EC	0,37	G 1 1/4	693	383	11
4SDM 41/15EC	0,55		811	481	12,7
4SDM 41/20EC	0,75		940	580	14,6
4SDM 41/30EC	1,1		1167	777	17,6
4SDM 41/44EC	1,5		1502	1052	22,6
4SDM 41/60EC	2,2		1868	1368	27,5
4SDM 45/5EC	0,37	G 1 1/4	638	328	10,6
4SDM 45/7EC	0,55		713	383	12,1
4SDM 45/10EC	0,75		827	467	13,8
4SDM 45/15EC	1,1		997	607	16,5
4SDM 45/21EC	1,5		1224	774	20,5
4SDM 45/30EC	2,2		1525	1025	25,3
4SDM 5/5EC	0,37	G 1 1/4	638	328	10,6
4SDM 5/7EC	0,55		713	383	12
4SDM 5/10EC	0,75		827	467	13,7
4SDM 5/15EC	1,1		997	607	16,4
4SDM 5/20EC	1,5		1196	746	20,1
4SDM 5/30EC	2,2		1525	1025	25,2
4SDM 75/4EC	0,37	G 1 1/4	610	300	10,4
4SDM 75/6EC	0,55		686	356	11,8
4SDM 75/9EC	0,75		799	439	13,6
4SDM 75/13EC	1,1		941	551	15,8
4SDM 75/17EC	1,5		1112	662	19,4
4SDM 75/26EC	2,2		1414	914	23,5
4SDM 8/5EC	0,55	G 2	792	462	12,2
4SDM 8/7EC	0,75		928	568	14,1
4SDM 8/9EC	1,1		1064	674	16,6
4SDM 8/13EC	1,5		1336	886	20,9
4SDM 8/19EC	2,2		1704	1204	25,6
4SDM 10/4EC	0,75	G 2	769	409	12,8
4SDM 10/6EC	1,1		905	515	15,1
4SDM 10/8EC	1,5		1071	621	18,6
4SDM 10/12EC	2,2		1333	833	22,5
4SDM 15/6EC	1,5	G 2	1127	677	18,1
4SDM 15/9EC	2,2		1410	910	29,2

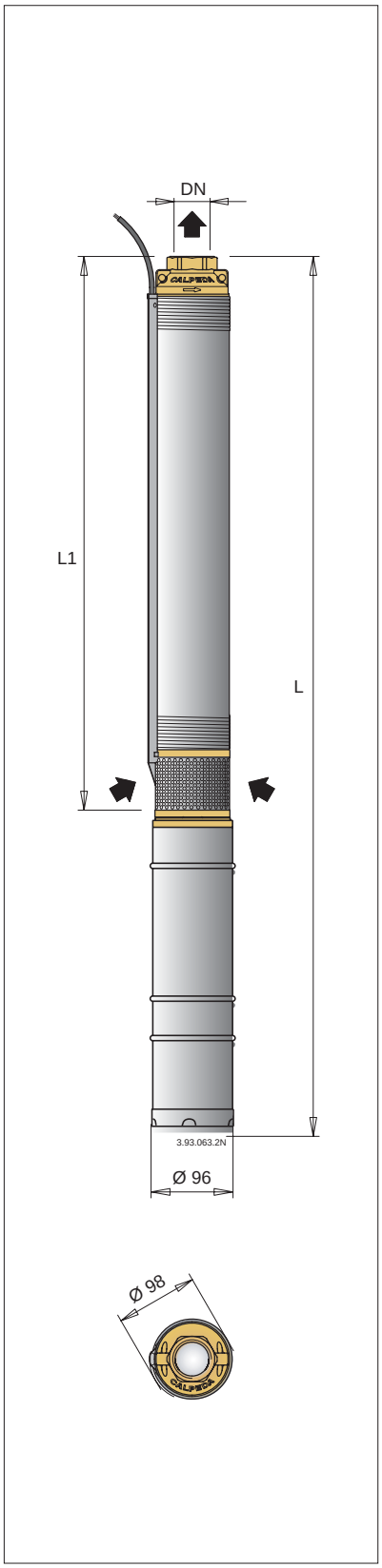

6SDN 12

Погружные электронасосы для глубоких скважин диаметром 6”

calpeda
CREATIVE TECHNOLOGY

Характеристические кривые и тех. характеристики n ≈ 2900 об./мин. Размеры и вес

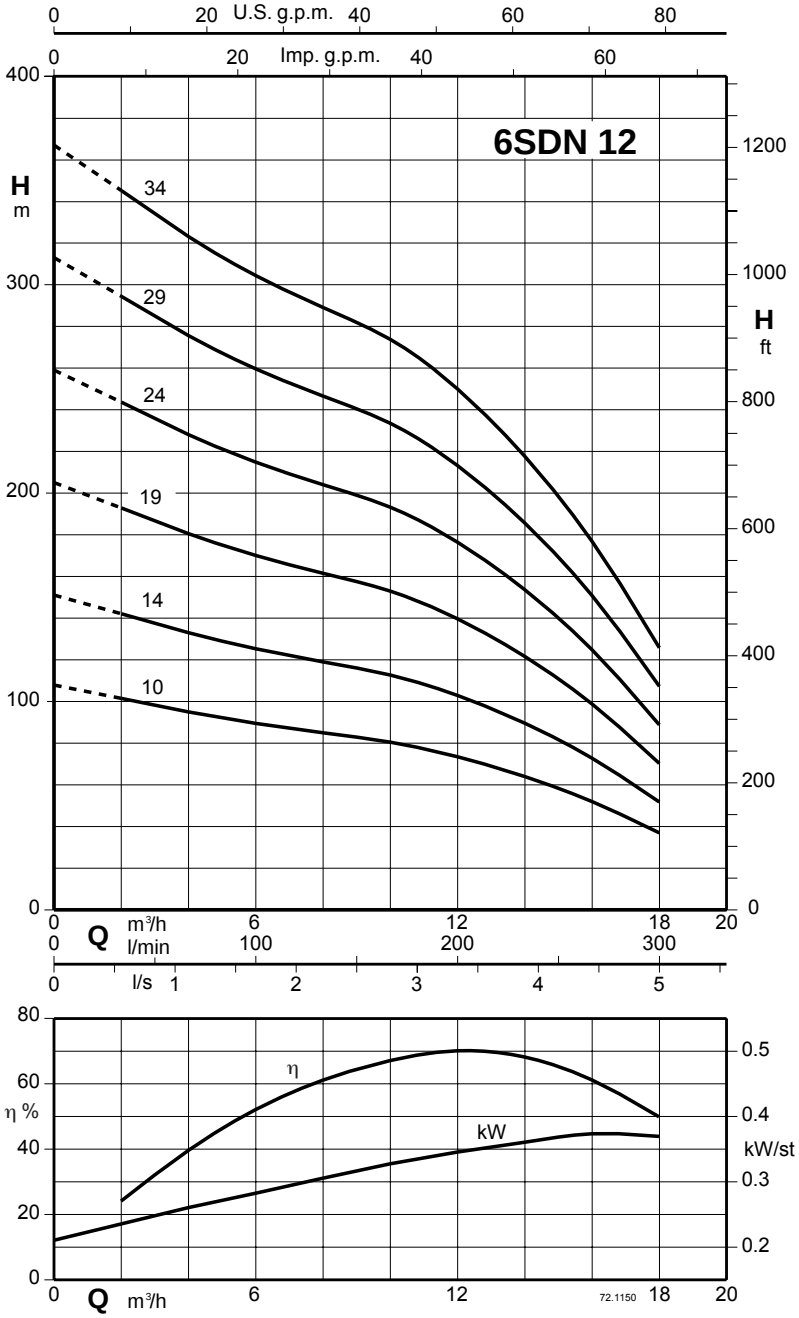

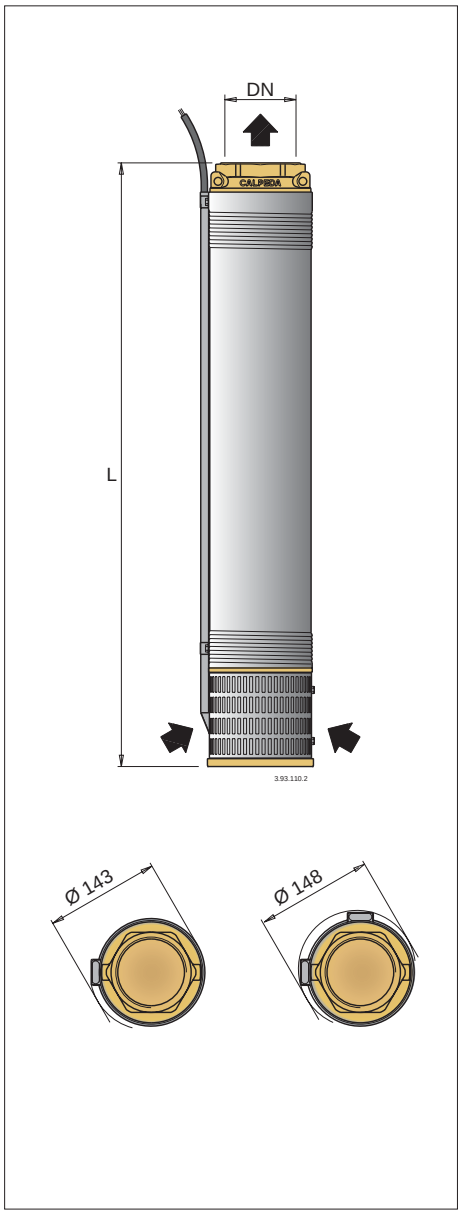

3 ~	P2		Q	n ≈ 2900 об./мин.											
			m³/h	2	4	6	8	10	12	14	16	18			
	kW	HP	l/min	33,3	66,6	100	133,3	166,6	200	233	266	300			
6SDN 12/10	4	5,5	H m	102	95	89,5	85	80,5	73,5	64	52	37			
6SDN 12/14	5,5	7,5		142	133	125	119	113	103	89,5	73	52			
6SDN 12/19	7,5	10		193	181	170	162	153	140	122	99	70,5			
6SDN 12/24	9,2	12,5		244	231	215	204	193	176	154	125	89			
6SDN 12/29	11	15		294	276	260	247	233	213	186	151	107			
6SDN 12/34	13 (15)	17,5 (20)		345	323	304	289	274	250	218	177	126			

DN	L	
	мм	kg
G 3 ISO 228	715	15,5
	870	17,5
	1060	20
	1320	23
	1510	25,7
	1705	28,5

32

P2 Номинальная мощность двигателя (...) Номинальная мощность двигателя FK **H** Общая высота напора в м Допуски согласно стандарта ISO 9906, приложение “A”

6SDN 16

Погружные электронасосы для глубоких скважин диаметром 6”

calpeda
CREATIVE TECHNOLOGY

Характеристические кривые и тех. характеристики n ≈ 2900 об./мин. Размеры и вес

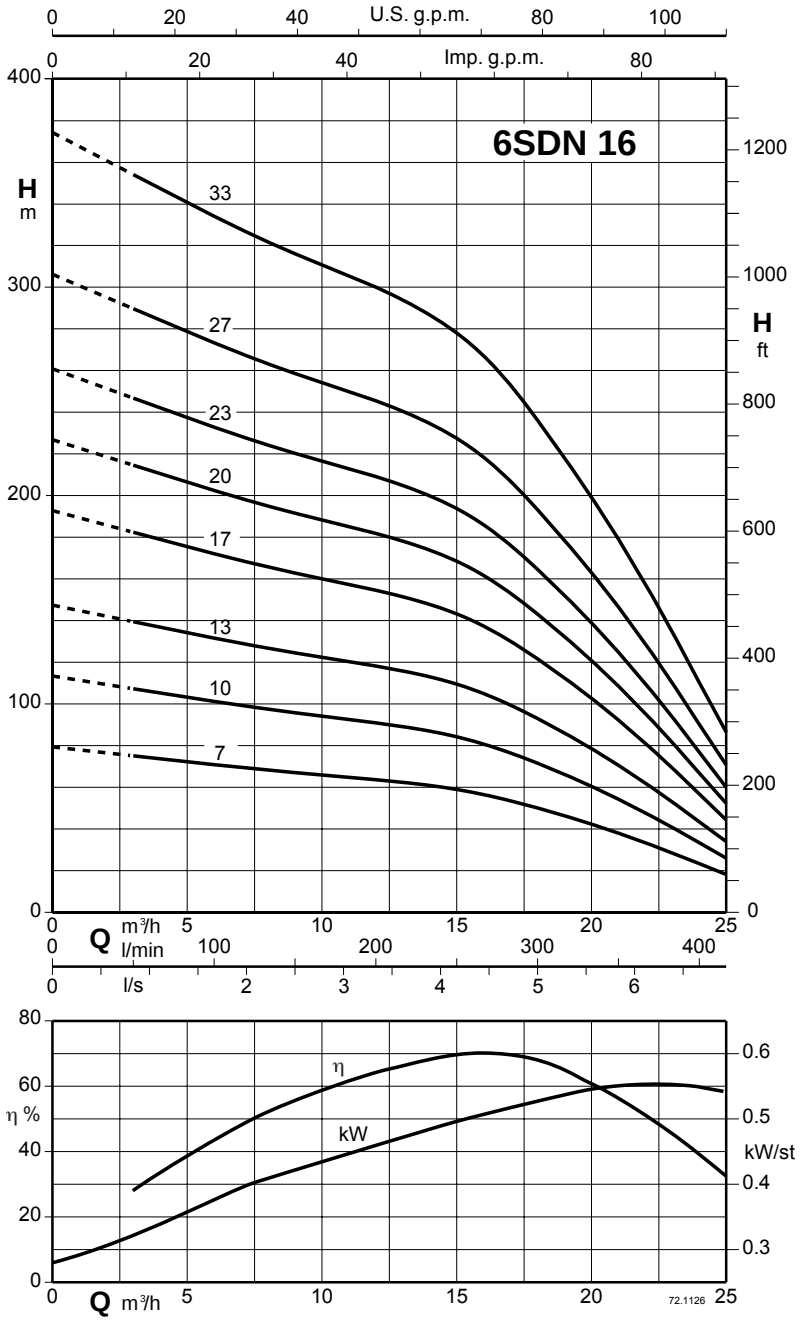

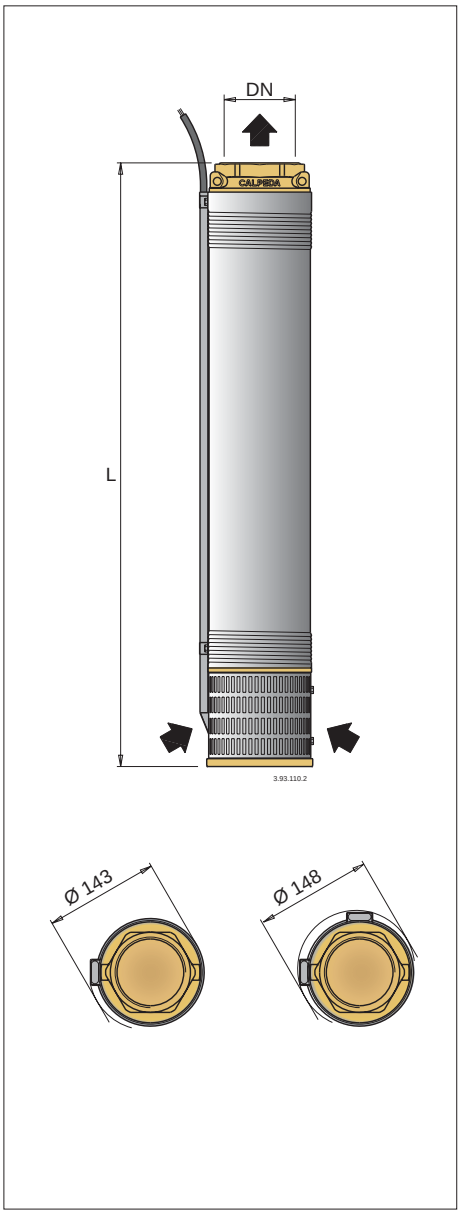

3 ~	P2		Q	n ≈ 2900 об./мин.											
			m³/h	3	6	9	12	15	18	21	25				
	kW	HP	l/min	50	100	150	200	250	300	350	416,6				
6SDN 16/7	4	5,5	H m	75	71	67	63,5	59	50	38	18,5				
6SDN 16/10	5,5	7,5		107	101	96	91	84	71,5	54,5	26				
6SDN 16/13	7,5	10		139	132	124	118	110	93	70,5	34				
6SDN 16/17	9,2	12,5		182	172	163	155	143	122	92,5	44,5				
6SDN 16/20	11	15		215	202	192	182	168	143	109	52,5				
6SDN 16/23	13 (15)	17,5 (20)		247	233	220	209	194	165	125	60				
6SDN 16/27	15	20		290	273	259	245	227	193	147	71				
6SDN 16/33	18,5	25		354	334	316	300	278	236	179	86,5				

DN	L	
	мм	kg
G 3 ISO 228	600	14
	715	15,5
	830	17
	985	19
	1100	20,5
	1285	22,5
	1435	24,6
	1665	28

P2 Номинальная мощность двигателя (...) Номинальная мощность двигателя FK **H** Общая высота напора в м Допуски согласно стандарта ISO 9906, приложение “A”

6SDN 21

Погружные электронасосы для глубоких скважин диаметром 6”

calpeda CREATIVE TECHNOLOGY

Характеристические кривые и тех. характеристики n ≈ 2900 об./мин. Размеры и вес

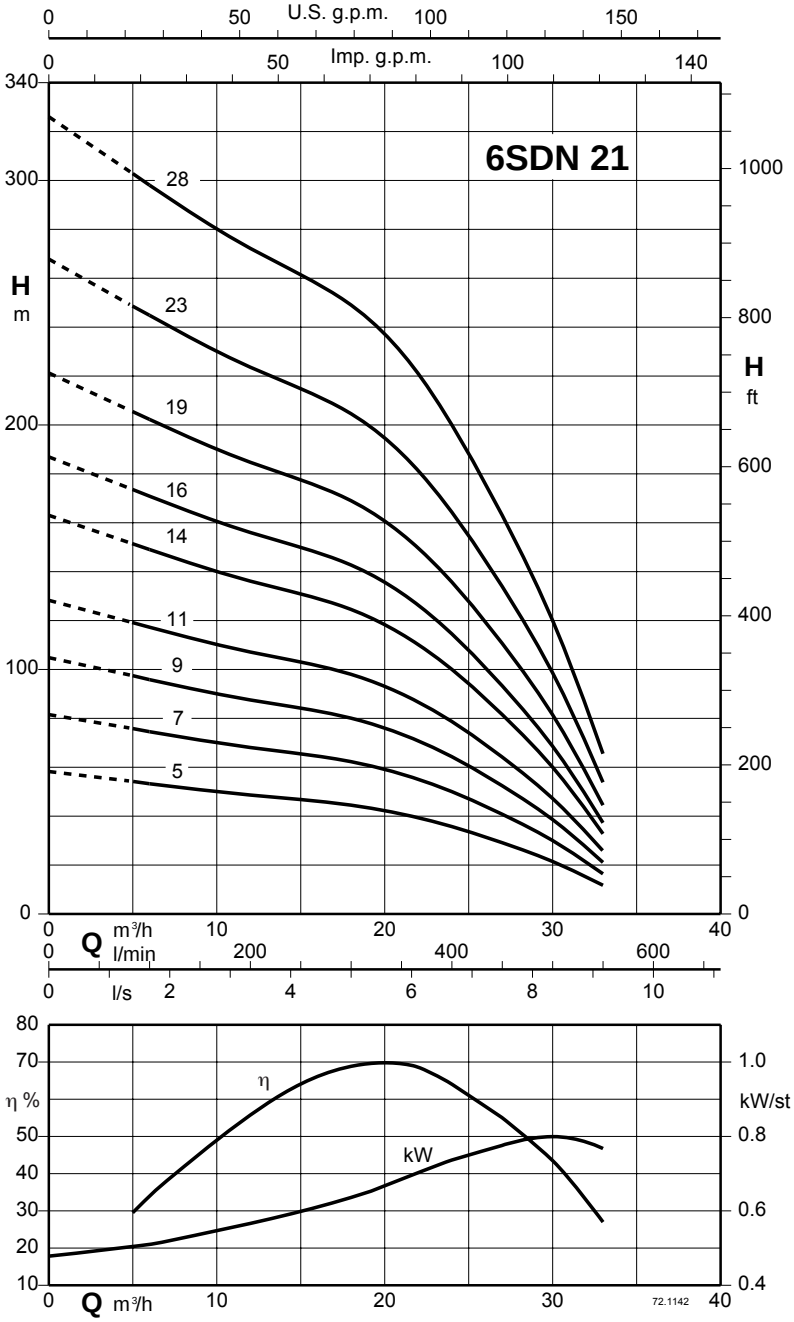

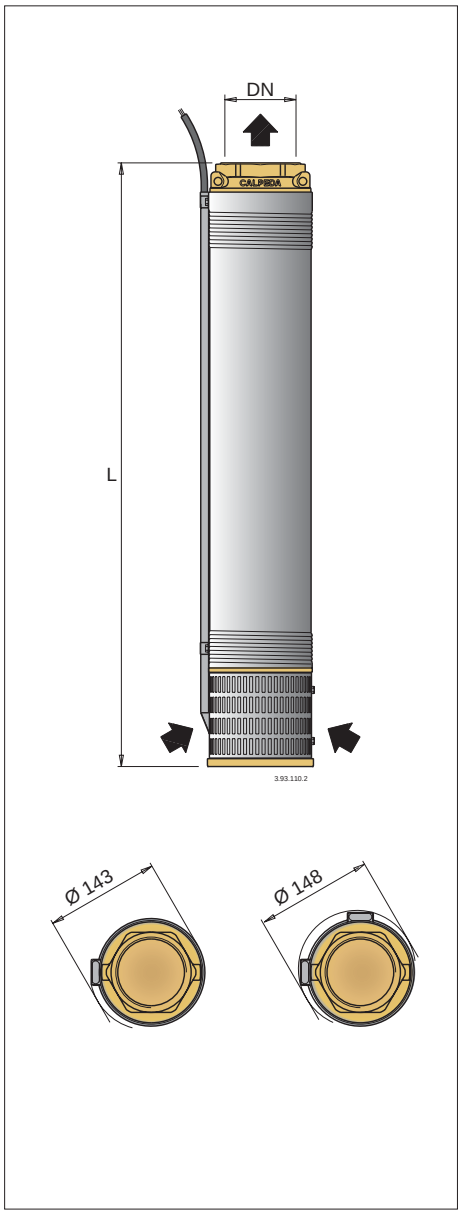

3 ~	P2		Q	n ≈ 2900 об./мин.											
			m³/h	5	9	12	15	18	21	24	27	30	33		
	kW	HP	l/min	83,3	150	200	250	300	350	400	450	500	550		
6SDN 21/5	4	5,5	H m	54	51	48,5	46,5	45	41,5	36	29	21,5	11,5		
6SDN 21/7	5,5	7,5		75,5	71,5	68	65	62,5	58	50	41	30	16		
6SDN 21/9	7,5	10		97	92	87,5	83,5	80,5	74,5	64,5	53	38,5	21		
6SDN 21/11	9,2	12,5		119	112	107	102	99	91	79	64	47	25,5		
6SDN 21/14	11	15		151	143	136	130	125	116	100	81,5	60	32,5		
6SDN 21/16	13 (15)	17,5 (20)		173	163	155	149	143	132	114	93	69	37		
6SDN 21/19	15	20		205	194	185	176	170	157	136	111	81,5	44		
6SDN 21/23	18,5	25		249	235	224	213	206	190	164	134	99	53		
6SDN 21/28	22	30		303	286	272	260	251	231	200	163	120	64,5		

DN	L мм	kg
G 3 ISO 228	565	13,3
	660	14,5
	755	15,7
	850	16,9
	990	18,7
	1085	19,9
	1225	21,7
	1480	24,5
	1710	27,5

32

P2 Номинальная мощность двигателя (...) Номинальная мощность двигателя FK **H** Общая высота напора в м Допуски согласно стандарта ISO 9906, приложение “A”

6SD 18

Погружные электронасосы для глубоких скважин диаметром 6”

calpeda
CREATIVE TECHNOLOGY

Характеристические кривые и тех. характеристики n ≈ 2900 об./мин. Размеры и вес

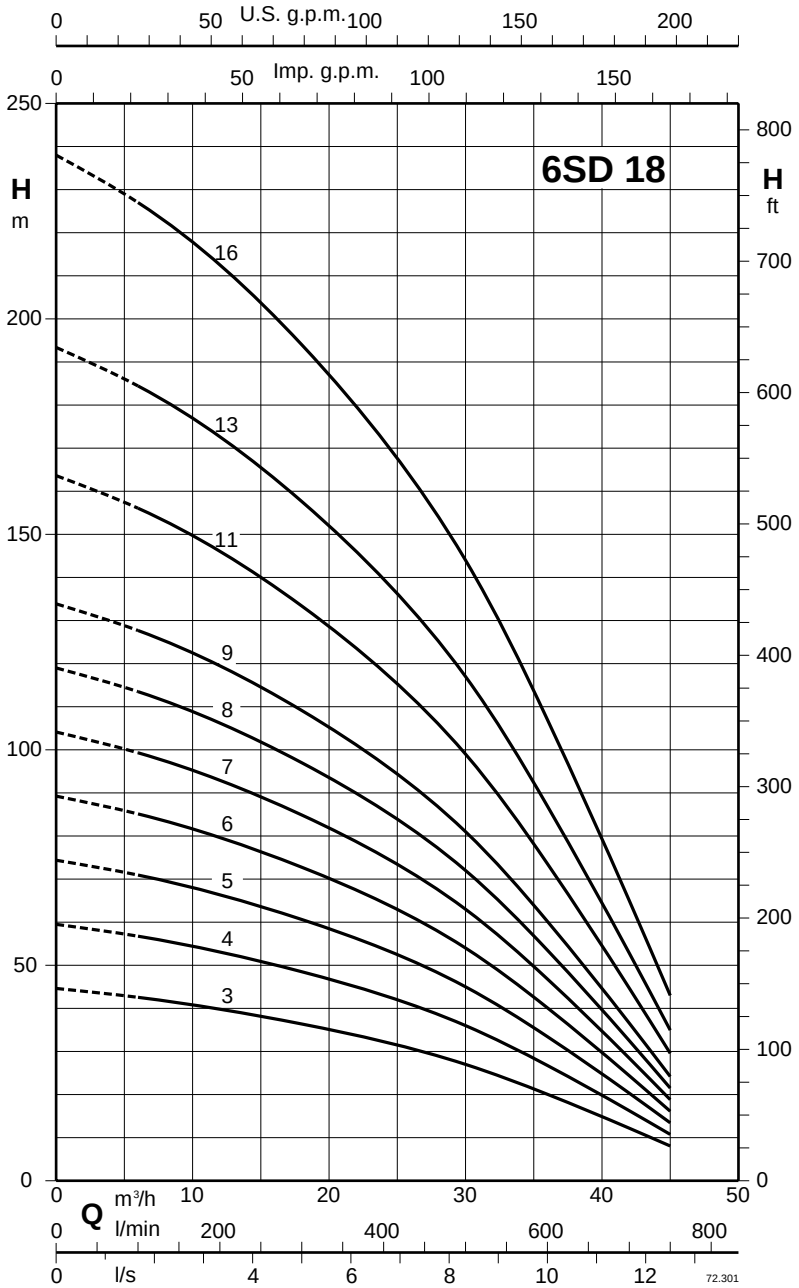

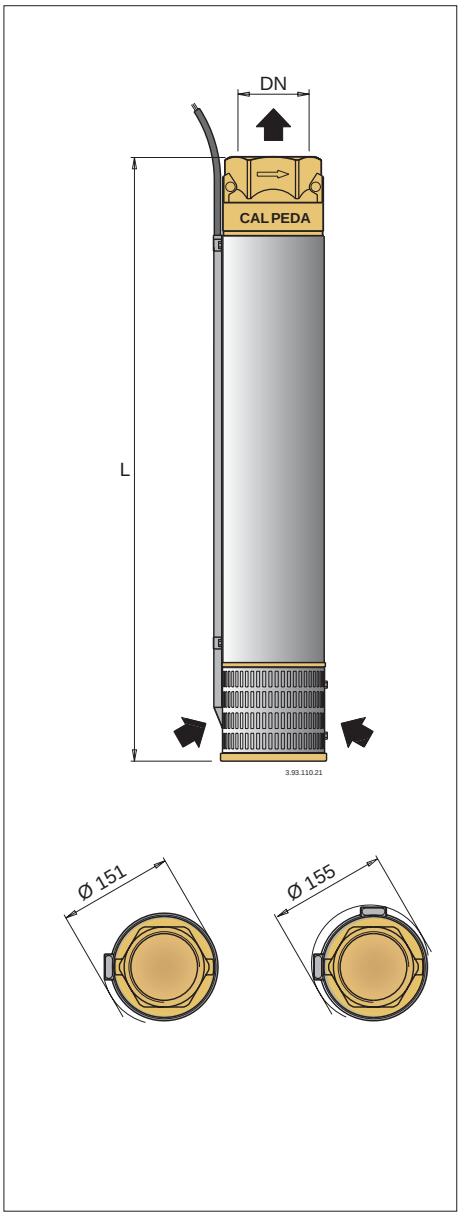

3 ~	P2		Q	n ≈ 2900 об./мин.											
			m³/h	6	12	18	24	30	36	42	45				
	kW	HP	l/min	100	200	300	400	500	600	700	750				
6SD 18/3	4	5,5	H m	42	39	36	32	27	20	12	8				
6SD 18/4	5,5	7,5		56	53	48	43	36	27	16	11				
6SD 18/5	7,5	10		70	66	60	53	45	34	21	13				
6SD 18/6	9,2	12,5		85	79	72	64	54	40	25	16				
6SD 18/7	9,2	12,5		100	93	84	75	63	46	28	19				
6SD 18/8	11	15		113	105	96	86	72	54	32	21				
6SD 18/9	13 (15)	17,5 (20)		127	119	108	96	81	60	37	24				
6SD 18/11	15	20		156	145	132	118	99	74	45	30				
6SD 18/13	18,5	25		184	172	157	139	117	87	52	35				
6SD 18/16	22	30		227	213	194	172	144	107	65	43				

DN	L	
	мм	kg
G 3 ISO 228	647	20,5
	756	23
	865	25
	974	27
	1083	29,5
	1192	32
	1301	34,5
	1519	39,5
	1737	43
	2064	50,2

P2 Номинальная мощность двигателя (...) Номинальная мощность двигателя FK **H** Общая высота напора в м Допуски согласно стандарта ISO 9906, приложение “A”

6SD 19

Погружные электронасосы для глубоких скважин диаметром 6”

calpeda
CREATIVE TECHNOLOGY

Характеристические кривые и тех. характеристики n ≈ 2900 об./мин. Размеры и вес

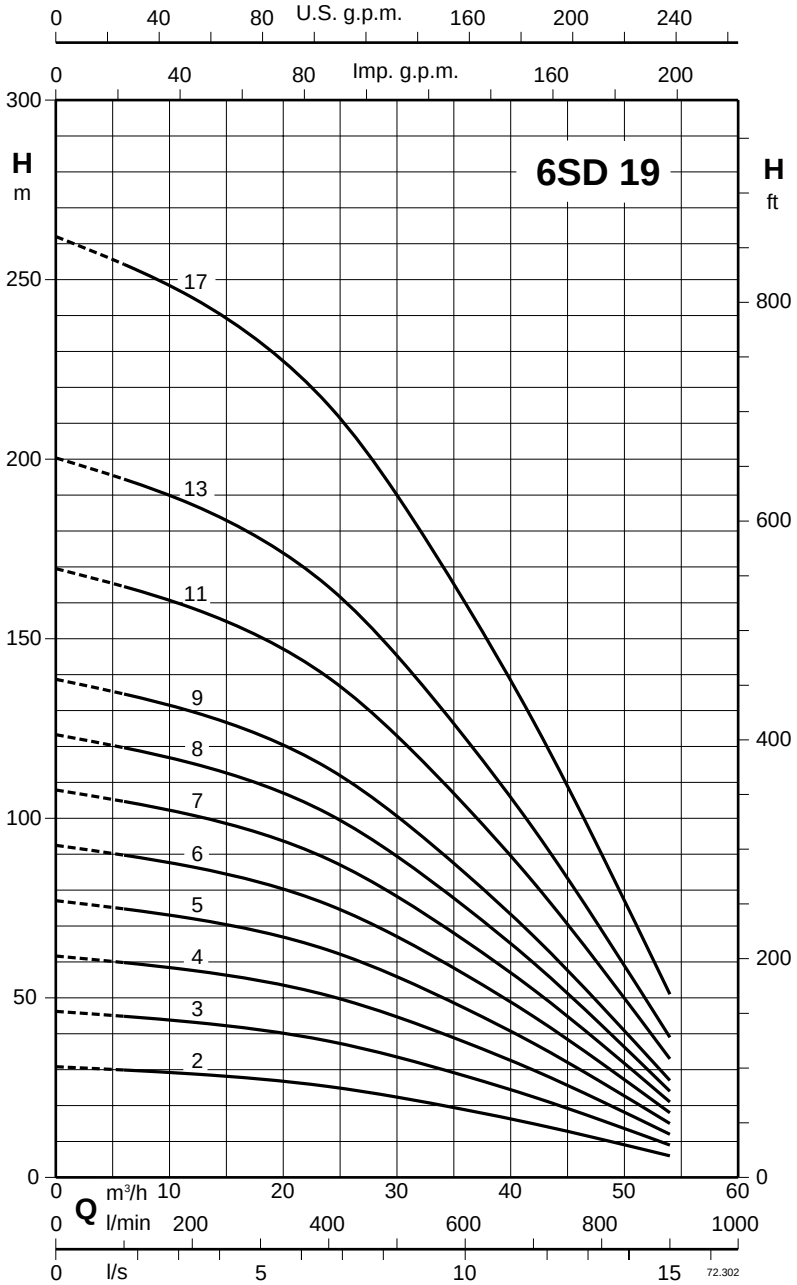

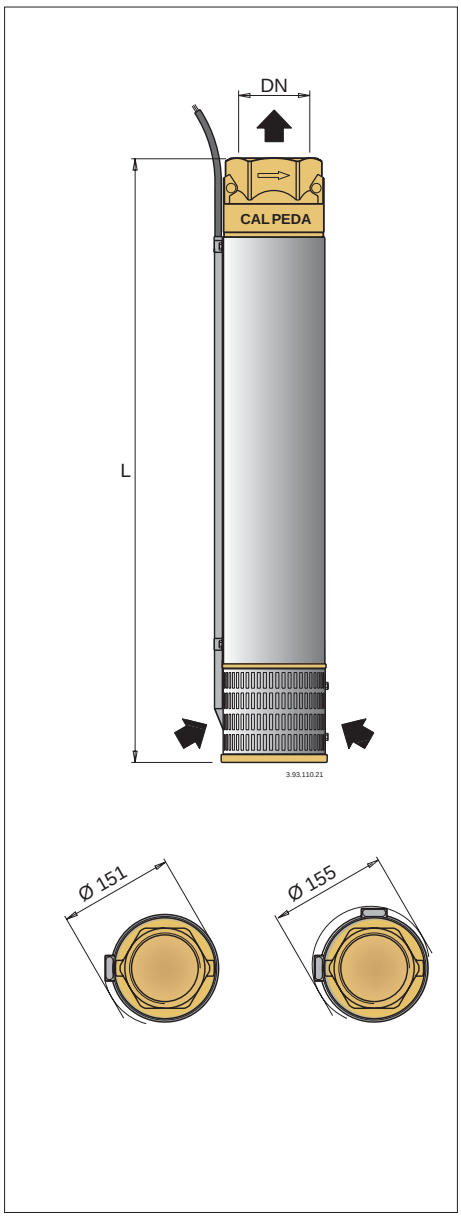

3 ~	P2		Q	n ≈ 2900 об./мин.											
			m³/h	6	12	18	24	30	36	42	48	54			
	kW	HP	l/min	100	200	300	400	500	600	700	800	900			
6SD 19/2	4	5,5	H m	30	29	27	25	22	19	15	10	6			
6SD 19/3	5,5	7,5		45	43	41	38	33	29	23	15	9			
6SD 19/4	7,5	10		60	57	55	50	45	38	30	21	12			
6SD 19/5	9,2	12,5		75	72	69	63	56	47	38	26	15			
6SD 19/6	11	15		90	86	82	75	67	56	45	31	18			
6SD 19/7	13 (15)	17,5 (20)		105	100	96	88	79	66	53	37	21			
6SD 19/8	15	20		120	115	110	101	89	75	60	42	24			
6SD 19/9	15	20		135	130	123	114	100	85	68	47	27			
6SD 19/11	18,5	25		165	158	151	139	123	104	83	58	33			
6SD 19/13	22	30		195	188	179	164	145	122	98	69	39			
6SD 19/17	30	40		255	245	234	215	190	160	127	90	51			

DN	L	
	мм	kg
G 3 ISO 228	538	18
	647	20,5
	756	23
	865	25
	974	27
	1083	29,5
	1192	32
	1301	34,5
	1519	39,5
	1737	43
	2173	53

P2 Номинальная мощность двигателя (...) Номинальная мощность двигателя FK **H** Общая высота напора в м Допуски согласно стандарта ISO 9906, приложение “A”

6SD 20

Погружные электронасосы для глубоких скважин диаметром 6”

calpeda
CREATIVE TECHNOLOGY

Характеристические кривые и тех. характеристики n ≈ 2900 об./мин. Размеры и вес

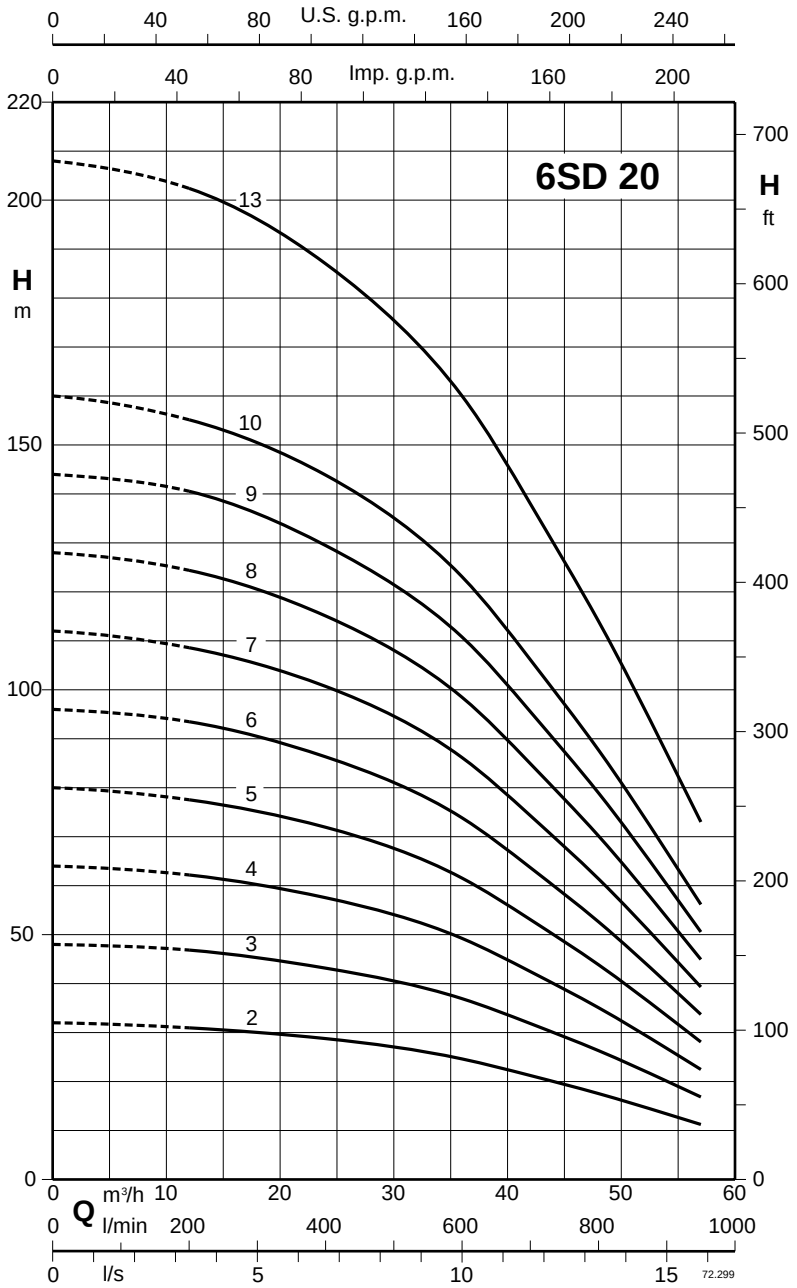

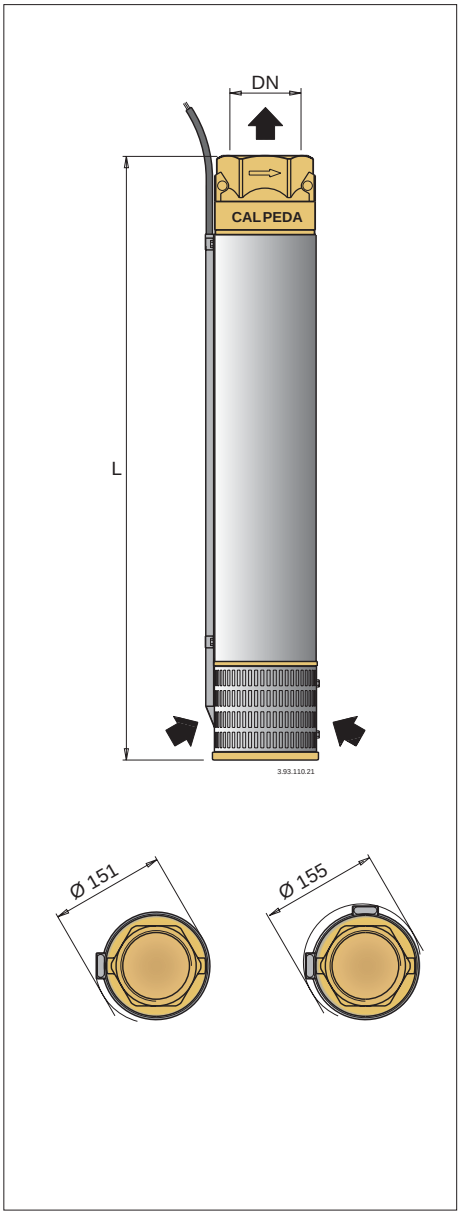

3 ~	P2		Q	n ≈ 2900 об./мин.											
			m³/h	12	18	24	30	36	42	48	54	57			
	kW	HP	l/min	200	300	400	500	600	700	800	900	950			
6SD 20/2	5,5	7,5	H m	31	30	29	28	24	21	17	13	11			
6SD 20/3	7,5	10		46	45	44	42	37	32	26	20	17			
6SD 20/4	9,2	12,5		62	60	58	55	49	42	35	26	22			
6SD 20/5	11	15		77	76	73	68	61	53	44	33	28			
6SD 20/6	13 (15)	17,5 (20)		93	91	87	83	73	63	53	40	34			
6SD 20/7	15	20		108	106	102	96	86	74	61	47	39			
6SD 20/8	18,5	25		124	120	115	110	99	85	70	53	45			
6SD 20/9	18,5	25		140	136	130	124	111	96	79	60	51			
6SD 20/10	22	30		155	151	144	138	123	106	88	67	56			
6SD 20/13	30	40		202	196	188	179	160	138	114	87	73			

DN	L	
	мм	kg
G 3 ISO 228	538	18
	647	20,5
	756	23
	865	25
	974	27
	1083	29,5
	1192	32
	1301	34,5
	1410	36,2
	1737	44,4

P2 Номинальная мощность двигателя (...) Номинальная мощность двигателя FK **H** Общая высота напора в м Допуски согласно стандарта ISO 9906, приложение “A”

SDX

Погружные электронасосы для глубоких скважин диаметром 6” и 8”

calpeda
CREATIVE TECHNOLOGY

Конструкция

Погружные электронасосы **из нержавеющей хромоникелевой стали**, с наружным кожухом для глубоких скважин диаметром 6” (DN 150 мм) и 8” (DN 200 мм).

Рабочие колеса Радиальные 6SDX 13,18,27
Полуосевые 6SDX 45,60 - 8SDX 78,97

Раструб Резьбовой по стандарту ISO 228

Обратный клапан встроен в корпус подающей части.

6-дюймовый насос с наружным кожухом и всасывающая втулка в одном блоке.

Применение

Водоснабжение.
Бытовое и промышленное применение.
В противопожарных установках.
Ирригация.

Эксплуатационные ограничения

Температура воды не более 25°C.
Маскимальное количество песка в воде: 50 г/м³.
Непрерывный режим работы.

Электродвигатель со сменной обмоткой CS 6”,8”,10”

Двухполюсный асихронный двигатель, частота 50 Гц, число оборотов 2900 об./мин.
Водяная сменная обмотка.
Размеры соединительных приспособлений по стандартам NEMA.
Напряжение:
- трехфазный: 230 В; 400 В; 230/400 В; 400/690 В.
Изменение напряжения +6% / -10%.
Пуск, рекомендуемый для мощностей от 7,5 кВт и выше: звезда/треугольник, мягкий старт или статорное сопротивление.
Макс. рабочая температура на обмотке: 80 °C.
Защита класса IP 68.
Температура воды не более 25°C:
Максимальное количество пусков: 15 для двигателей 6-8 дюйма и 10 для двигателей 10 дюймов в час через одинаковые промежутки времени.
Охлаждение: минимальная скорость потока 16 см/сек. для двигателей 6 дюйма и 20 см/сек. для двигателей 8-10 дюймов
Исполнения под другие напряжения и частоты по требованию.

Кабель	Двигатель 400В - 50Гц	Сечение	Длина
	6CS 4 ÷ 22 кВт	3 x 1 x 4 мм²	3,5 м
	6CS 26 - 30 кВт	3 x 1 x 6 мм²	3,5 м
	8CS 37 - 45 кВт	3 x 1 x 10 мм²	4 м
	8CS 51 ÷ 59 кВт	3 x 1 x 16 мм²	4 м
	8CS 66 - 75 кВт	3 x 1 x 25 мм²	4 м
	8CS 92 кВт	3 x 1 x 35 мм²	4 м
	10CS 110 кВт	3 x 1 x 50 мм²	4 м

Конструкционные материалы

Часть	6SDX	6SDX..N	8SDX..N
Наружный кожух Всасывающая втулка	Сталь Cr-Ni AISI 304	Сталь Cr-Ni-Mo AISI 316	
Верхняя крышка	Сталь Cr-Ni-Mo AISI 316		-
Фильтр Корпус подающ. части Клапан в сборе	Сталь Cr-Ni-Mo AISI 316		
Уплотнит. кольцо клапана	NBR		
Вал	Сталь Cr-Ni-Mo AISI 316		Сталь Cr-Ni-Mo AISI 329
Муфта в сборе	Сталь Cr-Ni-Mo AISI 316/329		
Диффузор Рабочее колесо Корпус ступеней	Сталь Cr-Ni AISI 304	Сталь Cr-Ni-Mo AISI 316	
Уплотнит. кольца	Тефлон (PTFE)		
Направляющий подшипник	NBR		
Кабельная накладка Винты	Сталь Cr-Ni-Mo AISI 316		

CS Двигатель

Часть	6”, 8”, 10”
Наружный каркас	Сталь Cr-Ni AISI 304 (Лист. металл FE P01 двигат. 10”)
Опоры	Чугун GJL 200 EN 1561
Вал	Сталь Cr AISI 420 термообработанная
Осевой подшипник	Колеблюещиеся пластины
Направляющий подшипник	Графит (бронза для двигат. 8” мощ. 51 - 59 -66 кВт)

Специальные исполнения под заказ

- для работы с другими напряжениями
- для работы с частотой 60 Гц
- Двигатель FK

Маркировка

6 SDX 13 / 17 N

Диаметр скважины в дюймах
Серия
Идентификация ступеней
Число ступеней
Исполнение из стали Cr Ni Mo AISI 316

SDX

Погружные электронасосы для глубоких скважин диаметром 6” и 8”

calpeda
CREATIVE TECHNOLOGY

Область применения n ≈ 2900 об./мин.

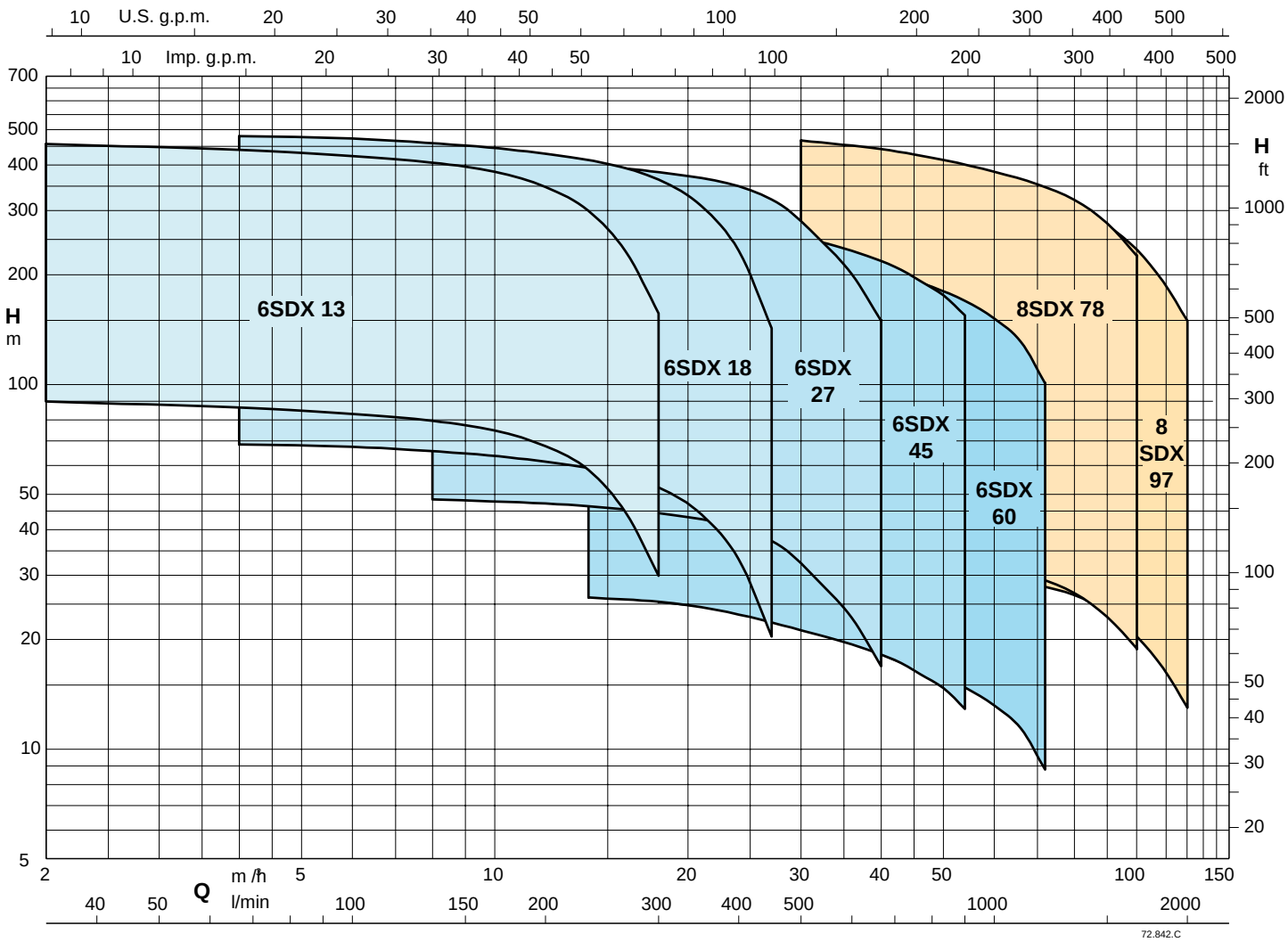

6SDX 13

Погружные электронасосы для глубоких скважин диаметром 6”

calpeda
CREATIVE TECHNOLOGY

Характеристические кривые и тех. характеристики n ≈ 2900 об./мин. Размеры и вес

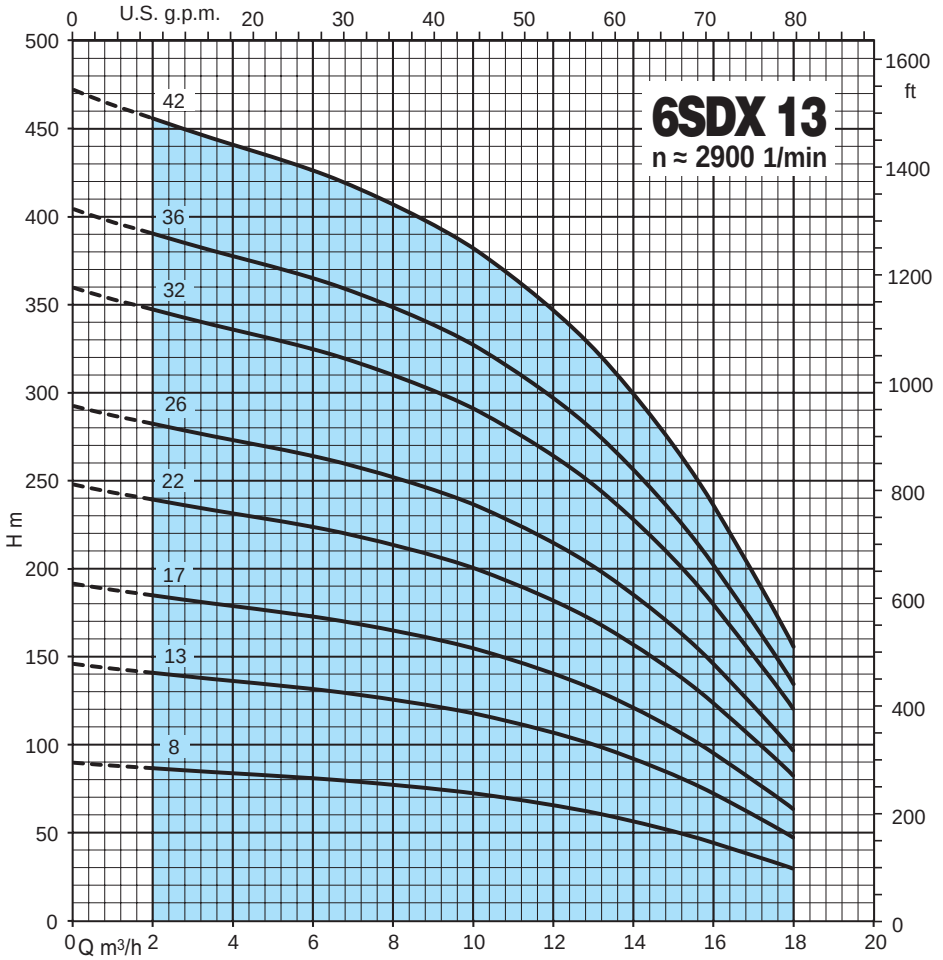

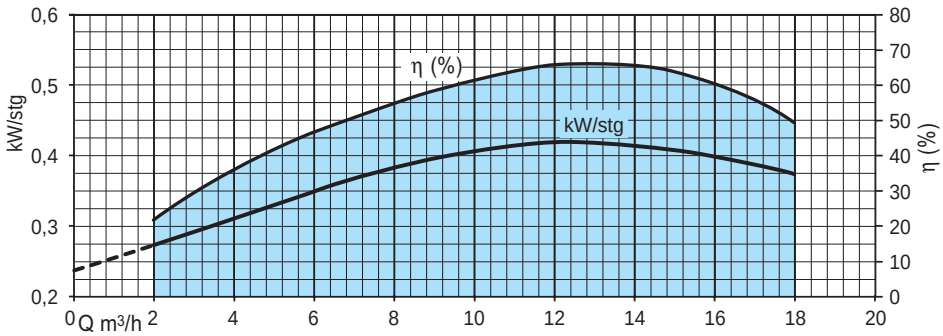

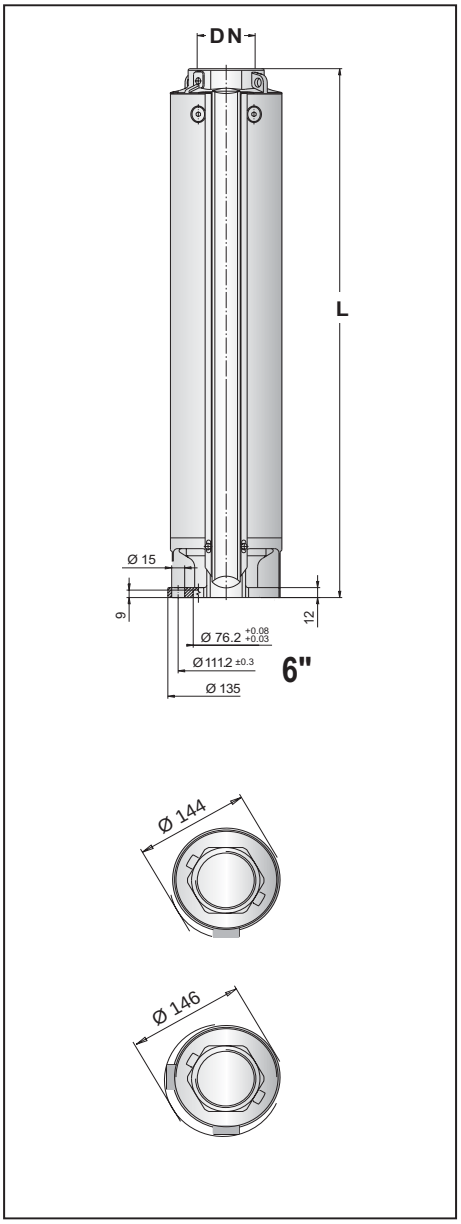

3 ~	P2		Q	n ≈ 2900 об./мин.										
			m³/h	0	2	4	6	8	10	12	14	16	18	
	kW	HP	l/min	0	33,3	66,6	100	133	166	200	233	266	300	
6SDX 13/8	4	5.5		89,7	86,7	83,8	81,1	77,5	72,7	66,3	57,1	45	29,7	
6SDX 13/13	5.5	7.5		146	141	136	132	126	118	108	92,9	73	48,3	
6SDX 13/17	7.5	10		191	184	178	172	165	154	141	121	95,5	63,1	
6SDX 13/22	9.2	12.5		247	239	231	223	213	200	182	157	124	81,7	
6SDX 13/26	11	15	**H**	292	282	273	264	252	236	215	186	146	96,6	
6SDX 13/32	15	20	m	359	347	335	325	310	291	265	229	180	119	
6SDX 13/36	15	20		404	390	377	365	349	327	298	257	202	134	
6SDX 13/42	18.5	25		471	455	440	426	407	382	348	300	236	156	

DN	L	6SDX
	мм	kg
	446	13
	596	16.5
	716	19.5
Rp	866	23
2” 1/2	986	26
	1166	30.5
	1286	33.5
	1466	38

P2 Номинальная мощность двигателя (...) Номинальная мощность двигателя FK **H** Общая высота напора в м Допуски согласно стандарта ISO 9906, приложение “A”

6SDX 18

Погружные электронасосы для глубоких скважин диаметром 6”

calpeda
CREATIVE TECHNOLOGY

Характеристические кривые и тех. характеристики n ≈ 2900 об./мин. Размеры и вес

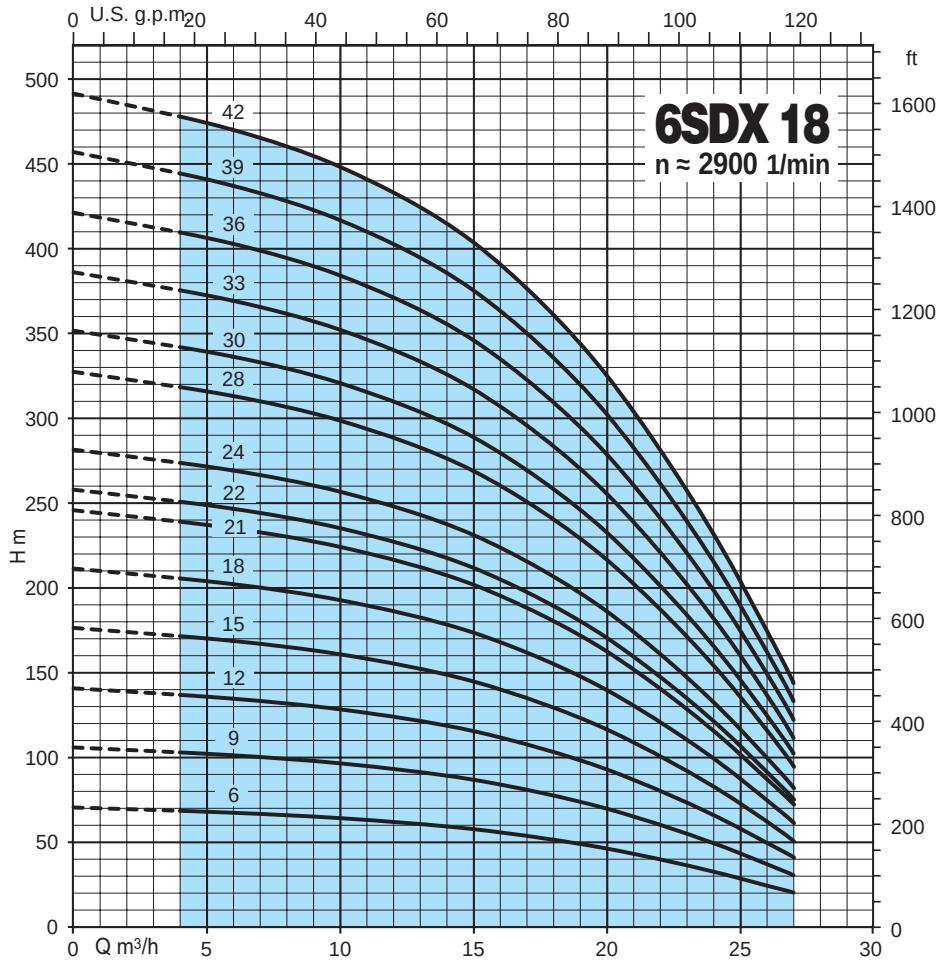

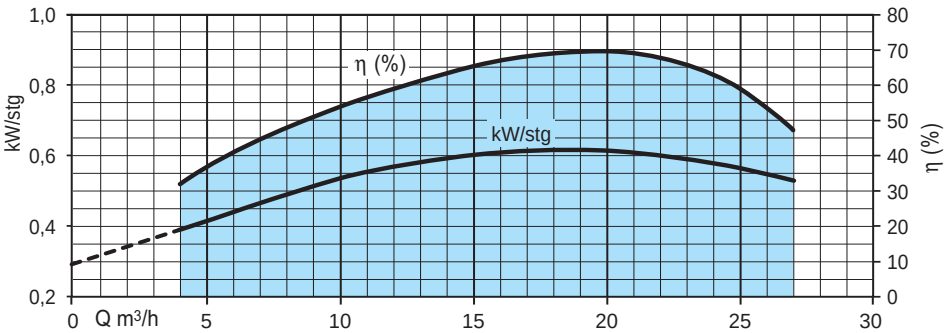

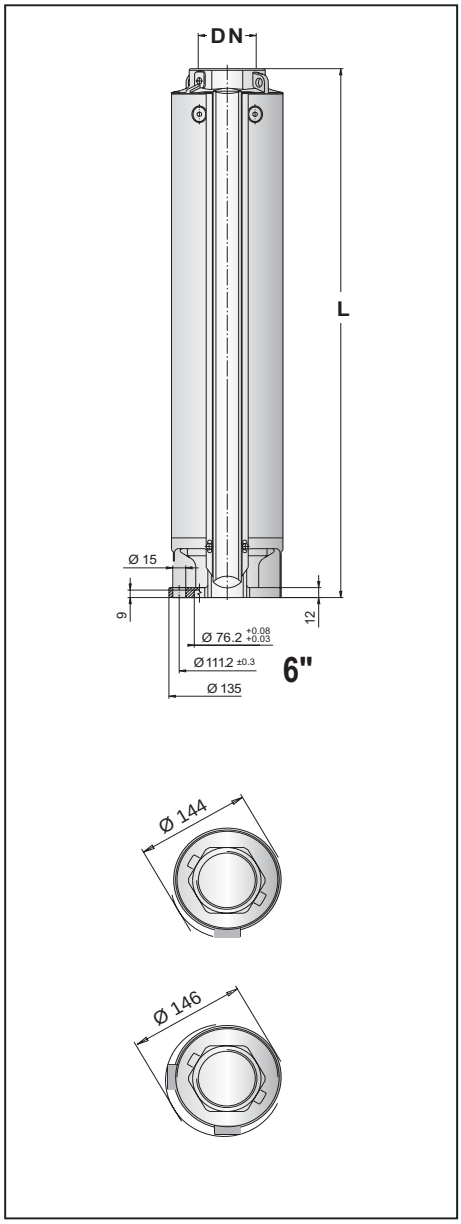

3 ~	P2		Q	n ≈ 2900 об./мин.										
			m³/h	0	4	6	9	12	15	18	21	24	27	
	kW	HP	l/min	0	66,6	100	150	200	250	300	350	400	450	
6SDX 18/6	4	5.5		70,1	68,3	67,1	64,9	61,9	57,6	51,5	43,3	32,9	20,5	
6SDX 18/9	5.5	7.5		105	102	101	97,3	92,8	86,4	77,3	64,9	49,4	30,8	
6SDX 18/12	7.5	10		140	137	134	130	124	115	103	86,6	65,9	41	
6SDX 18/15	9.2	12.5		175	171	168	162	155	144	129	108	82,3	51,3	
6SDX 18/18	11	15		210	205	201	195	186	173	155	130	98,8	61,5	
6SDX 18/21	13 (15)	17,5 (20)		245	239	235	227	217	202	180	152	115	71,8	
6SDX 18/22	15	20	**H**	257	250	246	238	227	211	189	159	121	75,2	
6SDX 18/24	15	20	m	280	273	269	259	247	230	206	173	132	82	
6SDX 18/28	18.5	25		327	319	313	303	289	269	240	202	154	95,7	
6SDX 18/30	18.5	25		350	341	336	324	309	288	258	216	165	103	
6SDX 18/33	22	30		385	376	369	357	340	317	283	238	181	113	
6SDX 18/36	22	30		420	410	403	389	371	345	309	260	198	123	
6SDX 18/39	26 (30)	35 (40)		455	444	436	422	402	374	335	281	214	133	
6SDX 18/42	26 (30)	35 (40)		491	478	470	454	433	403	361	303	231	144	

DN	L	6SDX
	MM	kg
	431	12
	543.5	14.5
	656	16.5
	768.5	19
	881	21.5
Rp	993.5	24
2” 1/2	1031	25
	1106	26.5
	1256	30
	1331	31.5
	1443.5	34
	1556	36.5
	1668	39
	1853	42

P2 Номинальная мощность двигателя (...) Номинальная мощность двигателя FK **H** Общая высота напора в м Допуски согласно стандарта ISO 9906, приложение “A”

6SDX 27

Погружные электронасосы для глубоких скважин диаметром 6”

calpeda
CREATIVE TECHNOLOGY

Характеристические кривые и тех. характеристики n ≈ 2900 об./мин. Размеры и вес

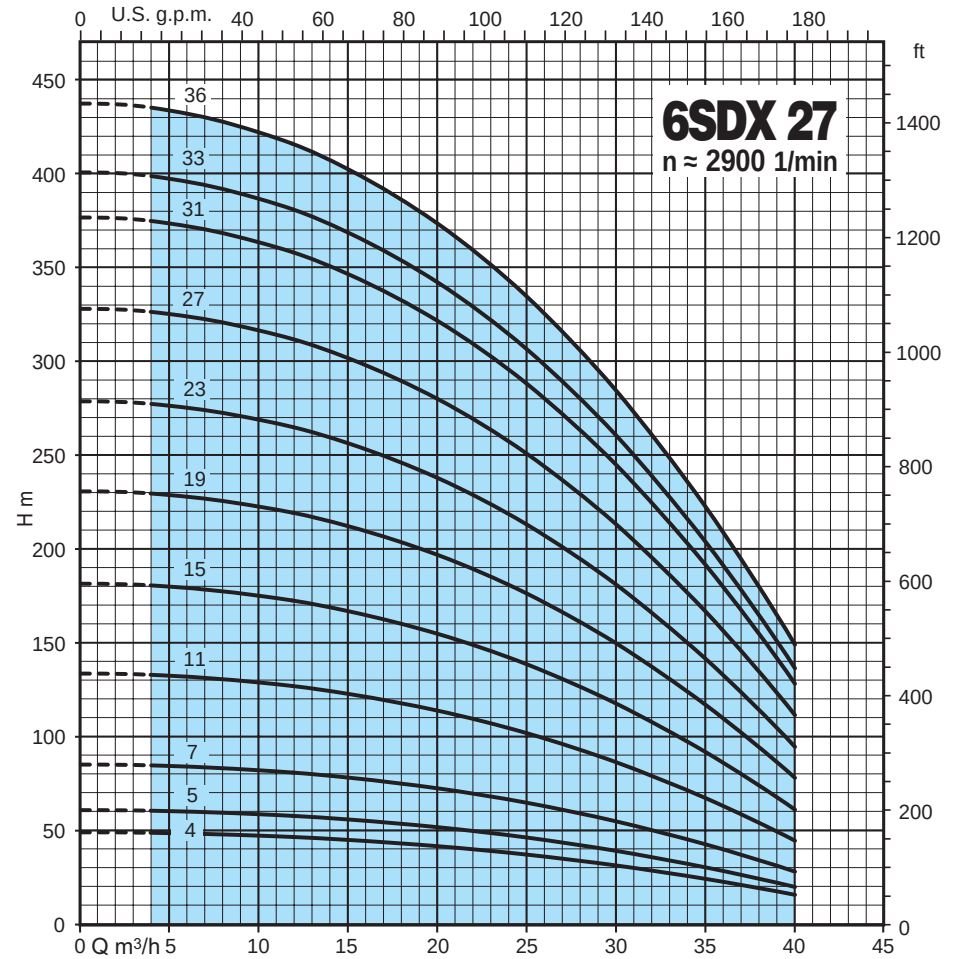

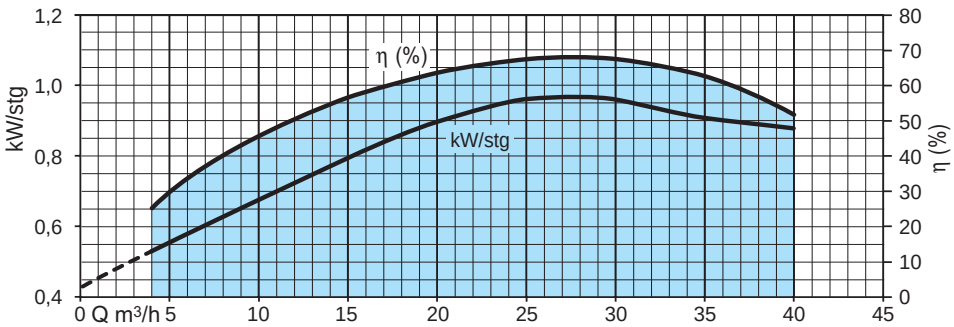

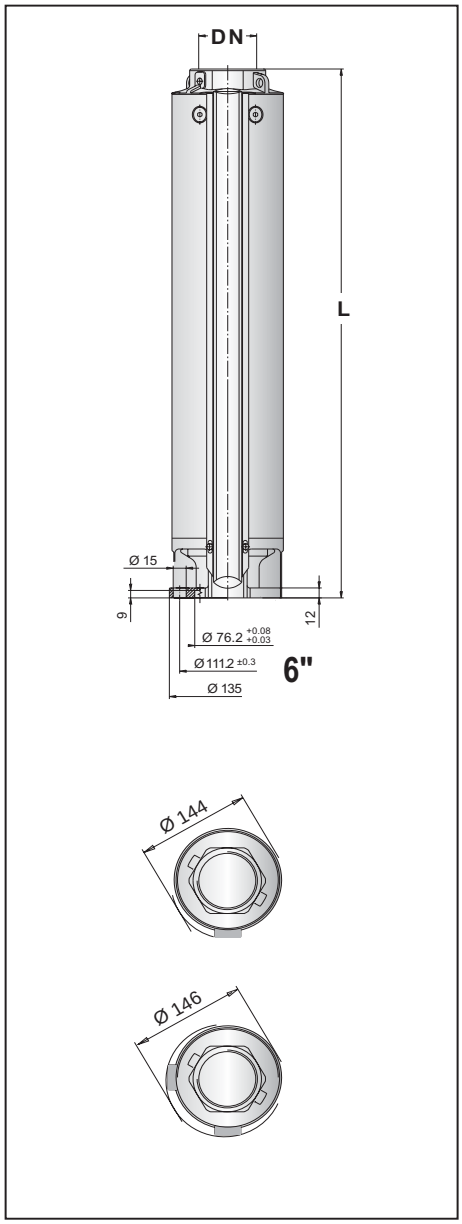

3 ~	P2		Q	n ≈ 2900 об./мин.										
			m³/h	0	4	8	12	16	20	24	28	32	36	40
	kW	HP	l/min	0	66,6	133	200	266	333	400	466	533	600	666
6SDX 27/4	4	5.5		48,4	48,2	48	46,4	43,8	41	38,1	33,4	28	22,8	16
6SDX 27/5	5.5	7.5		60,5	60,2	60	58	54,7	51,2	47,6	41,8	35	28,5	20
6SDX 27/7	7.5	10		84,7	84,3	84	81,2	76,6	71,7	66,6	58,5	49	39,9	28
6SDX 27/11	11	15		134	133	131	127	121	114	105	93,2	79,7	63,9	45,8
6SDX 27/15	15	20		183	181	178	173	165	156	143	127	109	87,1	62,5
6SDX 27/19	18.5	25	**H**	231	230	226	219	209	197	181	161	138	110	79,2
6SDX 27/23	22	30	m	280	278	273	265	253	239	219	195	167	134	95,8
6SDX 27/27	26 (30)	35 (40)		329	326	321	311	297	281	257	229	196	157	113
6SDX 27/31	30	40		377	375	369	357	341	322	295	263	225	180	129
6SDX 27/33	(37)	(50)		402	399	392	380	363	343	314	280	239	192	138
6SDX 27/36	(37)	(50)		438	435	428	415	397	374	343	305	261	209	150

DN	L	6SDX
	MM	kg
	412	11.5
	458.5	12.5
	551.5	14.5
	737.5	18.5
Rp	923.5	22.5
3”	1109.5	26
	1295.5	30
	1481.5	34
	1667.5	38
	1760	40
	1899.5	43

P2 Номинальная мощность двигателя (...) Номинальная мощность двигателя FK **H** Общая высота напора в м Допуски согласно стандарта ISO 9906, приложение “A”

6SDX 45

Погружные электронасосы для глубоких скважин диаметром 6”

calpeda
CREATIVE TECHNOLOGY

Характеристические кривые и тех. характеристики n ≈ 2900 об./мин. Размеры и вес

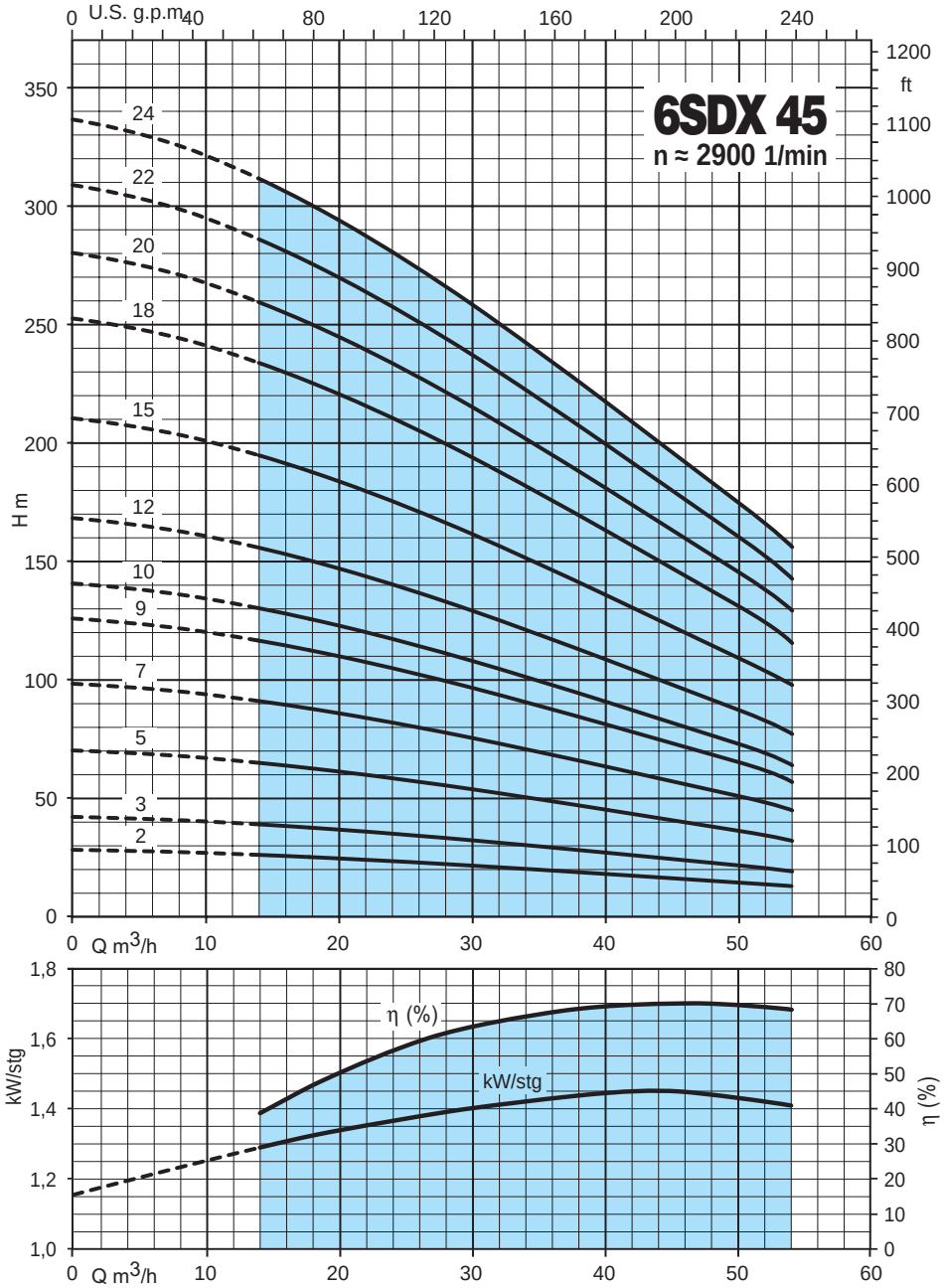

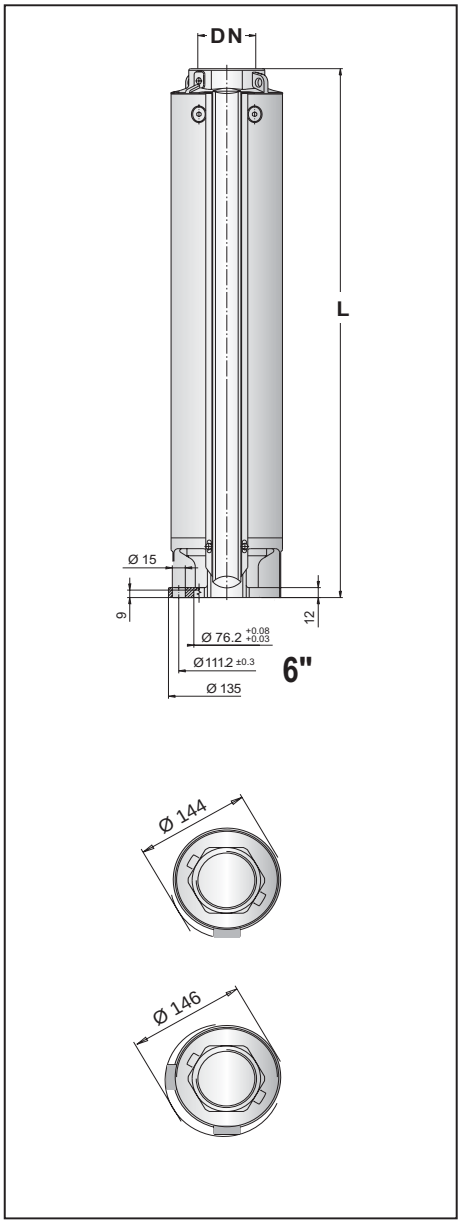

3 ~	P2		Q	n ≈ 2900 об./мин.											
			m³/h	0	14	18	22	26	30	34	38	42	46	50	54
	kW	HP	l/min	0	233	300	366	433	500	566	633	700	766	833	900
6SDX 45/2	4	5.5		28	25,9	25	23,9	22,8	21,5	20,2	18,8	17,4	16	14,5	13
6SDX 45/3	5.5	7.5		42	38,9	37,5	35,9	34,2	32,3	30,3	28,1	26,1	24,1	21,8	19,5
6SDX 45/5	7.5	10		70	64,8	62,5	59,8	57	53,8	50,4	46,9	43,5	40,1	36,4	32,5
6SDX 45/7	11	15		98	90,7	87,5	83,7	79,8	75,3	70,6	65,6	61	56,1	50,9	45,5
6SDX 45/9	13 (15)	17,5 (20)		126	117	113	108	103	96,8	90,8	84,4	78,4	72,2	65,4	58,5
6SDX 45/10	15	20	**H**	140	130	125	120	114	108	101	93,8	87,1	80,2	72,7	65
6SDX 45/12	18.5	25	m	168	156	150	144	137	129	121	113	105	96,2	87,3	78
6SDX 45/15	22	30		210	194	188	179	171	161	151	141	131	120	109	97,5
6SDX 45/18	26 (30)	35 (40)		252	233	225	215	205	194	182	169	157	144	131	117
6SDX 45/20	30	40		280	259	250	239	228	215	202	188	174	160	145	130
6SDX 45/22	(37)	(50)		308	285	275	263	251	237	222	206	192	176	160	143
6SDX 45/24	(37)	(50)		336	311	300	287	274	258	242	225	209	192	175	156

DN	L	6SDX
	мм	kg
	365.5	11
	458.5	13.5
	644.5	18
	830.5	22.5
Rp	1016.5	27
3”	1109.5	29.5
	1295.5	34
	1574.5	40.5
	1853.5	47.5
	2039.5	52
	2225.5	56.5
	2411	61

P2 Номинальная мощность двигателя (...) Номинальная мощность двигателя FK **H** Общая высота напора в м Допуски согласно стандарта ISO 9906, приложение “A”

6SDX 60

Погружные электронасосы для глубоких скважин диаметром 6”

calpeda
CREATIVE TECHNOLOGY

Характеристические кривые и тех. характеристики n ≈ 2900 об./мин. Размеры и вес

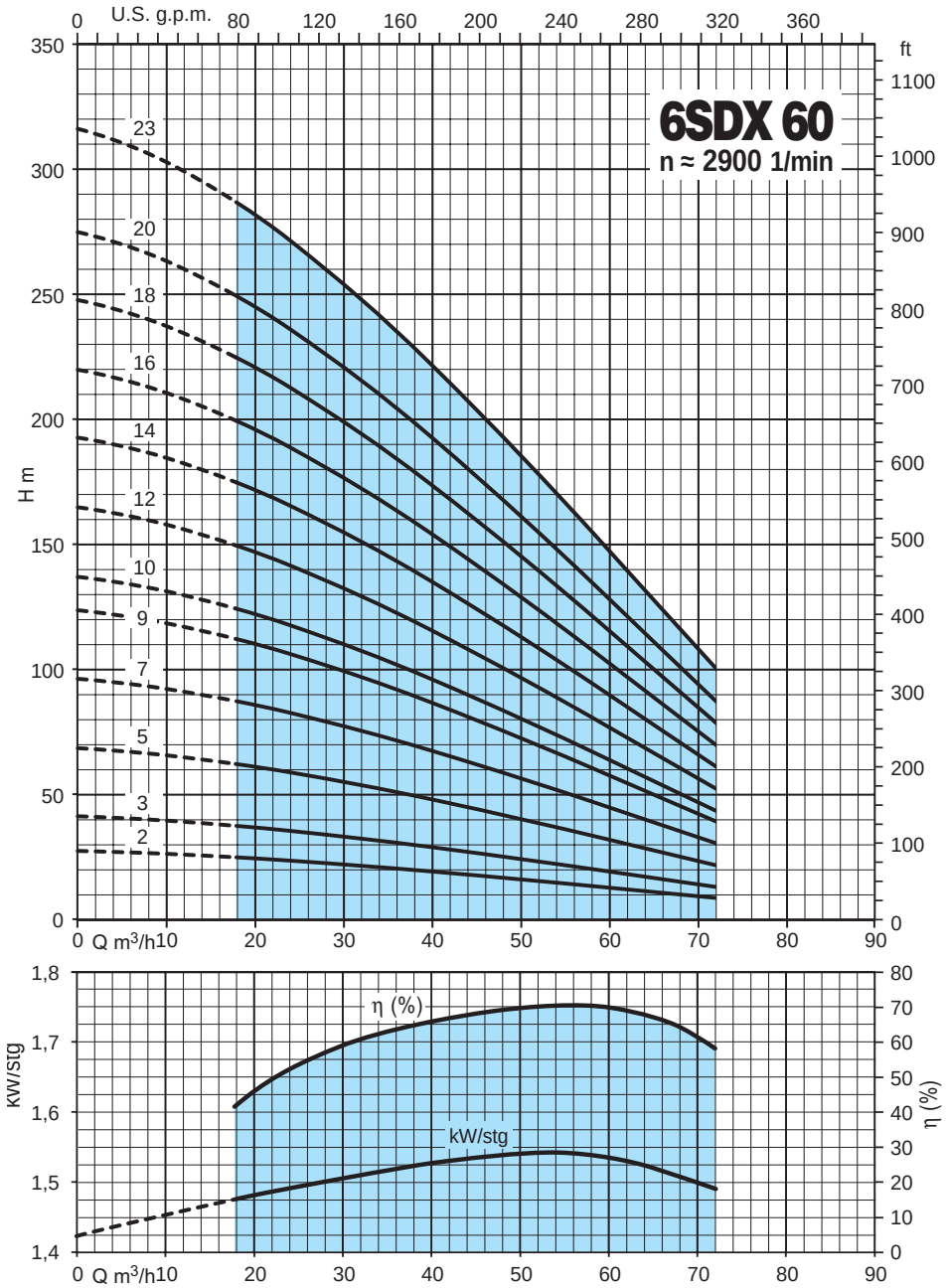

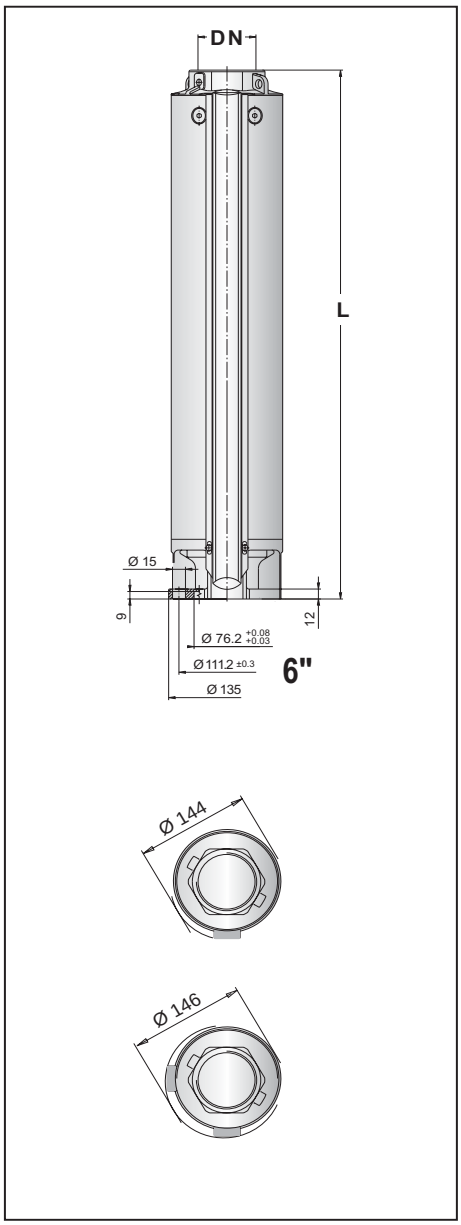

3 ~	P2		Q	n ≈ 2900 об./мин.										
			m³/h	0	18	24	30	36	42	48	54	60	66	72
	kW	HP	l/min	0	300	400	500	600	700	800	900	1000	1100	1200
6SDX 60/2	4	5.5		27,6	24,6	23,6	21,8	20	n ≈ 2900 об./мин.				10,8	8,8
6SDX 60/3	5.5	7.5		41,4	36,9	35,4	32,7	30,3	27,6	25,2	22,5	19,2	16,2	13,2
6SDX 60/5	7.5	10		69	61,5	59	54,5	50,5	46	42	37,5	32	27	22
6SDX 60/7	11	15		95,9	87	82,5	77,2	71,5	65,3	58,7	51,9	44,9	37,7	30,9
6SDX 60/9	15	20		123	112	106	99,2	92	83,9	75,5	66,7	57,7	48,5	39,7
6SDX 60/10	15	20	**H**	137	124	118	110	102	93,3	83,9	74,1	64,1	53,9	44,1
6SDX 60/12	18.5	25	m	164	149	141	132	123	112	101	89	77	64,7	53
6SDX 60/14	22	30		192	174	165	154	143	131	117	104	89,8	75,5	61,8
6SDX 60/16	26 (30)	35 (40)		219	199	189	176	163	149	134	119	103	86,3	70,6
6SDX 60/18	30	40		247	224	212	198	184	168	151	133	115	97	79,4
6SDX 60/20	(37)	(50)		274	249	236	220	204	187	168	148	128	108	88,3
6SDX 60/23	(37)	(50)		315	286	271	254	235	214	193	171	148	124	101

DN	L	6SDX
	MM	kg
	365.5	11.5
	458.5	13.5
	644.5	18
	830.5	23
Rp	1016.5	27.5
3”	1109.5	30
	1295.5	34.5
	1481.5	39
	1667.5	44
	1853.5	48.5
	2040	52
	2318	60

P2 Номинальная мощность двигателя (...) Номинальная мощность двигателя FK **H** Общая высота напора в м Допуски согласно стандарта ISO 9906, приложение “A”

8SDX 78

Погружные электронасосы для глубоких скважин диаметром 8”

calpeda
CREATIVE TECHNOLOGY

Характеристические кривые и тех. характеристики n ≈ 2900 об./мин. Размеры и вес

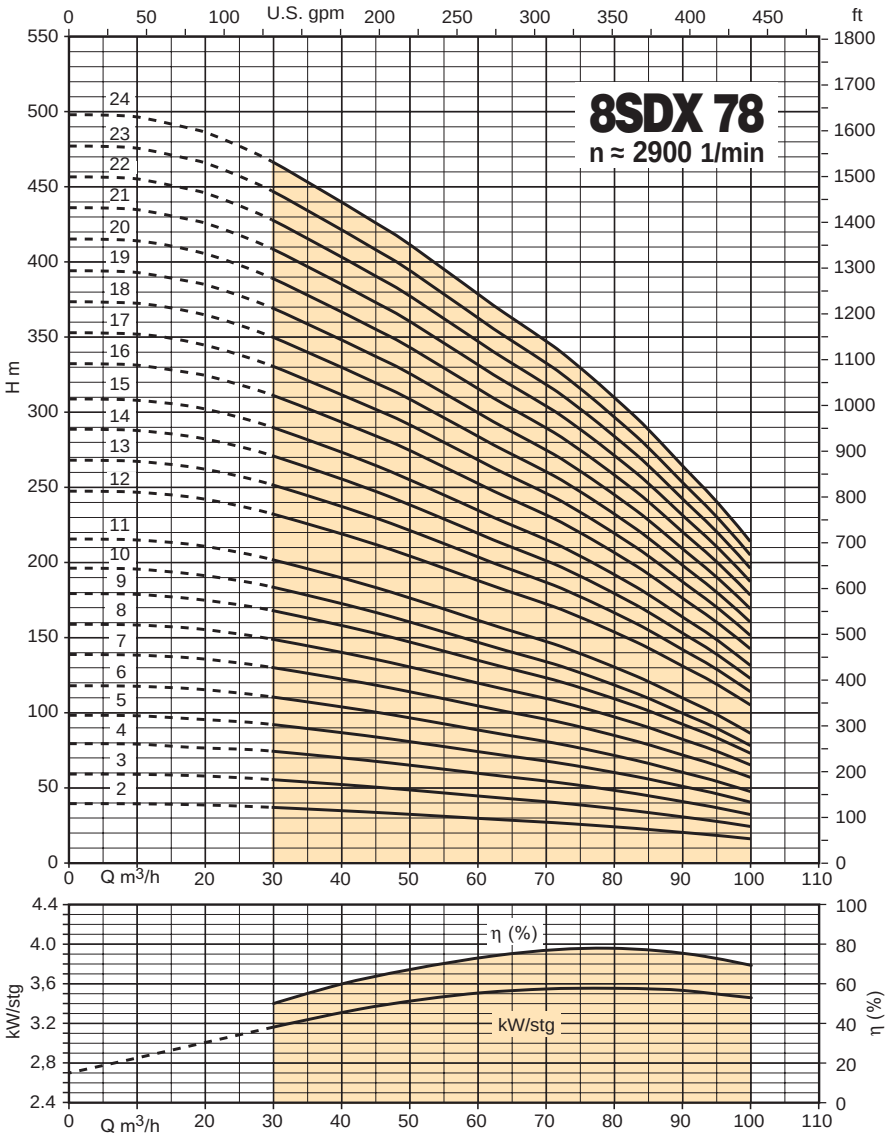

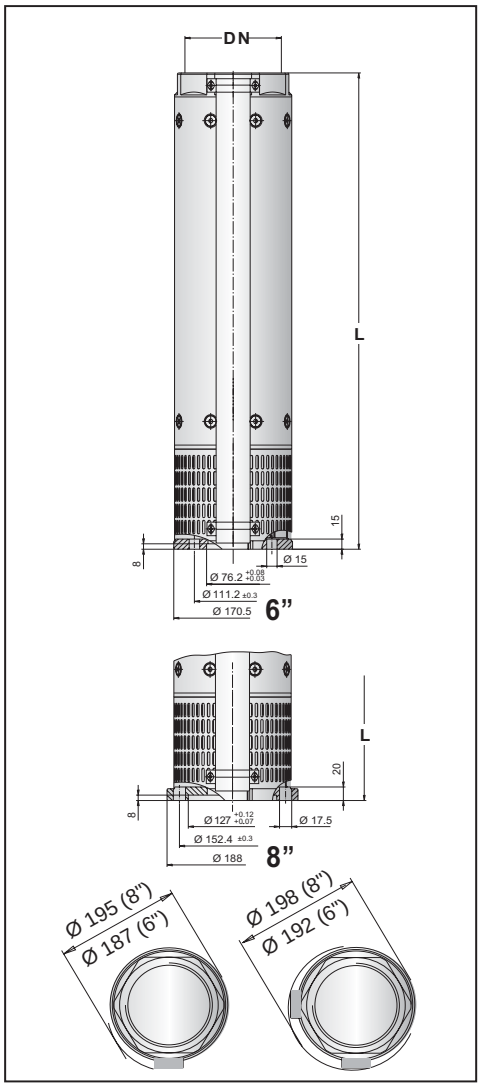

3 ~	P2		Q	n ≈ 2900 об./мин.										
			m³/h	0	30	40	50	60	70	80	90	100		
	kW	HP	l/min	0	500	666	833	1000	1166	1333	1500	1666		
8SDX 78/2N	7,5	10	H m	39,9	37,1	34,9	32,6	29,7	27,1	24,3	20,4	16,3		
8SDX 78/3N	11	15		59,8	55,7	52,3	48,9	44,6	40,7	36,4	30,6	24,4		
8SDX 78/4N	15	20		79,7	74,3	69,7	65,1	59,4	54,3	48,6	40,9	32,6		
8SDX 78/5N	18.5	25		99,6	92,9	87,1	81,4	74,3	67,9	60,7	51,1	40,7		
8SDX 78/6N	22	30		120	111	105	97,7	89,1	81,4	72,9	61,3	48,9		
8SDX 78/7N	26 (30)	35 (40)		140	130	122	114	104	95	85	71,5	57		
8SDX 78/8N	30	40		156	146	138	128	117	107	94,5	80	63,3		
8SDX 78/9N	30	40		176	164	155	144	132	120	106	90	71,2		
8SDX 78/10N	37	50		195	183	173	160	147	134	118	100	79,1		
8SDX 78/11N	37	50		215	201	190	176	162	147	130	110	87		
8SDX 78/12N	45	60		248	232	218	203	187	171	154	130	105		
8SDX 78/13N	51 (55)	70 (75)		268	251	237	220	203	185	166	141	114		
8SDX 78/14N	51 (55)	70 (75)		289	271	255	237	218	200	179	152	122		
8SDX 78/15N	55	75		310	290	273	254	234	214	192	163	131		
8SDX 78/16N	59 (75)	80 (100)		332	312	293	274	252	232	206	176	143		
8SDX 78/17N	66 (75)	90 (100)		353	332	311	292	268	247	219	187	152		
8SDX 78/18N	66 (75)	90 (100)		374	351	329	309	284	261	232	198	161		
8SDX 78/19N	75	100		394	371	348	326	299	276	245	209	170		
8SDX 78/20N	75	100		415	390	366	343	315	290	258	220	179		
8SDX 78/21N	75	100		436	409	385	361	331	304	271	231	187		
8SDX 78/22N	92	125		457	428	403	378	347	318	284	242	196		
8SDX 78/23N	92	125		478	448	422	395	363	333	297	253	205		
8SDX 78/24N	92	125		499	467	440	412	379	347	310	264	214		

DN	L	8SDX
	мм	kg
Rp 5”	644	31.5
	770	36.5
	896	41.5
	1022	46.5
	1148	51
	1274	56
	1400	61
	1526	66
	1652	71
	1778	76
	1909	82
	2035	87
	2161	92
	2287	97
	2413	101.5
	2539	106.5
	2665	111.5
	2791	116.5
	2917	121
	3043	126
	3169	131
	3295	136
	3421	141

P2 Номинальная мощность двигателя (...) Номинальная мощность двигателя FK **H** Общая высота напора в м Допуски согласно стандарта ISO 9906, приложение “A”

8SDX 97

Погружные электронасосы для глубоких скважин диаметром 8”

calpeda
CREATIVE TECHNOLOGY

Характеристические кривые и тех. характеристики n ≈ 2900 об./мин. Размеры и вес

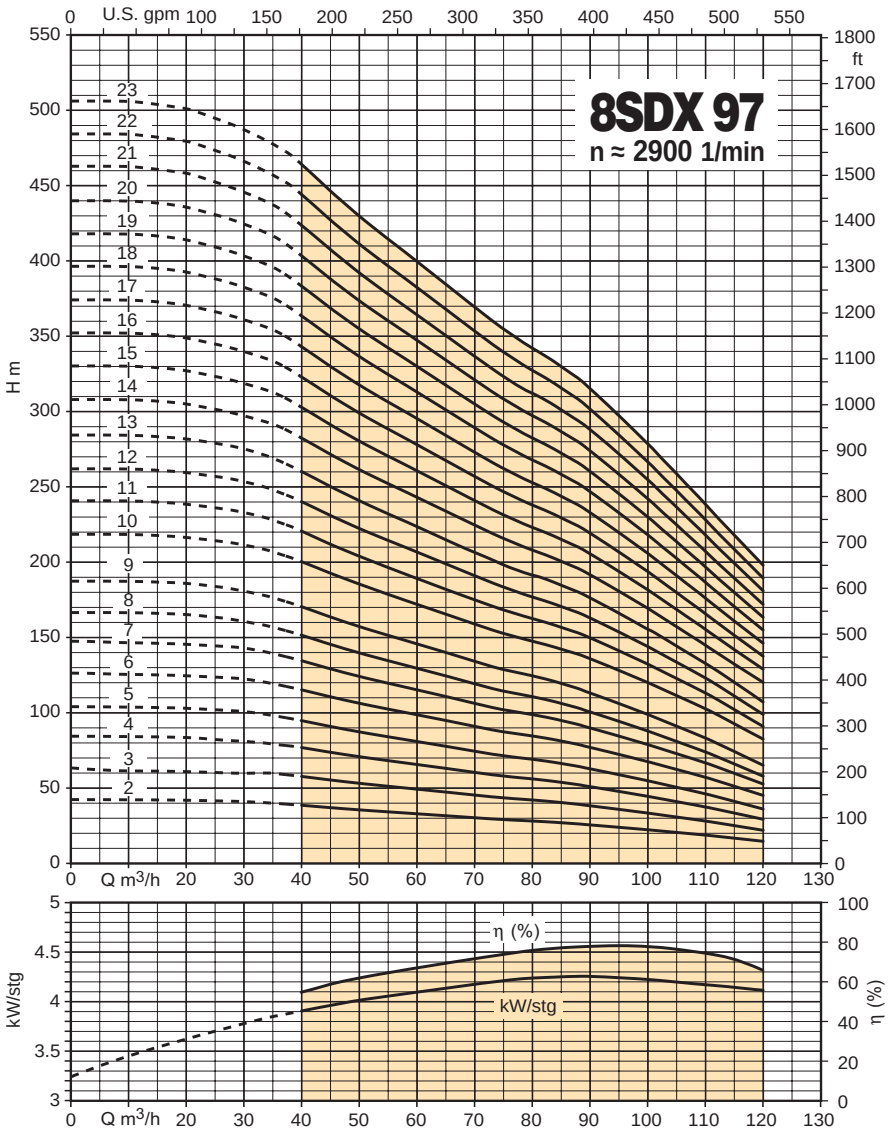

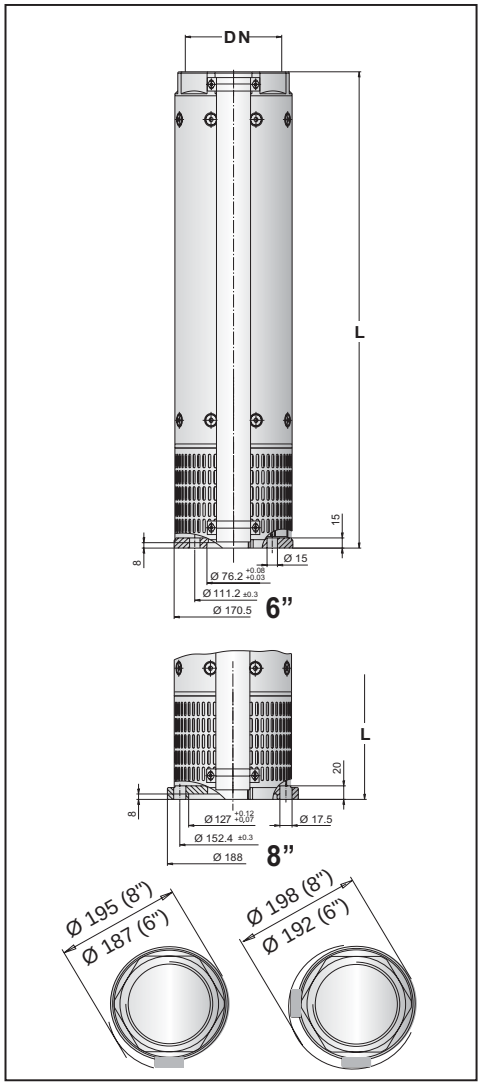

3 ~	P2		Q	n ≈ 2900 об./мин.										
			m³/h	0	40	50	60	70	80	90	100	110	120	
	kW	HP	l/min	0	666	833	1000	1166	1333	1500	1666	1833	2000	
8SDX 97/2N	9.2	12.5		41,2	38,6	35,2	32,2	29,8	27,8	24,8	21,8	18,6	14,8	
8SDX 97/3N	13 (15)	17,5 (20)		61,8	57,9	52,8	48,3	44,7	41,7	37,2	32,7	27,9	22,2	
8SDX 97/4N	18.5	25		82,4	77,2	70,4	64,4	59,6	55,6	49,6	43,6	37,2	29,6	
8SDX 97/5N	22	30		103	96,5	88	80,5	74,5	69,5	62	54,5	46,5	37	
8SDX 97/6N	26 (30)	35 (40)		125	113	105	96,7	89	82,7	75	66,3	55	44	
8SDX 97/7N	30	40		146	132	123	113	104	96,4	87,5	77,4	64,2	51,3	
8SDX 97/8N	37	50		167	151	140	129	119	110	100	88,4	73,3	58,7	
8SDX 97/9N	37	50		188	170	158	145	134	124	113	99,5	82,5	66	
8SDX 97/10N	45	60		219	200	185	172	158	147	135	119	102	83,1	
8SDX 97/11N	51 (55)	70 (75)		241	220	204	189	174	162	149	131	112	91,4	
8SDX 97/12N	51 (55)	70 (75)		263	240	222	206	190	176	162	143	122	99,7	
8SDX 97/13N	55	75	**H**	285	260	241	223	206	191	176	155	132	108	
8SDX 97/14N	59 (75)	80 (100)	m	309	281	262	242	224	208	191	169	144	120	
8SDX 97/15N	66 (75)	90 (100)		331	302	279	261	240	222	205	182	156	129	
8SDX 97/16N	75	100		353	322	298	278	256	237	219	194	166	138	
8SDX 97/17N	75	100		375	342	317	295	272	251	233	206	176	147	
8SDX 97/18N	92	125		397	362	335	313	288	266	246	218	187	155	
8SDX 97/19N	92	125		419	382	354	330	304	281	260	230	197	164	
8SDX 97/20N	92	125		440	403	374	348	322	298	274	244	209	173	
8SDX 97/21N	92	125		462	424	393	365	338	313	288	257	219	182	
8SDX 97/22N	110	150		484	444	411	383	354	328	301	269	230	190	
8SDX 97/23N	110	150		507	464	430	400	370	343	315	281	240	199	

DN	L	8SDX
	мм	kg
Rp 5”	644	31.5
	770	36.5
	896	41.5
	1022	46
	1148	51
	1274	56
	1400	61
	1526	66
	1657	72
	1783	77
	1909	82
	2035	87
	2161	92
	2287	97
	2413	102
	2539	106.5
	2665	111.5
	2791	116.5
	2917	121
	3043	126
	3169	131
	3295	136

33

P2 Номинальная мощность двигателя (...) Номинальная мощность двигателя FK **H** Общая высота напора в м Допуски согласно стандарта ISO 9906, приложение “A”

SDS Погружные электронасосы для глубоких скважин диаметром 6”, 8” и 10”

calpeda CREATIVE TECHNOLOGY

Конструкция

Погружные электронасосы для глубоких скважин диаметром 4” (DN 100 мм), 6” (DN 150 мм), 8” (DN 200 мм) и 10” (DN 250 мм).

Рабочие колеса: Полуосевые

Раструб: Резьбовой по стандарту ISO 228 для мод. 6SDS
Фланцевый, контрфланцы крепятся сваркой внахлестку для мод. 8SDS, 10SDS

Обратный клапан встроен в корпус подающей части.

Применение

Водоснабжение.
Бытовое и промышленное применение.
В противопожарных установках.
Ирригация.

Эксплуатационные ограничения

Температура воды не более 25°C
Максимальное количество песка в воде: 100 г/м3.
Непрерывный режим работы.

Электродвигатель со сменной обмоткой CS 6”,8”,10”

Двухполюсный асихронный двигатель, частота 50 Гц, число оборотов 2900 об./мин.
Водяная сменная обмотка.
Размеры соединительных приспособлений по стандартам NEMA.
Напряжение:
- трехфазный: 230 В; 400 В; 230/400 В; 400/690 В.
Изменение напряжения +6% / -10%.
Пуск, рекомендуемый для мощностей от 7,5 кВт и выше: звезда/треугольник, мягкий старт или статорное сопротивление.
Макс. рабочая температура на обмотке: 80 °C.
Защита класса IP 68.
Температура воды не более 25°C:
Максимальное количество пусков: 15 для двигателей 6-8 дюйма и 10 для двигателей 10 дюймов в час через одинаковые промежутки времени.
Охлаждение: минимальная скорость потока 16 см/сек. для двигателей 6 дюйма и 20 см/сек. для двигателей 8-10 дюймов
Исполнения под другие напряжения и частоты по требованию.

Кабель	Двигатель 400В - 50Гц	Сечение	Длина
	6CS 4 ÷ 22 кВт	3 x 1 x 4 мм²	3,5 м
	6CS 26 - 30 кВт	3 x 1 x 6 мм²	3,5 м
	8CS 37 - 45 кВт	3 x 1 x 10 мм²	4 м
	8CS 51 ÷ 59 кВт	3 x 1 x 16 мм²	4 м
	8CS 66 - 75 кВт	3 x 1 x 25 мм²	4 м
	8CS 92 кВт	3 x 1 x 35 мм²	4 м
	10CS 110-132 кВт	3 x 1 x 50 мм²	4 м
	10CS 150-165 кВт	3 x 1 x 70 мм²	4 м

Двигателем “FRANKLIN” (по требованию)

Конструкционные материалы

	Часть	N° детали	6, 8, 10SDS	B-6, B-8, B-10SDS
НАСОС	Корпус ступеней Диффузор Рабочее колесо	25.02 26.00 28.00	Чугун GJL 200 EN 1561	Бронза G-Cu Sn 10 UNI 7013
НАСОС	Уплотнит. кольца		Резина (Бронза 10SDS 190-280)	
НАСОС	Вал	64.00	Сталь F51 duplex 10SDS Сталь Cr AISI 420	Сталь Cr-Ni-Mo AISI 316
НАСОС	Кожух вала	64.08	Хромированная латунь (только в мод. 10SDS)	
НАСОС	Корпус подающ. части Всасывающая втулка	12.01 32.02	Чугун GJL 200 EN 1561	Бронза G-Cu Sn 10 UNI 7013
НАСОС	Направляющий подшипник	12.03-12.30	Резина	
НАСОС	Фильтр	15.50	Сталь Cr-Ni AISI 304	
НАСОС	Винты		Сталь Cr-Ni AISI 304	
Двигатель CS	Наружный каркас		Сталь Cr-Ni AISI 304 (Лист. металл FE P01 двигат. 10”)	
Двигатель CS	Вал		Сталь Cr AISI 420 (термообраб.)	Сталь Cr-Ni-Mo AISI 316
Двигатель CS	Осевой подшипник		Колеблюещиеся пластины	
Двигатель CS	Направляющий подшипник		Графит (бронза для двигат. 8” мощ. 51 - 59 -66 кВт)	

Маркировка

10 B SDS 190 / 6

Диаметр скважины в дюймах
Исполнение из бронзы (поз заказ)
Серия
Идентификация ступеней
Число ступеней

SDS

Погружные электронасосы для глубоких скважин диаметром 6”, 8” и 10”

calpeda
CREATIVE TECHNOLOGY

Область применения n ≈ 2900 об./мин.

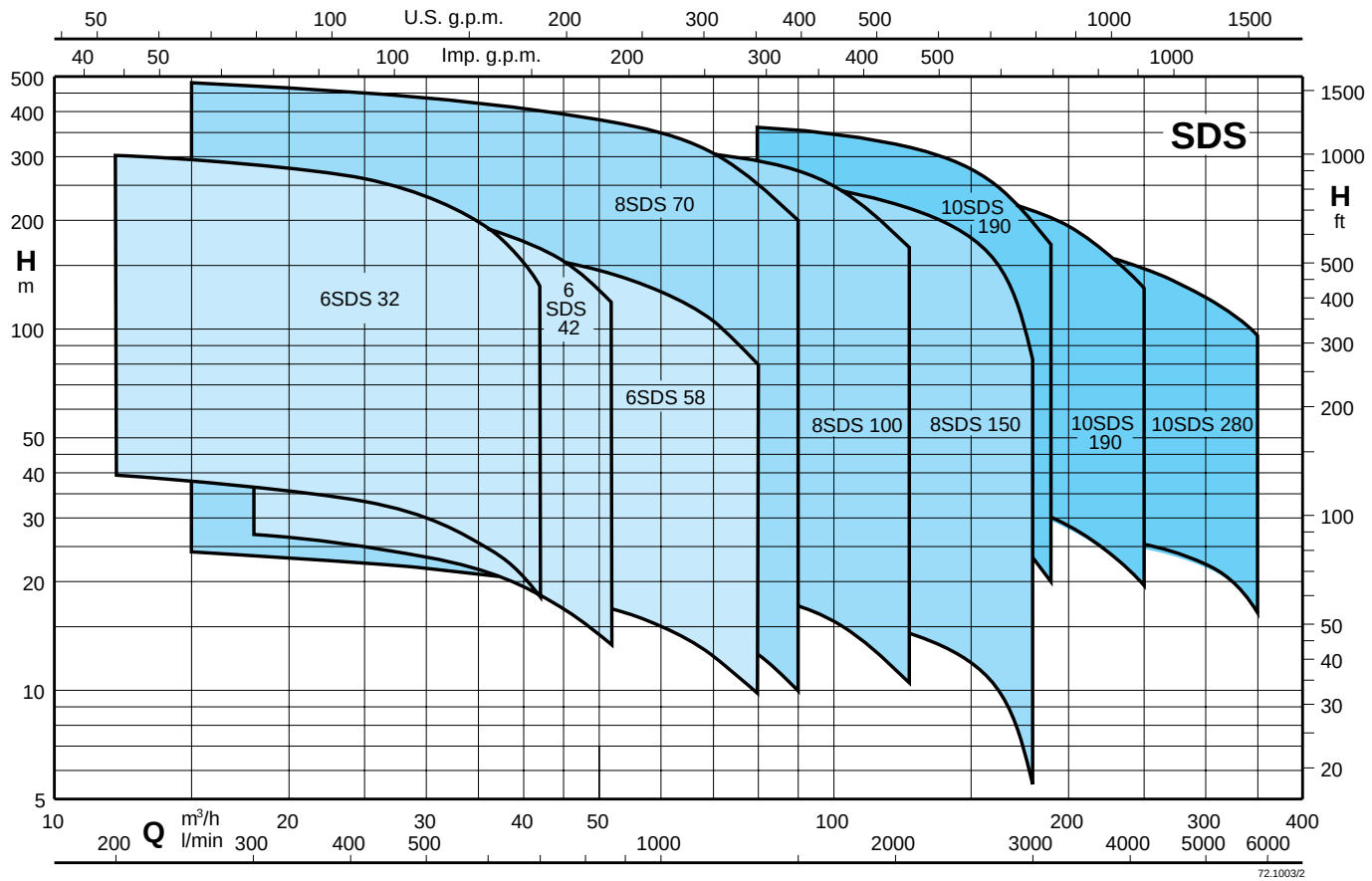

6SDS 32

Погружные электронасосы для глубоких скважин диаметром 6”

calpeda
CREATIVE TECHNOLOGY

Характеристические кривые и тех. характеристики n ≈ 2900 об./мин. Размеры и вес

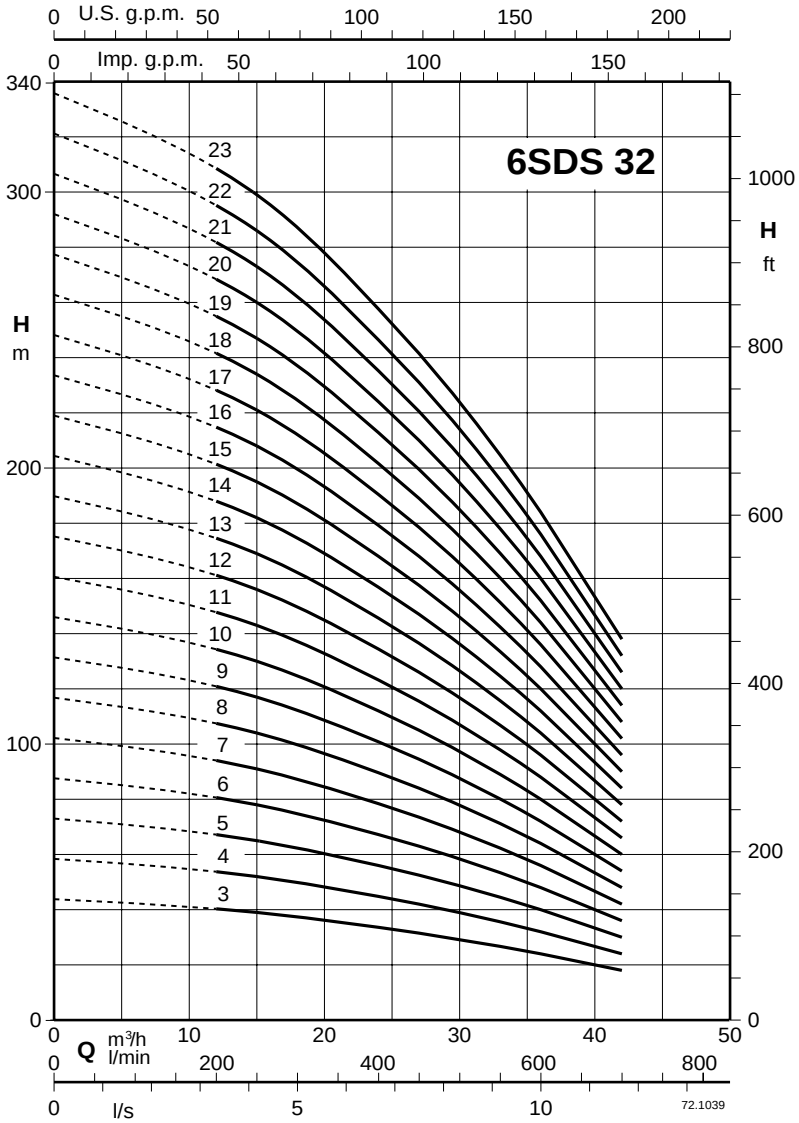

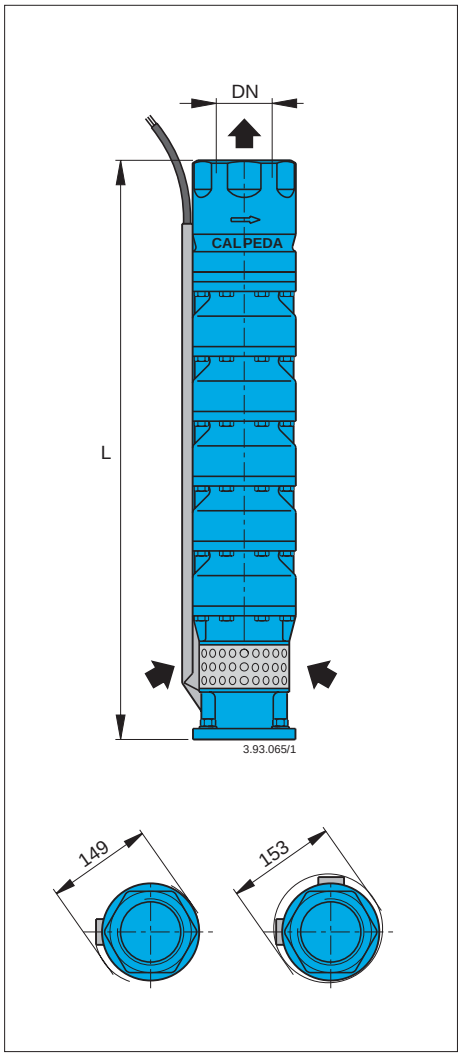

3 ~	P2		Q	n ≈ 2900 об./мин.										
			m³/h	12	18	21	24	27	30	33	36	39	42	
	kW	HP	l/min	200	300	350	400	450	500	550	600	650	700	
6SDS 32/3	4	5,5	H m	39	37	35,5	33,5	31,5	30	26,5	24	21	18	
6SDS 32/4	5,5	7,5		52	49	47	45	42	39,5	35,5	32	28	24	
6SDS 32/5	7,5	10		65	61,5	59	56	52,5	49,5	44,5	40	35	30	
6SDS 32/6	7,5	10		78	74	71	67	63	59,5	53,5	48	42	36	
6SDS 32/7	9,2	12,5		92	86	82,5	78,5	73,5	69	62	56	49	42	
6SDS 32/8	11	15		105	98,5	94,5	89,5	84	79	71	64	56	48	
6SDS 32/9	13 (15)	17,5 (20)		118	111	106	101	94,5	89	80	72	63	54	
6SDS 32/10	13 (15)	17,5 (20)		131	123	118	112	105	99	89	80	70	60	
6SDS 32/11	15	20		144	135	130	123	115	109	98	88	77	66	
6SDS 32/12	15	20		157	147	141	134	126	119	107	96	84	72	
6SDS 32/13	18,5	25		170	160	153	145	136	129	116	104	91	78	
6SDS 32/14	18,5	25		183	172	165	157	147	138	124	112	98	84	
6SDS 32/15	22	30		196	184	177	168	157	148	133	120	105	90	
6SDS 32/16	22	30		209	197	189	179	168	158	142	128	112	96	
6SDS 32/17	22	30		223	209	200	190	178	168	151	136	119	102	
6SDS 32/18	26 (30)	35 (40)		236	221	212	201	189	178	160	144	126	108	
6SDS 32/19	26 (30)	35 (40)		246	234	224	213	199	188	169	152	133	114	
6SDS 32/20	26 (30)	35 (40)		262	246	236	224	210	198	178	160	140	120	
6SDS 32/21	26 (30)	35 (40)		275	258	248	235	220	208	187	168	147	126	
6SDS 32/22	30	40		288	270	259	246	231	218	196	176	154	132	
6SDS 32/23	30	40		301	283	271	257	241	228	205	184	161	138	

DN	L	6SDS	B-6SDS
	мм	kg	kg
G 3 ISO 228	686	30,5	35,5
	788	35,6	41,6
	890	41	49
	992	46	55
	1094	52,3	62,3
	1196	57	68
	1298	62,5	74,5
	1400	68,5	81,5
	1502	72,5	86,5
	1604	77,5	93,5
	1706	84	101
	1808	89	108
	1910	94,2	112
	2012	100	119
	2114	105	125
	2216	111	132
	2318	116	139
	2420	122	145
	2522	127	151
	2624	132	157
	2726	137	164

P2 Номинальная мощность двигателя (...) Номинальная мощность двигателя FK **H** Общая высота напора в м Допуски согласно стандарта ISO 9906, приложение “A”

6SDS 42

Погружные электронасосы для глубоких скважин диаметром 6”

calpeda
CREATIVE TECHNOLOGY

Характеристические кривые и тех. характеристики n ≈ 2900 об./мин. Размеры и вес

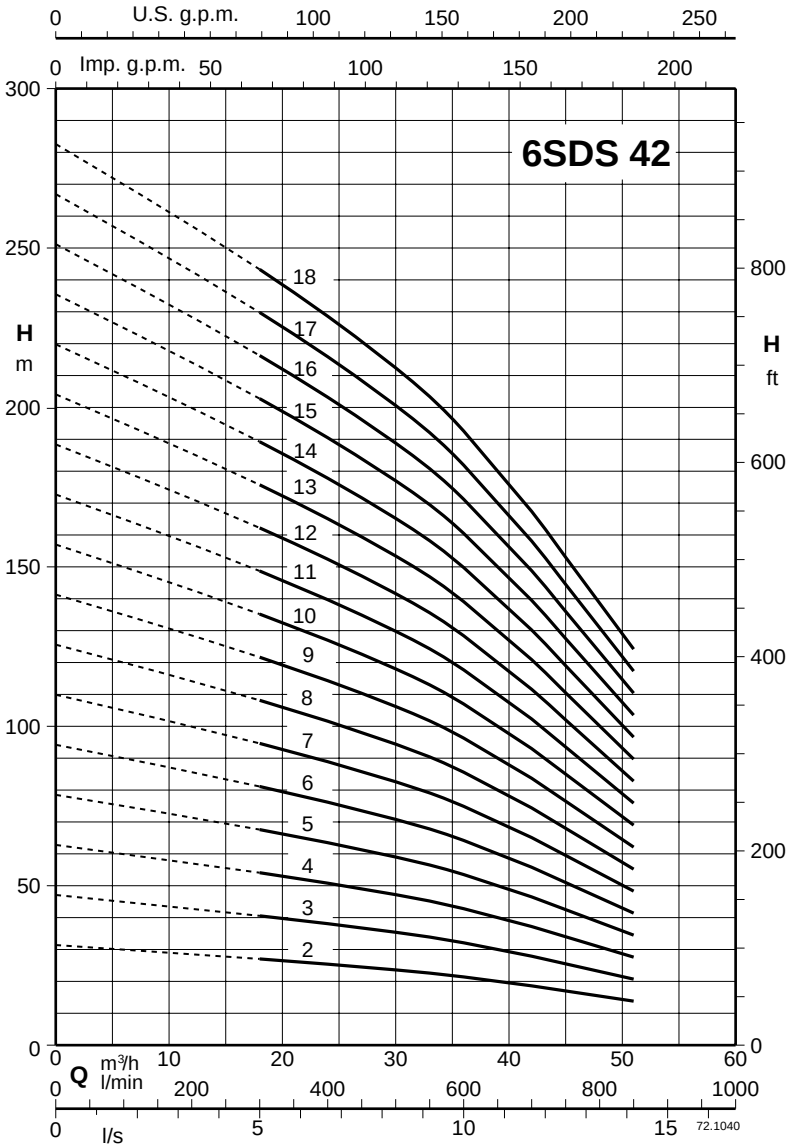

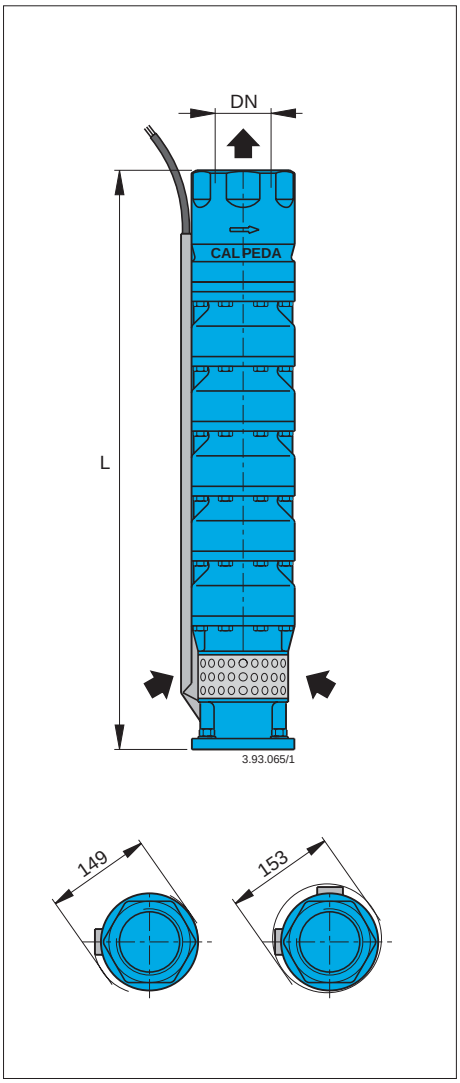

3 ~	P2		Q	n ≈ 2900 об./мин.										
			m³/h	18	24	30	33	36	39	42	45	48	51	
	kW	HP	l/min	300	400	500	550	600	650	700	750	800	850	
6SDS 42/2	4	5,5	H m	27	25,5	23,5	22,5	21,5	20	18,5	17	15,5	14	
6SDS 42/3	5,5	7,5		40	38	35,5	34	32	30	28	25,5	23	21	
6SDS 42/4	7,5	10		53,5	51	47	45	43	40	37	34	31	27,5	
6SDS 42/5	9,2	12,5		67	63,5	59	56,5	53,5	50	46,5	42,5	38,5	34,5	
6SDS 42/6	11	15		80,5	76	71	68	64	60	56	51	46	41,5	
6SDS 42/7	13 (15)	17,5 (20)		94	89	82,5	79	75	70	65	59,5	54	48	
6SDS 42/8	15	20		107	101	94,5	90,5	85,5	80	74,5	68	61,5	55	
6SDS 42/9	15	20		120	114	106	102	96	90	84	76,5	69	62	
6SDS 42/10	18,5	25		134	127	118	113	107	100	93	85	77	69	
6SDS 42/11	18,5	25		147	140	130	124	118	110	102	93,5	85	76	
6SDS 42/12	22	30		161	152	141	135	128	120	111	102	92,5	83	
6SDS 42/13	22	30		174	165	153	147	139	130	121	110	100	90	
6SDS 42/14	26 (30)	35 (40)		187	178	165	158	150	140	130	119	108	96,5	
6SDS 42/15	26 (30)	35 (40)		201	190	177	169	160	150	139	127	115	103	
6SDS 42/16	30	40		214	203	189	181	171	160	149	136	123	110	
6SDS 42/17	30	40		228	216	200	192	182	170	158	144	131	117	
6SDS 42/18	30	40		241	228	212	203	192	180	167	153	138	124	

DN	L	6SDS	B-6SDS
	мм	kg	kg
G 3 ISO 228	584	25,5	29,5
	686	31,6	36,6
	788	36	42
	890	40,3	48,3
	992	47	59
	1094	50,5	65,5
	1196	55,5	66,5
	1298	62,5	74,5
	1400	69	81
	1502	74	86
	1604	79,2	94,2
	1706	83,2	99,2
	1808	91,4	106
	1910	96,4	113
	2012	101	119
	2114	106	126
	2216	111	132

P2 Номинальная мощность двигателя (...) Номинальная мощность двигателя FK **H** Общая высота напора в м Допуски согласно стандарта ISO 9906, приложение “A”

6SDS 58

Погружные электронасосы для глубоких скважин диаметром 6”

calpeda
CREATIVE TECHNOLOGY

Характеристические кривые и тех. характеристики n ≈ 2900 об./мин. Размеры и вес

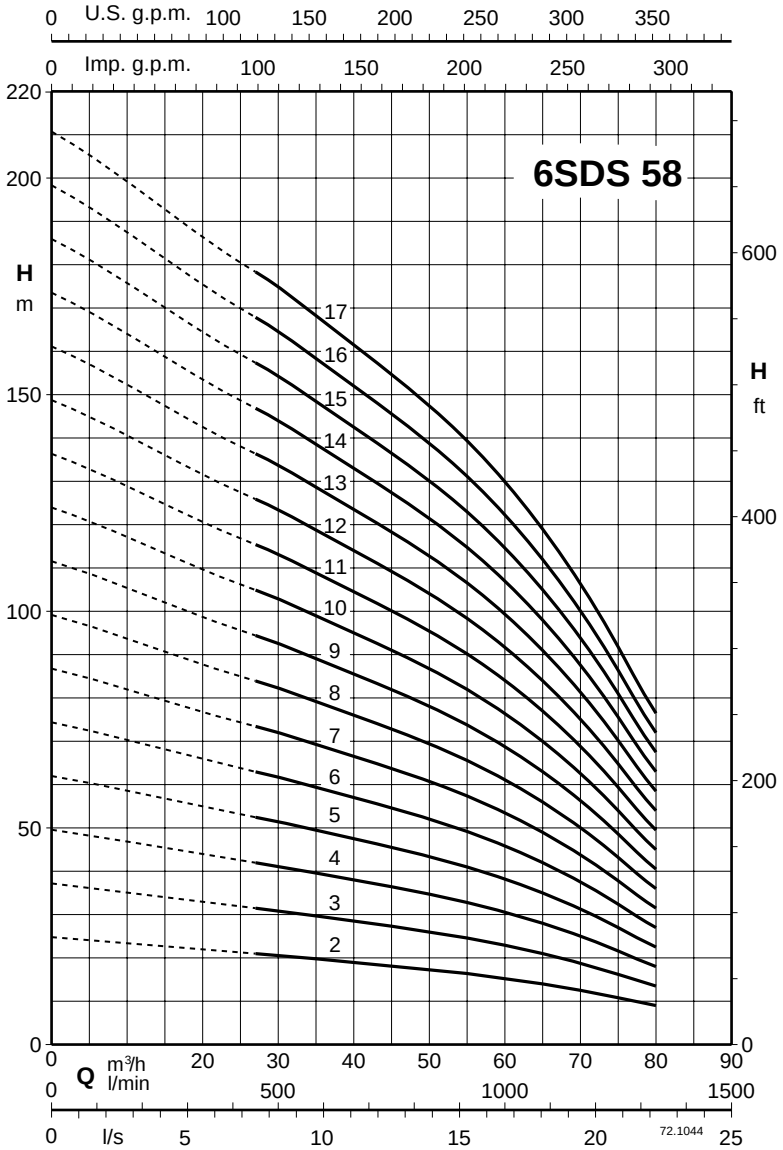

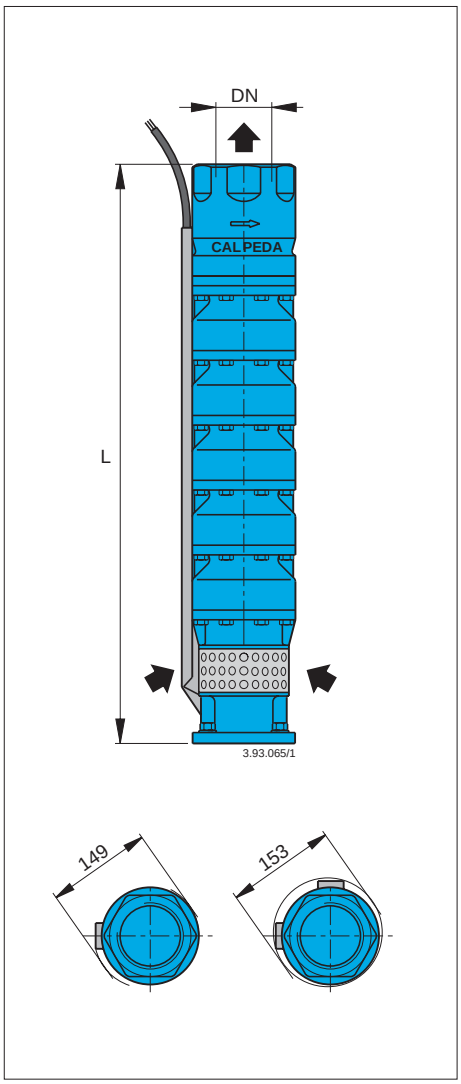

3 ~	P2		Q	n ≈ 2900 об./мин.										
			m³/h	27	35	40	45	50	55	60	65	70	75	80
	kW	HP	l/min	450	583	666	750	833	916	1000	1083	1166	1250	1333
6SDS 58/2	4	5,5	H m	21	20	19	18	17	16,5	15,5	14	12,5	11	9
6SDS 58/3	5,5	7,5		32	30	28,5	27	26	24,5	23	21	18,5	16	13,5
6SDS 58/4	7,5	10		42,5	39,5	38	36	34,5	33	31	28	25	21,5	18
6SDS 58/5	9,2	12,5		53	49,5	47,5	45	43	41	38,5	35	31	27	22,5
6SDS 58/6	11	15		63,5	59,5	57	54	51,5	49	46	42	37	32,5	27
6SDS 58/7	13 (15)	17,5 (20)		74	59,5	66,5	63	60	57,5	54	49	43,5	38	31,5
6SDS 58/8	15	20		85	79	76	72	69	66	62	56	49,5	43	36
6SDS 58/9	18,5	25		95,5	89	85,5	81	77,5	74	69,5	63	56	49	40,5
6SDS 58/10	18,5	25		106	99	95	90	86	82	77	70	62	54	45
6SDS 58/11	22	30		117	109	104	99	94,5	90	85	77	68	59,5	49,5
6SDS 58/12	22	30		127	119	114	108	103	100	94,5	86,5	76,5	66,5	55,5
6SDS 58/13	26 (30)	35 (40)		138	129	123	117	112	107	100	91	80,5	70	58,5
6SDS 58/14	26 (30)	35 (40)		148	139	133	126	120	115	108	98	87	75,5	63
6SDS 58/15	30	40		159	148	142	135	129	123	115	105	93	81	67,5
6SDS 58/16	30	40		170	158	152	144	138	131	123	112	99	86,5	72
6SDS 58/17	30	40		180	168	162	153	146	139	131	119	105	92	76,5

DN	L	6SDS	B-6SDS
	мм	kg	kg
G 4 ISO 228	584	26,5	29,5
	686	31,6	36,6
	788	37	43
	890	43,3	50,3
	992	48	57
	1094	53,5	63,5
	1196	59,5	70,5
	1298	65	77
	1400	71	84
	1502	76,2	90,2
	1604	82,2	97,2
	1706	87,4	104
	1808	93,4	111
	1910	99,4	118
	2012	104	124
	2114	110	131

P2 Номинальная мощность двигателя (...) Номинальная мощность двигателя FK **H** Общая высота напора в м Допуски согласно стандарта ISO 9906, приложение “A”

8SDS 70

Погружные электронасосы для глубоких скважин диаметром 8”

calpeda
CREATIVE TECHNOLOGY

Характеристические кривые и тех. характеристики *n ≈ 2900 об./мин.* *Размеры и вес*

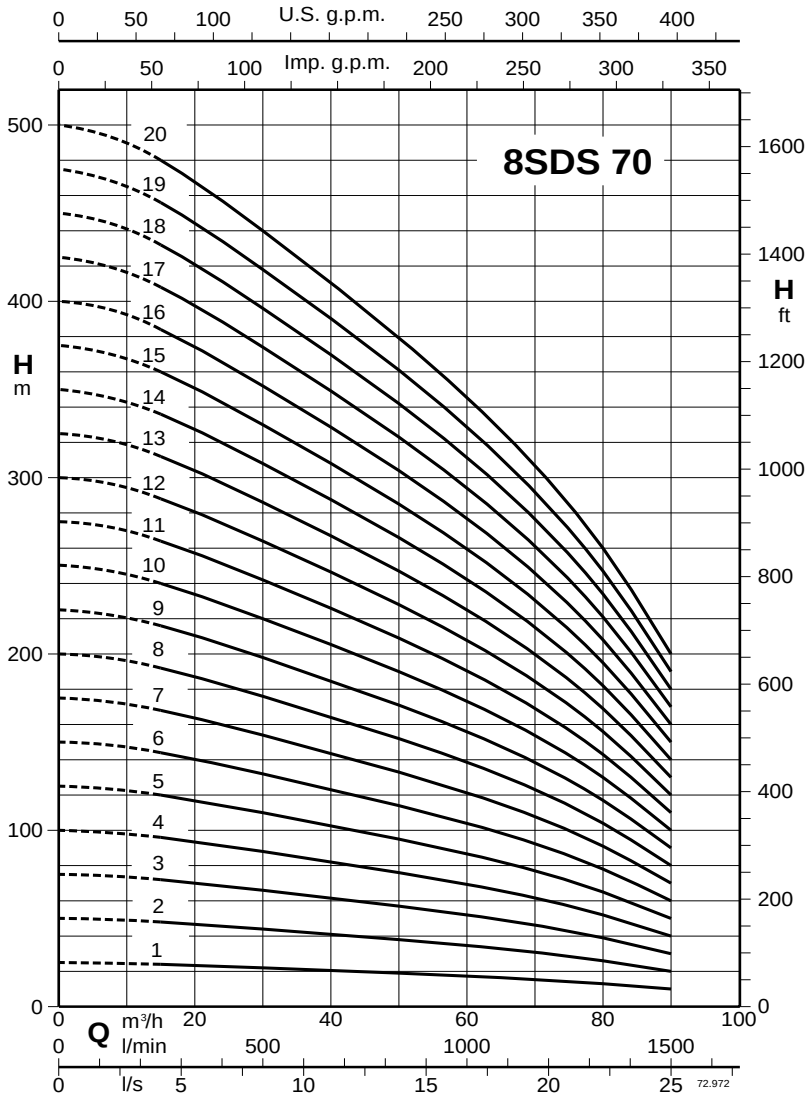

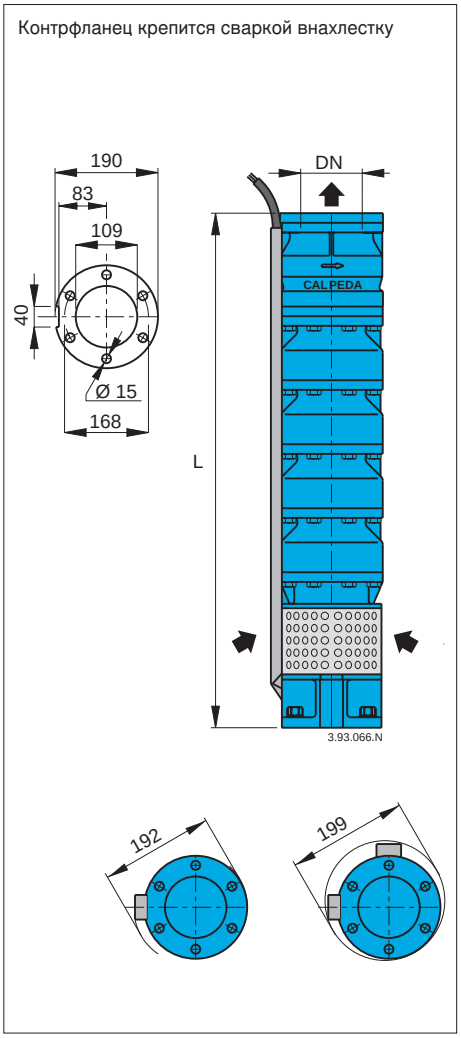

3 ~	P2		Q	n ≈ 2900 об./мин.									
			m³/h	15	20	30	40	50	60	70	80	90	
	kW	HP	l/min	250	333	500	666	833	1000	1166	1333	1500	
8SDS 70/1	5,5	7,5	H m	24	23	22	20,5	19	17,5	15	13	10	
8SDS 70/2	9,2	12,5		48	46	44	41	38	35	30	26	20	
8SDS 70/3	15	20		72	69	66	61,5	57	52,5	45	39	30	
8SDS 70/4	18,5	25		96	92	88	82	76	70	60	52	40	
8SDS 70/5	22	30		120	115	110	102	95	87,5	75	65	50	
8SDS 70/6	26 (30)	35 (40)		144	138	132	123	114	105	90	78	60	
8SDS 70/7	30	40		168	161	154	143	133	122	105	91	70	
8SDS 70/8	37	50		192	184	176	164	152	140	120	104	80	
8SDS 70/9	45	60		216	207	198	184	171	157	135	117	90	
8SDS 70/10	45	60		240	230	220	205	190	175	150	130	100	
8SDS 70/11	51 (55)	70 (75)		264	253	242	225	209	192	165	143	110	
8SDS 70/12	55	75		288	276	264	246	228	210	180	156	120	
8SDS 70/13	59 (75)	80 (100)		312	299	286	266	247	227	195	169	130	
8SDS 70/14	59 (75)	80 (100)		336	322	308	287	266	245	210	182	140	
8SDS 70/15	66 (75)	90 (100)		360	345	330	307	285	262	225	195	150	
8SDS 70/16	75	100		384	368	352	328	304	280	240	208	160	
8SDS 70/17	75	100		408	391	374	348	323	297	255	221	170	
8SDS 70/18	92	125		432	414	396	369	342	315	270	234	180	
8SDS 70/19	92	125		456	437	418	389	361	332	285	247	190	
8SDS 70/20	92	125		480	460	440	410	380	350	300	260	200	

DN	Двигатель		L	8SDS	B-8SDS
	CS	FK	мм	kg	kg
100	6”	6”	602	38	43
			734	49	55,5
			866	60	68
			998	71,5	80,5
			1130	82,5	93
			1262	93,5	106
			1394	105	118
	8”		1526	116	131
			1658	127	143
			1790	138	156
		8”	1922	149	168
			2054	160	181
			2186	171	194
			2318	182	206
			2450	193	219
			2582	205	231
			2714	216	244
			2846	227	256
			2978	238	269
			3110	249	281

P2 Номинальная мощность двигателя (...) Номинальная мощность двигателя FK **H** Общая высота напора в м Допуски согласно стандарта ISO 9906, приложение “A”

8SDS 100

Погружные электронасосы для глубоких скважин диаметром 8”

calpeda
CREATIVE TECHNOLOGY

Характеристические кривые и тех. характеристики *n ≈ 2900 об./мин.* *Размеры и вес*

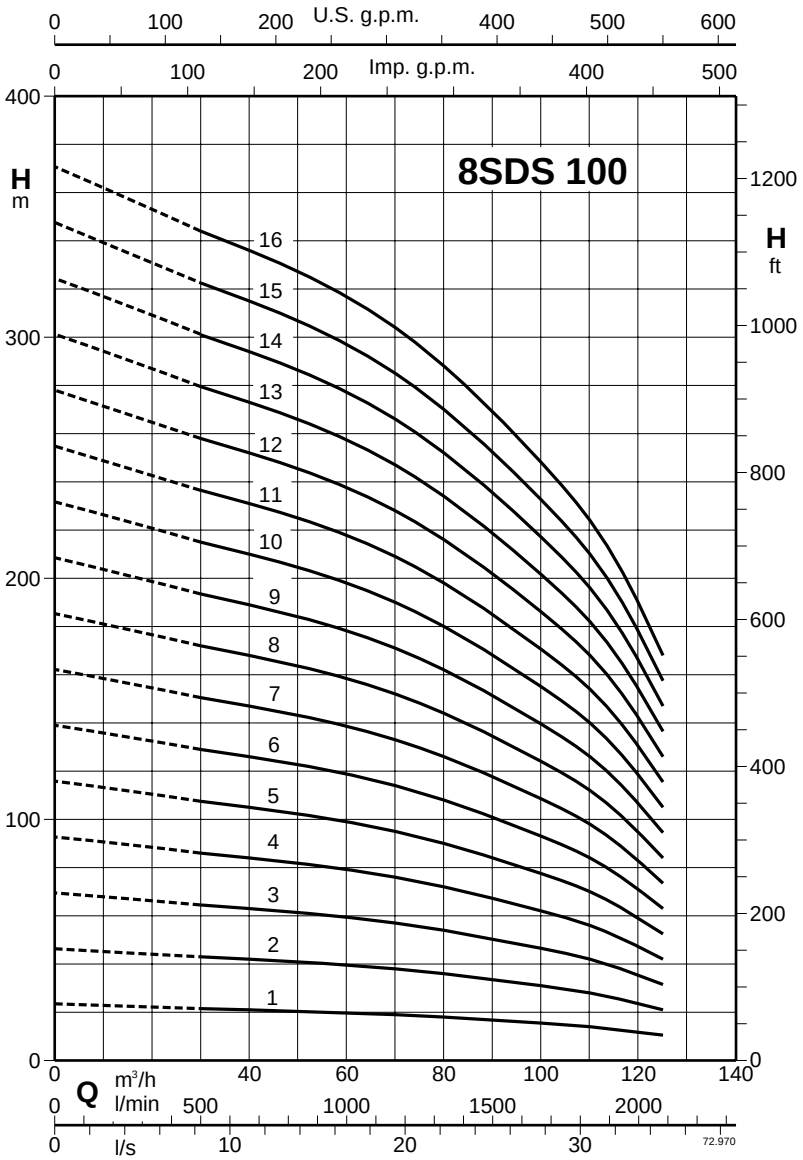

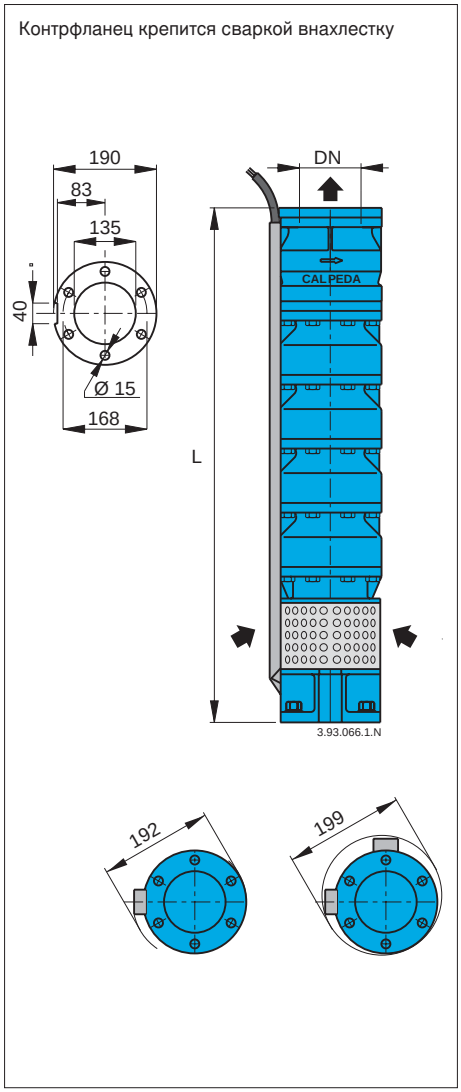

3 ~	P2		Q	n ≈ 2900 об./мин.									
			m³/h	30	40	50	60	70	80	90	100	110	125
	kW	HP	l/min	500	666	833	1000	1166	1333	1500	1666	1833	2083
8SDS 100/1	5,5	7,5	H m	21,5	21	20,5	20	19	18	17	15,5	14	10,5
8SDS 100/2	11	15		43	42	41	40	38	36	34	31	28	21
8SDS 100/3	18,5	25		64,5	63	61,5	60	57	54	51	46,5	42	31,5
8SDS 100/4	22	30		86	84	82	80	76	72	68	62	56	42
8SDS 100/5	30	40		107	105	102	100	95	90	85	77,5	70	52,5
8SDS 100/6	37	50		129	126	123	120	114	108	102	93	84	63
8SDS 100/7	45	60		150	147	143	140	133	126	119	108	98	73,5
8SDS 100/8	45	60		172	168	164	160	152	144	136	124	112	84
8SDS 100/9	51 (55)	70 (75)		193	189	184	180	171	162	153	139	126	94,5
8SDS 100/10	55	75		215	210	205	200	190	180	170	155	140	105
8SDS 100/11	66 (75)	90 (100)		236	231	225	220	209	198	187	170	154	115
8SDS 100/12	66 (75)	90 (100)		258	252	246	240	228	216	204	186	168	126
8SDS 100/13	75	100		279	273	266	260	247	234	221	201	182	136
8SDS 100/14	92	125		301	294	287	280	266	252	238	217	196	147
8SDS 100/15	92	125		322	315	307	300	285	270	255	232	210	157
8SDS 100/16	92	125		344	336	328	320	304	288	272	248	224	168

DN	Двигатель		L	8SDS	B-8SDS
	CS	FK	мм	kg	kg
125	6”	6”	602	38	43
			734	49	55
			866	59	67
			998	70	79
			1130	81	91
	8”		1262	92	103
			1394	102	115
			1526	113	128
		8”	1658	124	140
			1790	135	152
			1922	145	164
			2054	156	176
			2186	167	188
			2318	177	200
			2450	188	212
			2582	199	224

P2 Номинальная мощность двигателя (...) Номинальная мощность двигателя FK **H** Общая высота напора в м Допуски согласно стандарта ISO 9906, приложение “A”

8SDS 150

Погружные электронасосы для глубоких скважин диаметром 8”

calpeda
CREATIVE TECHNOLOGY

Характеристические кривые и тех. характеристики n ≈ 2900 об./мин. Размеры и вес

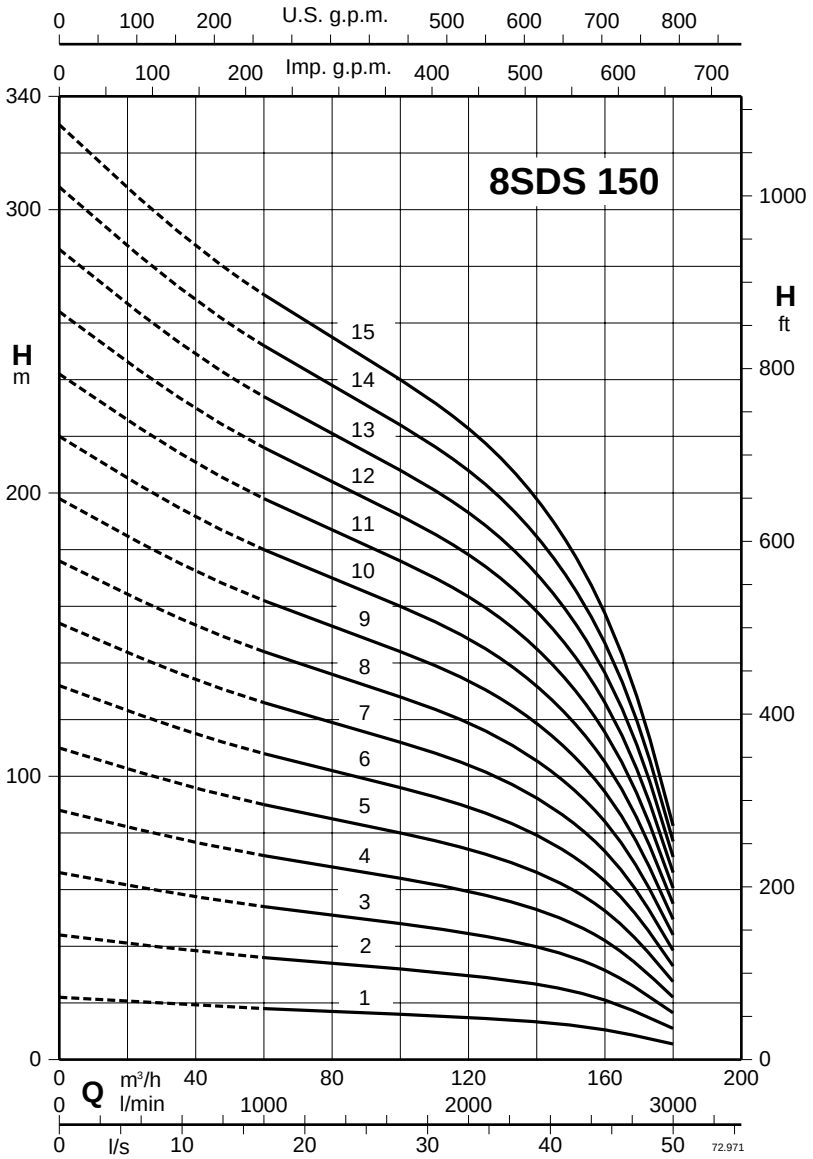

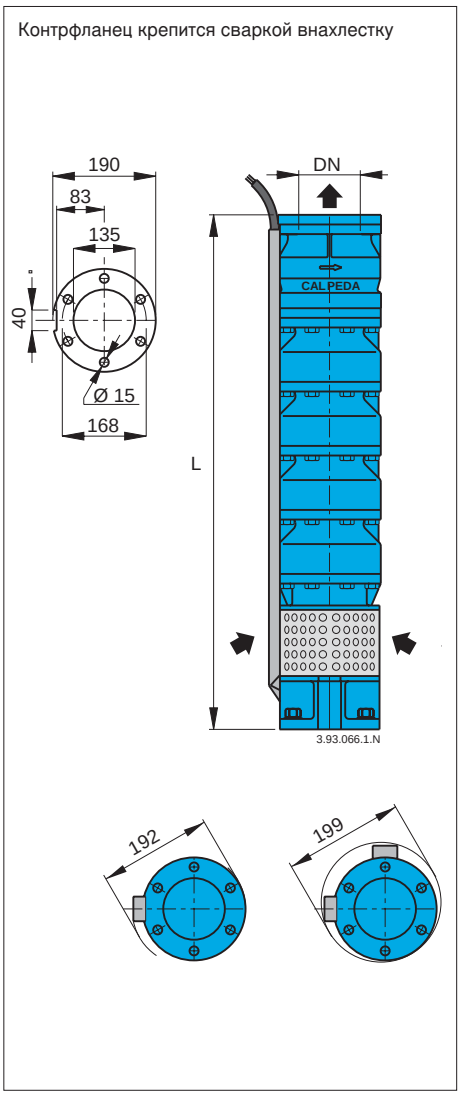

3 ~	P2		Q	n ≈ 2900 об./мин.										
			m³/h	60	70	80	90	100	110	125	140	150	160	180
	kW	HP	l/min	1000	1166	1333	1500	1666	1833	2083	2333	2500	2666	3000
8SDS 150/1	7,5	10	H m	18	17,5	17	16,5	16	15,5	14,5	13	11,5	10,5	5,5
8SDS 150/2	15	20		36	35	34	33	32	31	29	26	23	21	11
8SDS 150/3	22	30		54	52,5	51	49,5	48	46,5	43,5	39	34,5	31,5	16,5
8SDS 150/4	30	40		72	70	68	66	64	62	58	52	46	42	22
8SDS 150/5	37	50		90	87,5	85	82,5	80	77,5	72,5	65	57,5	52,5	27,5
8SDS 150/6	45	60		108	105	102	99	96	93	87	78	69	63	33
8SDS 150/7	51 (55)	70 (75)		126	122	119	115	112	108	101	91	80,5	73,5	38,5
8SDS 150/8	59 (75)	80 (100)		144	140	136	132	128	124	116	104	92	84	44
8SDS 150/9	66 (75)	90 (100)		162	157	153	148	144	139	130	117	103	94,5	49,5
8SDS 150/10	75	100		180	175	170	165	160	155	145	130	115	105	55
8SDS 150/11	92	125		198	192	187	181	176	170	159	143	126	115	60,5
8SDS 150/12	92	125		216	210	204	198	192	186	174	156	138	126	66
8SDS 150/13	110	150		234	227	221	214	208	201	188	169	149	136	71,5
8SDS 150/14	110	150		252	245	238	231	224	217	203	182	161	147	77
8SDS 150/15	110	150		270	262	255	247	240	232	217	195	172	157	82,5

DN	Двигатель		L	8SDS	B-8SDS
	CS	FK	мм	kg	kg
125	6”	6”	602	38	43
			734	49	55,5
			866	60	68
			998	71,5	80,5
	8”		1130	82,5	93
			1262	93,5	106
		8”	1394	105	118
			1526	116	131
			1658	127	143
			1790	138	156
			1922	149	168
			2054	160	181
			2186	171	194
	10”		2318	182	206
			2450	193	219

P2 Номинальная мощность двигателя (...) Номинальная мощность двигателя FK **H** Общая высота напора в м Допуски согласно стандарта ISO 9906, приложение “A”

10SDS 160

Погружные электронасосы для глубоких скважин диаметром 10”

calpeda
CREATIVE TECHNOLOGY

Характеристические кривые и тех. характеристики n ≈ 2900 об./мин. Размеры и вес

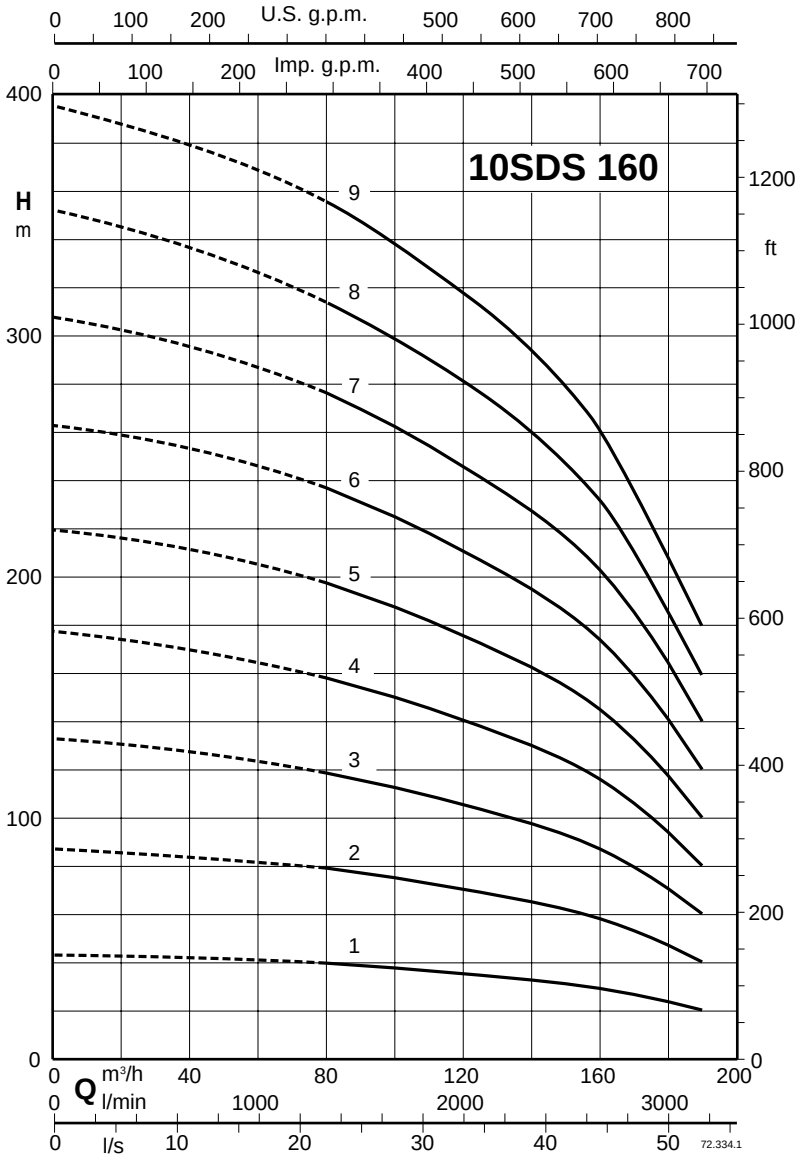

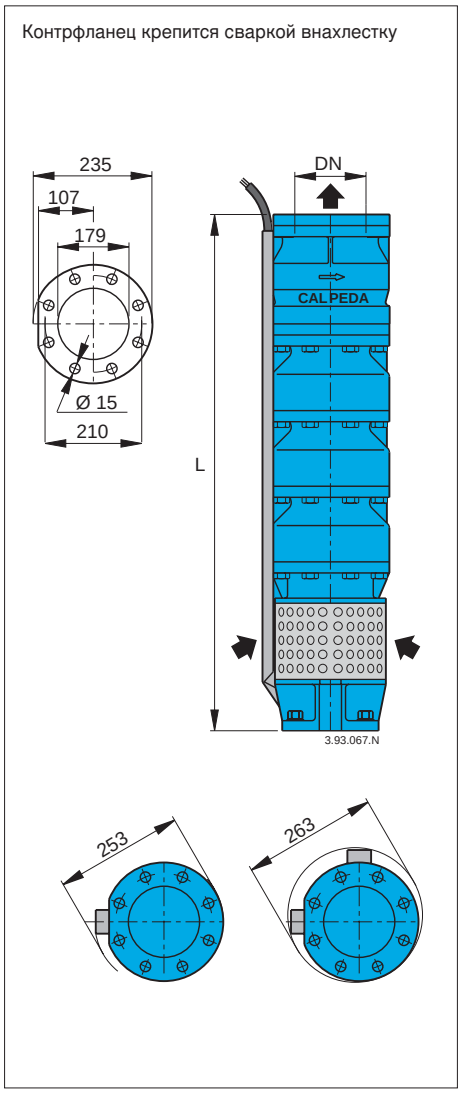

3 ~	P2		Q	n ≈ 2900 об./мин.										
			m³/h	80	90	100	110	125	140	150	160	170	180	190
	kW	HP	l/min	1333	1500	1666	1833	2083	2333	2500	2666	2833	3000	3166
10SDS 160/1	18,5	25	H m	39,5	38	37,5	36	34,5	32,5	31	29	26,5	22	20
10SDS 160/2	37	50		78,5	76,5	74,5	72,5	69	65	62	58,5	53,5	44	40
10SDS 160/3	55	75		118	114	112	108	104	98	92,5	87,5	80	66,5	60
10SDS 160/4	75	100		157	153	149	145	138	130	123	117	107	88,5	80
10SDS 160/5	92	125		196	191	186	181	173	163	154	146	134	111	100
10SDS 160/6	110	150		236	229	224	217	207	195	185	175	160	133	120
10SDS 160/7	132 (130)	180 (175)		275	267	261	253	242	228	216	204	187	155	140
10SDS 160/8	150	200		314	305	298	289	276	260	246	233	213	177	160
10SDS 160/9	165	225		356	342	338	324	311	293	279	261	239	198	180

DN	Двигатель		L	10SDS	B-10SDS
	CS	FK	мм	kg	kg
175	6”	6”	865	77	87
	8”		1035	103	114
		8”	1205	126	141
			1375	150	169
			1545	173	195
	10”		1715	197	222
			1885	220	249
			2055	244	276
		-	2225	268	303

P2 Номинальная мощность двигателя (...) Номинальная мощность двигателя FK **H** Общая высота напора в м Допуски согласно стандарта ISO 9906, приложение “A”

10SDS 190

Погружные электронасосы для глубоких скважин диаметром 10”

calpeda
CREATIVE TECHNOLOGY

Характеристические кривые и тех. характеристики n ≈ 2900 об./мин. Размеры и вес

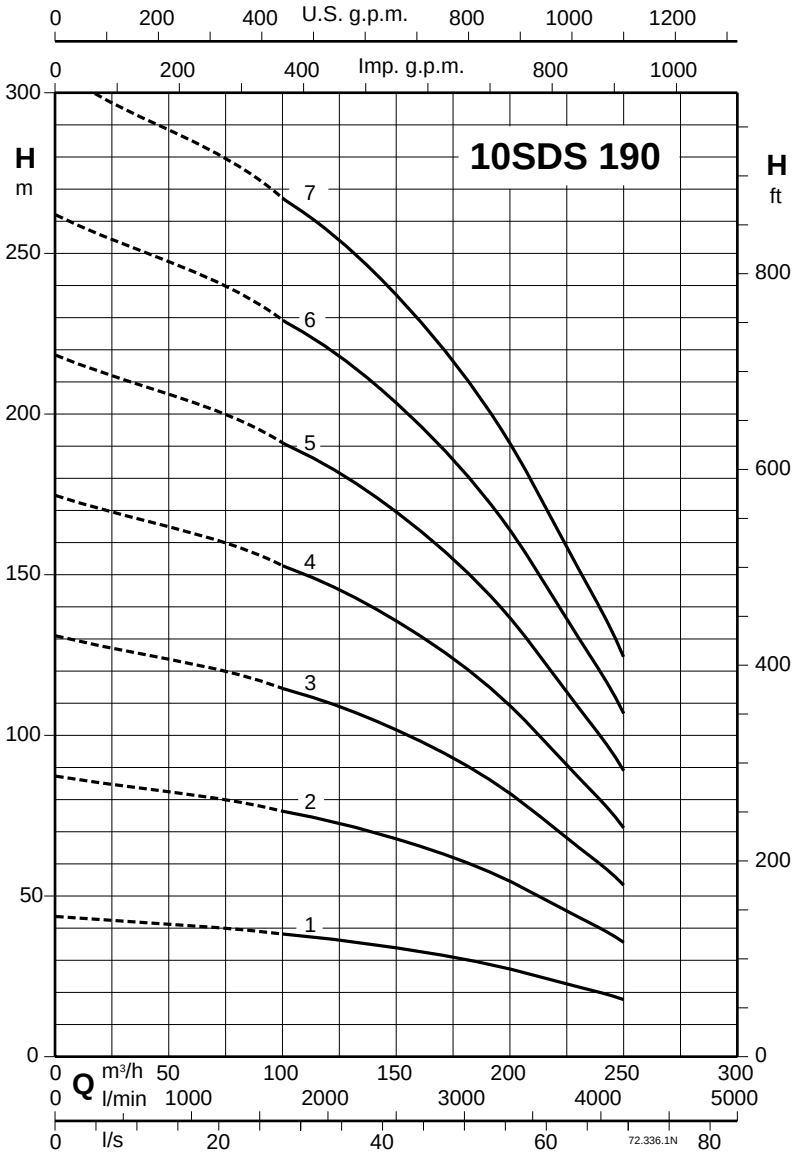

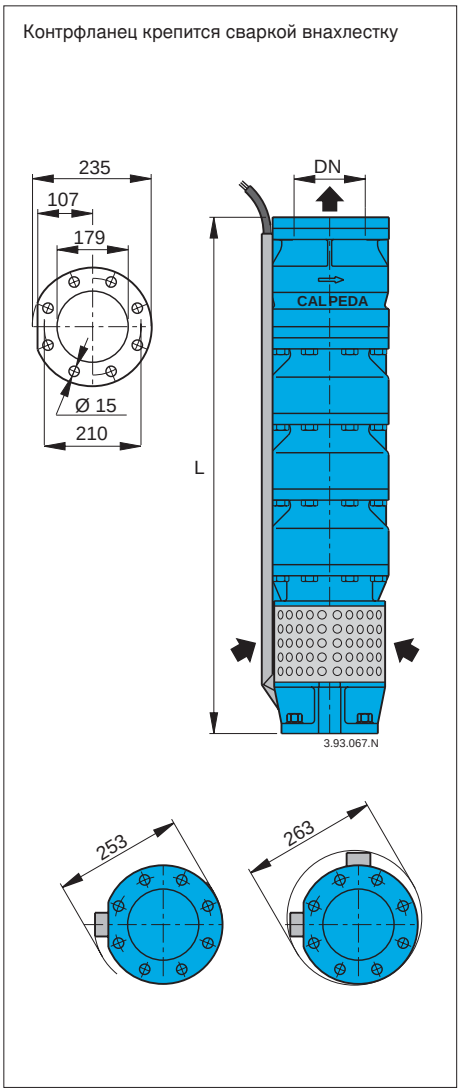

3 ~	P2		Q	n ≈ 2900 об./мин.									
			m³/h	100	120	140	160	180	200	220	230	240	250
	kW	HP	l/min	1666	2000	2333	2666	3000	3333	3666	3833	4000	4166
10SDS 190/1	22	30	H m	38	37	35	33	30	27	24	22	20	18
10SDS 190/2	45	60		76	73	70	66	61	55	47	44	40	36
10SDS 190/3	66 (75)	90 (100)		115	110	105	98	91	82	71	65	59	53
10SDS 190/4	92	125		153	147	140	131	121	109	95	87	79	71
10SDS 190/5	110	150		191	183	175	164	152	137	119	109	99	89
10SDS 190/6	132 (130)	180 (175)		229	220	210	197	182	164	142	131	119	107
10SDS 190/7	165	225		267	257	244	230	212	191	166	152	139	125

DN	Двигатель		L	10SDS	B-10SDS
	CS	FK	мм	kg	kg
175	6”	6”	865	78	88
			1035	102	115
	8”	8”	1205	127	143
			1375	151	170
	10”		1545	175	198
			1715	199	225
		-	1885	223	252

P2 Номинальная мощность двигателя (...) Номинальная мощность двигателя FK **H** Общая высота напора в м Допуски согласно стандарта ISO 9906, приложение “A”

10SDS 280

Погружные электронасосы для глубоких скважин диаметром 10”

calpeda
CREATIVE TECHNOLOGY

Характеристические кривые и тех. характеристики n ≈ 2900 об./мин. Размеры и вес

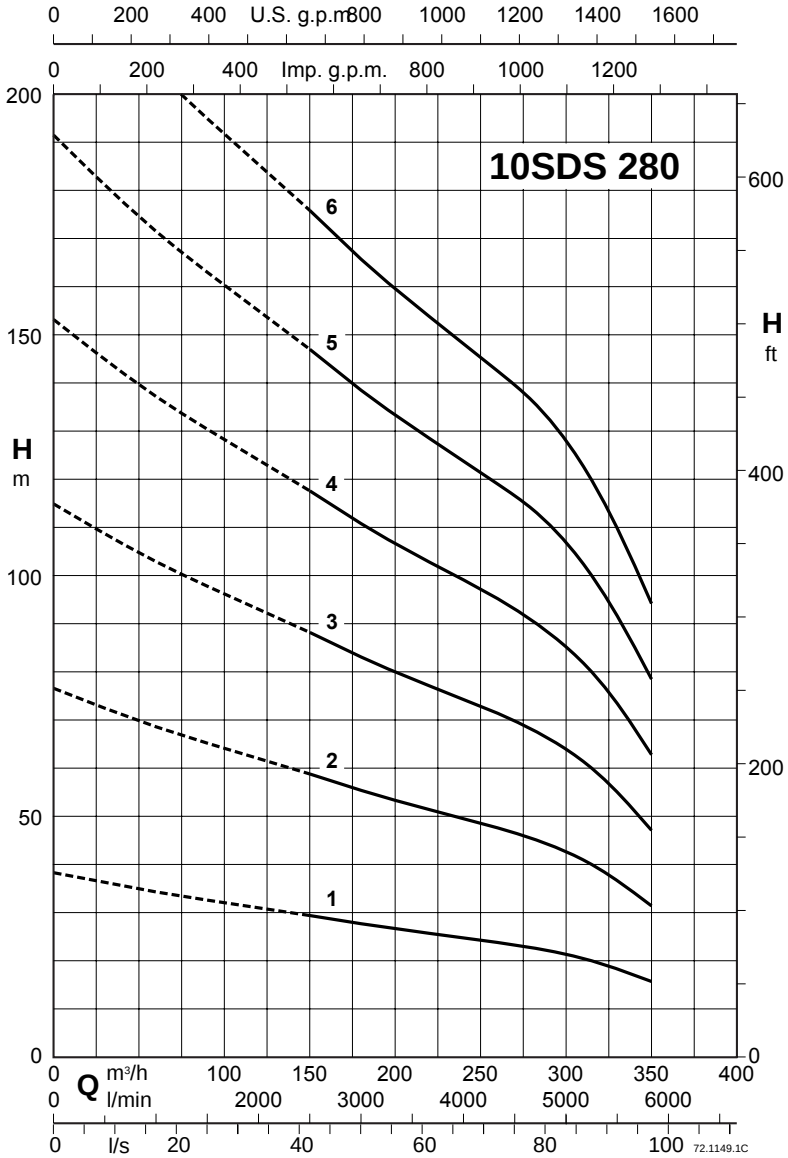

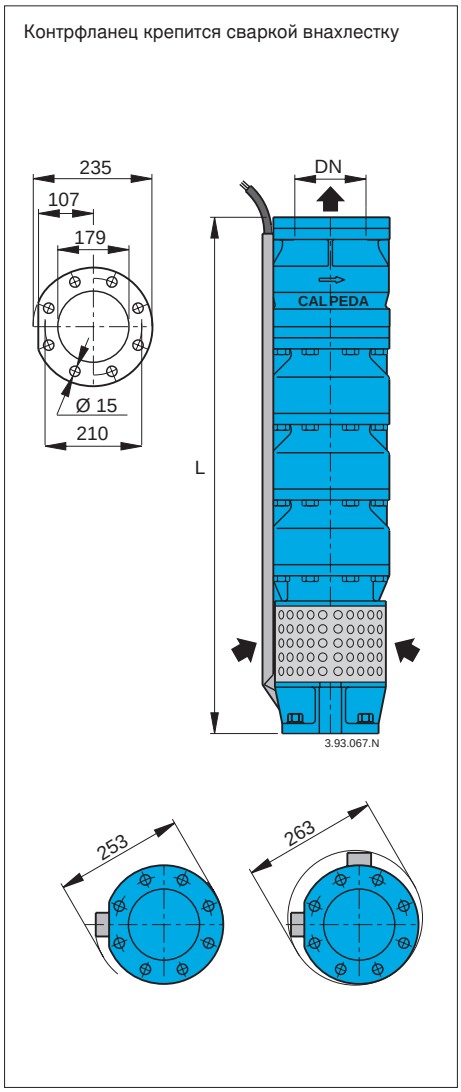

3 ~	P2		Q	n ≈ 2900 об./мин.									
			m³/h	150	180	200	220	240	260	280	300	315	350
	kW	HP	l/min	2500	3000	3333	3666	4000	4333	4666	5000	5250	5833
10SDS 280/1	26 (30)	35 (40)	H m	29	28	27	26	25	24	23	21	20	16
10SDS 280/2	55	75		59	55	53	51	50	48	46	42	40	31
10SDS 280/3	75	100		88	83	80	77	75	71	69	64	60	47
10SDS 280/4	110	150		118	111	106	103	100	95	92	85	80	63
10SDS 280/5	132 (130)	180 (175)		147	139	133	129	125	119	115	106	100	79
10SDS 280/6	150	200		176	167	160	155	150	143	138	127	120	95

DN	Двигатель		L	10SDS	B-10SDS
	CS	FK	мм	kg	kg
175	6”	6”	865	78	88
	8”	8”	1035	103	116
			1205	127	143
	10”		1375	151	170
			1545	175	198
			1715	199	226

P2 Номинальная мощность двигателя (...) Номинальная мощность двигателя FK **H** Общая высота напора в м Допуски согласно стандарта ISO 9906, приложение “A”

Набор соединительных проводов

Позволяют подключать электрические провода при погруженном в воду месте соединения.
В комплект входят:
- 4 соединителя
- 4 термоусадочных оболочки для защиты отдельных проводов
- 1 термоусадочная оболочка для защиты 4-полюсного кабеля.

Усадка оболочки происходит под действием источника тепла (пламя или сушильное устройство), которое приводит к выделению смолы, что гарантирует водонепроницаемость соединения.

Примеры установки

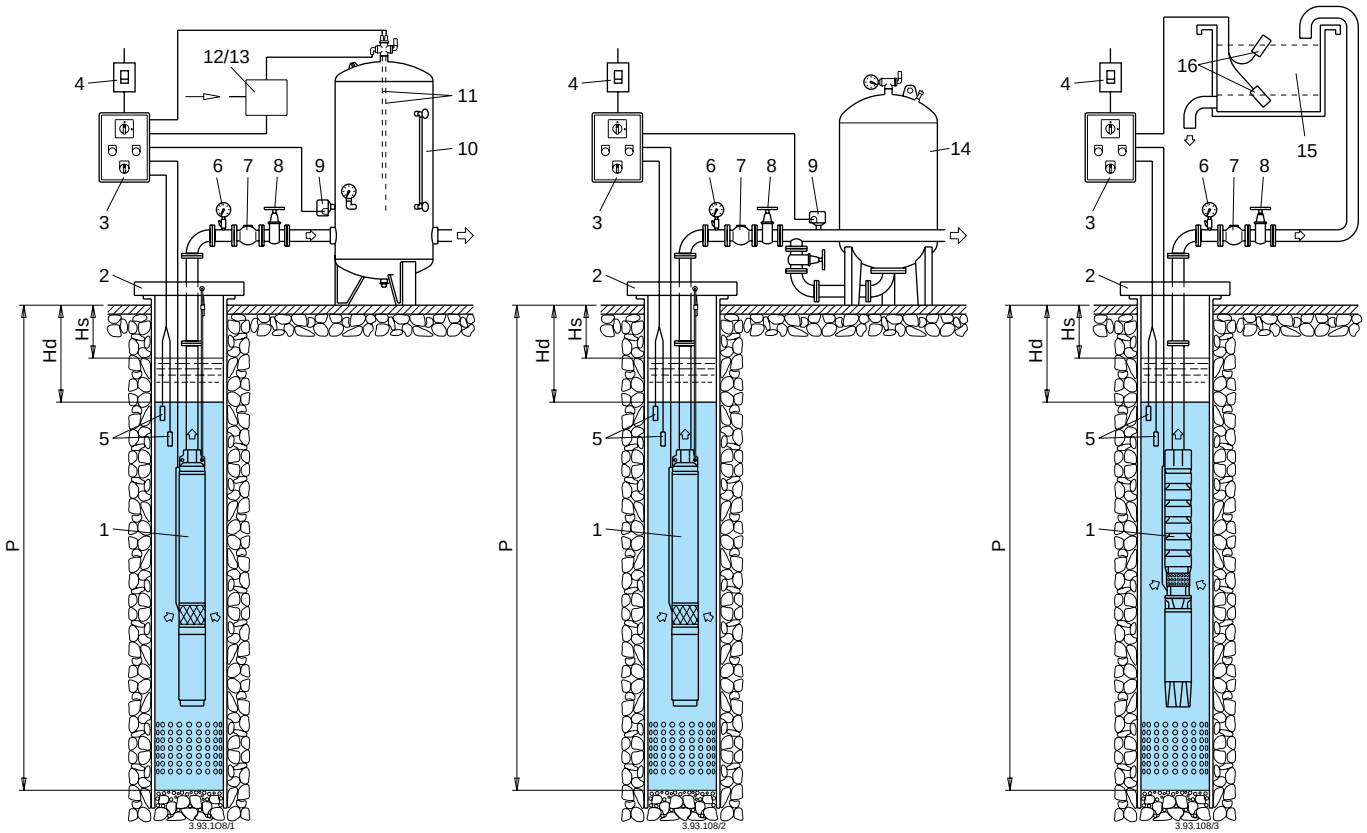

1 Погружной насос
2 Хомутная скоба
3 Электрощит
4 Сетевой разъединитель
5 Щупы минимального уровня
6 Манометр
7 Обратный клапан
8 Регулировочная задвижка
9 Реле давления
10 Бак насосной станции
11 Регулировочные щупы для впуска воздуха
12 Электроклапан
13 Электрокомпрессор
14 Мембранный бак
15 Накопительный бак
16 Пуско-остановочные щупы

Hs Статический уровень
Hd Динамический уровень
P Глубина скважины

CS Двигатели погружные

calpeda
CREATIVE TECHNOLOGY

Конструкция

Погружные двигатели диаметром 4, 6, 8 и 10 дюймов изготовлены с использованием новейших технологий и высококачественных компонентов, которые обеспечивают высокую механическую прочность и надежность электрической части.
В двигателях диаметром 4 дюйма имеется специальная диэлектрическая жидкость пищевого типа, которая обеспечивает лучшую смазку, что увеличивает срок службы всех движущихся компонентов и медных проводов.
Двигатели диаметром 6, 8 и 10 дюймов имеют водяное охлаждение, а провода покрыты поливинилхлоридом.
Все двигатели “Calpeda” могут перематываться и отвечают требованиям стандартов NEMA.

Эксплуатационные ограничения

Температура воды не более 30°C для двигателей диаметром 4” и не более 20 °C для двигателей 6, 8 и 10 дюймов.
Макс количество пусков в час: 20 для двигателей диаметром 4”, 15 для двигателей 6 и 8 дюймов и 10 для двигателей диаметром 10 дюймов.
Охлаждение: минимальная скорость потока = 0,08 м/сек. для двигателей диаметром 4”, 0,16 м/сек. для двигателей 6 дюймов и 0,2 м/сек. для двигателей диаметром 8 и 10 дюймов.
Непрерывный режим работы.

Рабочие характеристики

Двухполюсный асихронный двигатель, частота 50 Гц, число оборотов 2900 об./мин.

Напряжение:
- монофазный: 230 В - до 2,2 кВт.
- трехфазный: 230 В; 400 В; (для двигателей 4”).
- трехфазный: 230 В; 400 В; 230/400 В; 400/690 В, для двигателей 6”,8”,10”.

Изменение напряжения +6% / -10%.
Пуск, рекомендуемый для мощностей от 7,5 кВт и выше: звезда/треугольник, мягкий старт или статорное сопротивление.
Максимальная рабочая температура обмоток: 80°C.
Изоляция: двигатели 4” класса “F”
Защита класса IP 68.

Кабель	Двигатель 230В - 50Гц - 1~	Сечение	Длина
	4CS 0,37 ÷ 2,2 кВт	4 G 2 мм²	2 м
	Двигатель 400В - 50Гц - 3 ~	Сечение	Длина
	4CS 0,37 ÷ 2,2 кВт	4 G 2 мм²	2 м
	4CS 3 ÷ 5,5 кВт	4 G 2 мм²	3,5 м
	6CS 4 ÷ 22 кВт	3 x 1 x 4 мм²	3,5 м
	6CS 26 - 30 кВт	3 x 1 x 6 мм²	3,5 м
	8CS 30 кВт	3 x 1 x 6 мм²	4 м
	8CS 37 - 45 кВт	3 x 1 x 10 мм²	4 м
	8CS 51 ÷ 59 кВт	3 x 1 x 16 мм²	4 м
	8CS 66 - 75 кВт	3 x 1 x 25 мм²	4 м
	8CS 92 кВт	3 x 1 x 35 мм²	4 м
	10CS 75 кВт	3 x 1 x 25 мм²	4 м
	10CS 92 кВт	3 x 1 x 35 мм²	4 м
	10CS 110-132 кВт	3 x 1 x 50 мм²	4 м
	10CS 150-165 кВт	3 x 1 x 70 мм²	4 м

Конструкционные материалы

Часть	**4”**
Наружный кожух	Сталь Cr-Ni AISI 304
Фланец двигателя	Латунь
Основание двигателя	Пластик
Вал	Сталь Cr-Ni Mo AISI 316
Задний упорный подшипник	с масляным заполн
Часть	**6”, 8”, 10”**
Наружный кожух	Сталь Cr-Ni AISI 304 (Лист. металл FE P01 двигат. 10”)
Опоры	Чугун GJL 200 EN 1561
Вал	Сталь Cr AISI 420 Bonificato
Задний упорный подшипник	Качающиеся салазки
Втулки	Графит (бронза для двигат. 8” мощ. 51 -59 -66 кВт)

Специальные исполнения под заказ

- для работы под другими напряжениями
- для работы с частотой 60 Гц
- другие механические уплотнения для двигателей 6”, 8”, 10”.
- Вал из нержавеющей стали AISI 316 для двигателей диаметром 6, 8 и 10 дюймов
- Работа с частотным преобразователем (ИНВЕРТОР)
- Для жидкостей с более высокой температурой

kW	4"CS 1 ~	4"CS 3 ~	6"CS 3 ~	8"CS 3 ~	10"CS 3 ~	kW
165					**165**	165
150					**150**	150
132					**132**	132
110					**110**	110
92				**92**	**92**	92
75				**75**	**75**	75
66				**66**		66
59				**59**		59
55				**55**		55
51				**51**		51
45				**45**		45
37				**37**		37
30			**30**	**30**		30
26			**26**			26
22			**22**			22
18,5			**18,5**			18,5
15			**15**			15
13			**13**			13
11			**11**			11
9,2			**9,2**			9,2
7,5			**7,5**			7,5
5,5		**5,5**	**5,5**			5,5
4		**4**	**4**			4
3		**3**				3
2,2	**2,2**	**2,2**				2,2
1,5	**1,5**	**1,5**				1,5
1,1	**1,1**	**1,1**				1,1
0,75	**0,75**	**0,75**				0,75
0,55	**0,55**	**0,55**				0,55
0,37	**0,37**	**0,37**				0,37

4.93.325

Параметры, габариты и вес

4"CS - 1 ~

Тип	PN кВт	PN Л.с.	ВНУТР. 230 V A	Коэффициент мощности cos φ 4/4	3/4	2/4	КПД η % 4/4	3/4	2/4	Оборотов в мин.	Прямой пуск $\frac{I_A}{I_N}$	$\frac{C_A}{C_N}$	Конденсатор 450 VC µF	Осевая нагрузка N	H мм	Вес кг
4CS 0,37M	0,37	0,5	3,2	0,93	0,90	0,84	54	47	37	≈ 2850	3,5	0,55	16	1500	310	7,2
4CS 0,55M	0,55	0,75	4,7	0,92	0,88	0,82	56	52	41		3,7	0,60	25		330	8,2
4CS 0,75M	0,75	1	5,8	0,94	0,90	0,84	61	54,5	44		4	0,55	30		360	9,4
4CS 1,1M	1,1	1,5	8,3	0,94	0,88	0,79	64	57	47		3,8	0,55	40		390	10,8
4CS 1,5M	1,5	2	12,5	0,90	0,80	0,70	64	54	43		3,8	0,56	50		450	13,5
4CS 2,2M	2,2	3	15,1	0,96	0,93	0,85	68	63	54		3,1	0,58	70		500	15,5

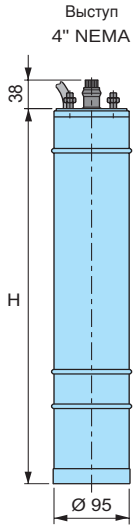

4"CS - 3 ~

Тип	PN кВт	PN Л.с.	ВНУТР. 400 V A	Коэффициент мощности cos φ 4/4	3/4	2/4	КПД η % 4/4	3/4	2/4	Оборотов в мин.	Прямой пуск $\frac{I_A}{I_N}$	$\frac{C_A}{C_N}$	Осевая нагрузка N	H мм	Вес кг
4CS 0,37T	0,37	0,5	1,45	0,65	0,56	0,47	59	53	44	≈ 2850	4,8	4,8	1500	310	7,2
4CS 0,55T	0,55	0,75	1,7	0,77	0,68	0,56	63	61	53		4,1	3,2		310	7,2
4CS 0,75T	0,75	1	2,2	0,79	0,68	0,56	64	63	57		4,1	3,1		330	8,2
4CS 1,1T	1,1	1,5	3	0,79	0,69	0,55	68	67	61		4,5	3,3		360	9,4
4CS 1,5T	1,5	2	4,2	0,78	0,68	0,54	68	67	63		4,2	3,2		390	10,8
4CS 2,2T	2,2	3	6	0,72	0,63	0,50	73	73	68		5,2	3,7		490	14,3
4CS 3T	3	4	7,5	0,75	0,68	0,57	77	76	70		5,6	3	4500	575	19,9
4CS 4T	4	5,5	10	0,79	0,71	0,58	78	78	75		6	2,9		665	24,3
4CS 5,5T	5,5	7,5	13	0,80	0,73	0,60	78	78	73		5,8	2,8		745	27,7

6"CS - 3 ~

Тип	PN кВт	PN Л.с.	ВНУТР. 400 V A	Коэффициент мощности cos φ 4/4	3/4	2/4	КПД η % 4/4	3/4	2/4	Оборотов в мин.	Прямой пуск $\frac{I_A}{I_N}$	$\frac{C_A}{C_N}$	Осевая нагрузка N	H мм	Вес кг
6CS 4	4	5,5	11	0,78	0,71	0,61	70	67	60	≈ 2850	4,9	2	20000	530	40
6CS 5,5	5,5	7,5	13,5	0,83	0,79	0,69	72	70	66		4	1,45		530	40
6CS 7,5	7,5	10	18	0,83	0,79	0,69	72	70	66		4,1	1,5		580	45
6CS 9,2	9,2	12,5	21	0,83	0,78	0,68	75	74	70		5	1,7		630	50
6CS 11	11	15	25,5	0,82	0,76	0,65	76	76	74	≈ 2900	5,4	2		680	55
6CS 13	13	17,5	29,5	0,79	0,72	0,59	81	81	79		6,2	2,5		780	65
6CS 15	15	20	33	0,81	0,74	0,62	81	82	80		5,6	2,2		780	65
6CS 18,5	18,5	25	40	0,82	0,76	0,63	82	82	81		5,6	2,2		830	70
6CS 22	22	30	48,5	0,80	0,72	0,60	83	82	79		6	2,7		930	80
6CS 26	26	35	58	0,80	0,75	0,64	82	83	80		5,8	2,3		1030	90
6CS 30	30	40	63	0,83	0,76	0,64	83	84	82		5,6	2,1		1130	100

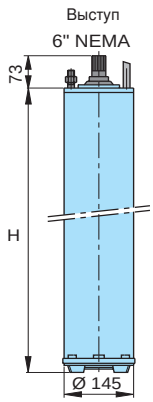

8"CS - 3 ~

Тип	PN кВт	PN Л.с.	ВНУТР. 400 V A	Коэффициент мощности cos φ 4/4	3/4	2/4	КПД η % 4/4	3/4	2/4	Оборотов в мин.	Прямой пуск $\frac{I_A}{I_N}$	$\frac{C_A}{C_N}$	Осевая нагрузка N	H мм	Вес кг
8CS 30	30	40	61	0,82	0,74	0,62	85	85	84	≈ 2900	5,3	1,4	30000	1056	141
8CS 37	37	50	74	0,85	0,82	0,72	84	85	83		5,1	1,25		1156	161
8CS 45	45	60	91	0,82	0,77	0,67	87	87	85		5,8	1,7		1236	177
8CS 51	51	70	108	0,78	0,70	0,58	88	89	86		8	2		1376	205
8CS 55	55	75	114	0,80	0,72	0,60	88	89	87		7,6	1,91		1376	205
8CS 59	59	80	121	0,82	0,74	0,62	87	89	87		7,2	1,8		1376	205
8CS 66	66	90	136	0,80	0,73	0,63	88	86	84		7,8	2		1576	245
8CS 75	75	100	147	0,83	0,75	0,65	87	88	86		7,3	1,8		1576	245
8CS 92	92	125	186	0,83	0,78	0,66	88	89	87		7,5	1,89		1735	277

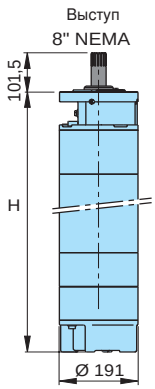

10"CS - 3 ~

Тип	PN кВт	PN Л.с.	ВНУТР. 400 V A	Коэффициент мощности cos φ 4/4	3/4	2/4	КПД η % 4/4	3/4	2/4	Оборотов в мин.	Прямой пуск $\frac{I_A}{I_N}$	$\frac{C_A}{C_N}$	Осевая нагрузка N	H мм	Вес кг
10CS 75	75	100	148	0,87	0,81	0,71	83	83	80	≈ 2900	6,1	1,4	30000	1180	219
10CS 92	92	125	183	0,87	0,81	0,70	83	83	81		6,5	1,45		1280	262
10CS 110	110	150	225	0,84	0,78	0,67	84	84	82		6,9	1,5		1480	350
10CS 132	132	180	265	0,85	0,79	0,68	85	85	83		7,35	1,6		1580	393
10CS 150	150	200	290	0,87	0,81	0,69	86	86	83		7,7	1,67		1680	436
10CS 165	165	225	330	0,83	0,76	0,66	87	86	84		8,0	1,75		1780	486

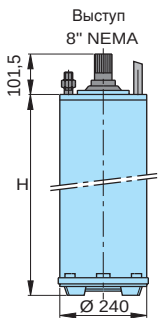

P_N Номинальная мощность I_N Номинальная сила тока $\frac{I_A}{I_N}$ Сила тока пуска/Сила тока номинальная $\frac{C_A}{C_N}$ Пара пуска/Пара номинальная

Охлаждение двигателя

Для обеспечения эффективного охлаждения вода должна проходить по поверхности двигателя с минимальной скоростью, указанной в данной таблице.

Двигатель	Температура воды	Скорость воды	
		Минимальная скорость	Рекомендуемая
4”	25	0,08 м/сек.	1 м/сек.
6”	30	0,16 м/сек.	1 м/сек.
8”	30	0,20 м/сек.	1 м/сек.
10”	30	0,20 м/сек.	1 м/сек.

Для работы с более высокой температурой следует обратиться за консультацией в наш технико-коммерческий отдел.

Охлаждающая рубашка

При установке погружного двигателя:
- ниже входных отверстий в скважине (рис. A);
- в накопительных ваннах, озерах, водоемах и т.д. (рис. B и C);

необходима установка наружной рубашки для создания вокруг двигателя охлаждающего потока.
Только таким образом можно обеспечить надежную работу и предотвратить перегрев, который может нанести двигателю необратимый ущерб.

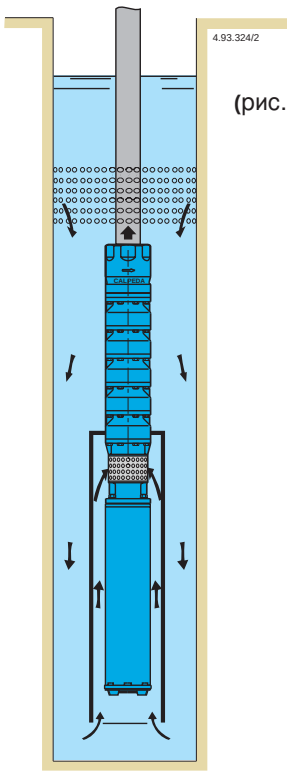

(рис. **A**)

(рис. **B**)

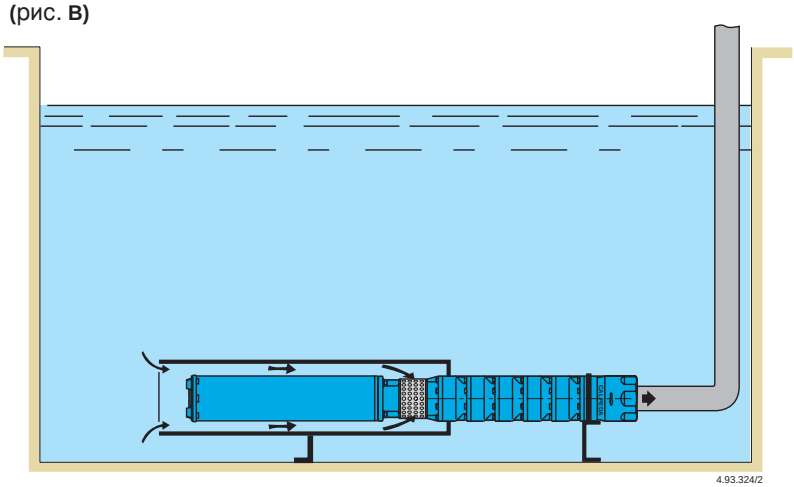

(рис. **C**)

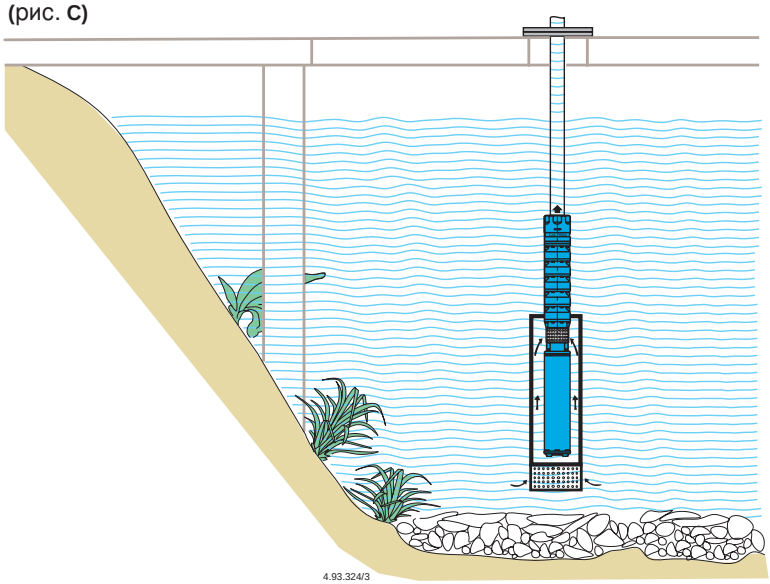

Максимальная длина электрических проводов

230 В - 50 Гц - 1 ~					
Двигатель kW	1 четырехполюсный кабель 4 x ....мм²				
	1,5	2,5	4	6	10
	длина электрических проводов макс. м				
0,37	114	191	305		
0,55	77	128	205	308	
0,75	56	94	151	226	376
1,1	38	64	103	154	257
1,5		47	75	113	188
2,2		32	51	77	128

Перепад напряжения 3%
Макс. температура окружающей среды +30°C

Прямой запуск

230 В - 50 Гц - 3 ~															
Двигатель kW	1 четырехполюсный кабель 4 x ....мм²								4 кабеля 1 x ....мм²						
	1,5	2,5	4	6	10	16	25	35	50	70	95	120	150	185	240
	макс. длина электрических проводов, м														
0,37	261														
0,55	175	292													
0,75	129	214	343												
1,1	88	146	234	351											
1,5	64	107	172	257											
2,2	44	73	117	176	293										
3	32	54	86	129	215	344									
4		40	64	97	161	258									
5,5			47	70	117	188	294								
7,5			34	52	86	138	216	302							
9,3				42	70	113	176	247	353						
11					59	94	148	207	295						
15						69	109	152	217	304					
18,5						57	88	124	177	248	336				
22							75	104	149	209	384	358			
30								77	110	155	210	265	331		
37									90	126	171	216	271	334	
45									75	105	142	179	224	276	359
55										86	116	146	183	226	294
75											88	111	138	171	222

400 В - 50 Гц - 3 ~															
Двигатель kW	1 четырехполюсный кабель 4 x ....мм²								4 кабеля 1 x ....мм²						
	1,5	2,5	4	6	10	16	25	35	50	70	95	120	150	185	240
	макс. длина электрических проводов, м														
0,37	777														
0,55	523														
0,75	384														
1,1	262														
1,5	192	320													
2,2	131	218	349												
3	96	160	256	385											
4	72	120	192	289											
5,5	52	88	140	210	351										
7,5		64	103	154	258										
9,3		52	84	126	210	337									
11			70	106	176	282									
15				78	130	208	324								
18,5				63	106	169	264	370							
22					89	143	223	312							
30						105	165	231	330						
37							134	188	269	377					
45							111	156	223	312					
55									182	255	357				
75									138	193	262	331			
93									114	160	217	274	342		
110										136	184	233	291	359	
130											157	198	248	306	396

Запуск “звезда-треугольник”

400 В - 50 Гц - 3 ~ Y/Δ													
Двигатель kW	2 четырехполюсных кабеля 4 x ....мм²						7 кабелей 1 x ....мм²						
	4	6	10	16	25	35	50	70	95	120	150	185	240
	макс. длина электрических проводов, м												
7,5	52	78	129	207	324								
9,3		63	106	169	264	370							
11		53	89	142	221	310	443						
15			65	104	163	228	326						
18,5			53	85	133	186	265	372					
22				72	112	157	224	314	426				
30				53	83	116	166	232	315	398			
37					68	95	135	189	257	325	406		
45					56	78	112	157	213	269	336	415	
55							92	128	174	220	275	340	
75							69	97	132	166	208	256	332

400 В - 50 Гц - 3 ~ Y/Δ															
Двигатель kW	2 четырехполюсных кабеля 4 x ....мм²								7 кабеля 1 x ....мм²						
	1,5	2,5	4	6	10	16	25	35	50	70	95	120	150	185	240
	макс. длина электрических проводов , м														
7,5	58	96	154	232	386										
9,3	47	79	126	189	316										
11		66	106	159	264	423									
15		49	78	117	195	311	487								
18,5			63	95	158	253	396								
22			53	80	134	214	334	468							
30				59	99	158	247	346							
37					81	129	202	282	404						
45					67	107	167	234	334	468					
55						87	136	191	273	383	536				
75							103	145	207	289	393	496			
93								120	171	240	325	411	514		
110									146	204	277	350	437	539	
130									124	173	235	297	372	458	595

calpeda CREATIVE TECHNOLOGY

Электрические щиты

M COMP
Щит для монофазных двигателей мощностью 0,37 ÷ 2,2 кВт

Тип	Конденсатор Vc 450	Защита A	Двигатель 230В - 1~ кВт
M COMP 4-16	16 µF	4,5	0,37
M COMP 5-20	20 µF	5	0,55
M COMP 7-30	30 µF	7	0,75
M COMP 10-40	40 µF	10	1,1
M COMP 12-50	50 µF	12	1,5
M COMP 18-70	70 µF	18	2,2

T COMP
Щит для трехфазных двигателей с прямым пуском

Тип	Защита A	Двигатель 3~ 230В кВт	Двигатель 3~ 400В кВт
T COMP 8	1÷8	0,37÷1,5	0,5÷2,2
T COMP 10	7÷10	---	3-3,7
T COMP 12	9÷12	2,2	4
T COMP 16	11÷16	3	5,5
T COMP 20	14÷20	3,7-4	7,5

QT1 DF
Щит для трехфазных двигателей с прямым пуском и защитой с помощью предохранителей

Тип	Двигатель 3~ 400В кВт
QT1DF 9,2	9,2
QT1DF 11	11
QT1DF 15	15
QT1DF 22	18,5-22

QT1 ST
Щит для трехфазных двигателей с пуском **Y/Δ**

Тип	Двигатель 3~ 400В кВт
QT1ST 5,5	5,5
QT1ST 7,5	7,5
QT1ST 11	9,2-11
QT1ST 15	15
QT1ST 22	18,5-22
QT1ST 30	30
QT1ST 37	37
QT1ST 45	45
QT1ST 55	55
QT1ST 75	75
QT1ST 92	92
QT1ST 110	110
QT1ST 130	130

QT1 AT
Щит для трехфазных двигателей с автотрансформаторным пуском

Тип	Двигатель 3~ 400В кВт
QT1AT 5,5	5,5
QT1AT 7,5	7,5
QT1AT 9,2	9,2
QT1AT 11	11
QT1AT 15	15
QT1AT 18	18,5
QT1AT 22	22
QT1AT 30	30
QT1AT 37	37
QT1AT 45	45
QT1AT 55	55
QT1AT 75	75
QT1AT 92	92
QT1AT 110	110
QT1AT 130	130

QT1 IS
Щит для трехфазных двигателей с пуском через статорное сопротивление

Тип	Двигатель 3~ 400В кВт
QT1IS 5,5	5,5
QT1IS 7,5	7,5
QT1IS 9,2	9,2
QT1IS 11	11
QT1IS 15	15
QT1IS 18	18,5
QT1IS 22	22
QT1IS 30	30
QT1IS 37	37
QT1IS 45	45
QT1IS 55	55
QT1IS 75	75
QT1IS 92	92
QT1IS 110	110
QT1IS 130	130

QT1 SS
Щит для трехфазных двигателей с пуском и остановкой типа **"Soft Start"**

Тип	Двигатель 3~ 400В кВт
QT1SS 7,5	7,5
QT1SS 15	9,2-11-15
QT1SS 22	18,5-22
QT1SS 30	30
QT1SS 37	37
QT1SS 45	45
QT1SS 55	55
QT1SS 75	75
QT1SS 92	92
QT1SS 110	110
QT1SS 130	130

QT1 VF
Щит для трехфазных двигателей с управлением через инвертор

Тип	Макс. на выходе A	Двигат. 3~400В кВт
QT1VF 5,5	13	4-5,5
QT1VF 7,5	16	7,5
QT1VF 11	24	9,2-11
QT1VF 15	32	15
QT1VF 18	37	18,5
QT1VF 22	44	22
QT1VF 30	61	30
QT1VF 37	73	37
QT1VF 45	90	45
QT1VF 55	106	55
QT1VF 75	147	75
QT1VF 92	177	92
QT1VF 110	212	110
QT1VF 130	260	130

Щиты для двигателей большей мощности поставляются под заказ.

IDROMAT

Электронный регулятор для насосов

calpeda CREATIVE TECHNOLOGY

Конструкция

Устройство, снабженное датчиком расхода и датчиком давления, которые подключены к электронной системе.
Входной и выходной раструбы одинакового диаметра (G1).
Встроен обратный клапан.
Манометр 0-10 бар IDROMAT 2.

Применение

Автоматическое управление насосами, применяемыми для водоснабжения и увеличения напора воды.
Управляет пуском насоса при начале потребления и остановкой насоса при окончании.

Предохраняет насос от:
работы вхолостую;
работы при недостаточном количестве воды на всасывании (из-за нехватки воды во всасывающей трубе при работе под напором, из-за непогруженной всасывающей трубы или чрезмерной высоты всасывания, из-за попадания воздуха на всасывании);
работы с закрытым патрубком.

Эксплуатационные ограничения

ТИП	Пусковое давление	Высота напора
IDROMAT 12	1,2 бар	> 20 m
IDROMAT 15 (стандартн.)	1,5 бар	> 23 m
IDROMAT 22	2,2 бар	> 30 m
IDROMAT 30	3,0 бар	> 40 m
IDROMAT 2-12	1,2 бар	> 17 m
IDROMAT 2-15	1,5 бар	> 20 m

Для насосов с расходом не более 10 м3/ч.
Максимальное рабочее давление: 10 бар.
Температура жидкости не более 60°C.
Сетевое напряжение: 220-250 В, монофазное.
Частота: 50-60 Гц.
Защита IP 55 (IP 65 IDROMAT 2).
Сила тока: макс. 25А при запуске, макс. 10А в ходе работы.

Конструкционные материалы

Компонент	IDROMAT	IDROMAT 2
Корпус	Нейлон PA 6	Нейлон PA 6
Мембрана	EPDM	Caoutchout naturel

Сравнительная диаграмма давлений

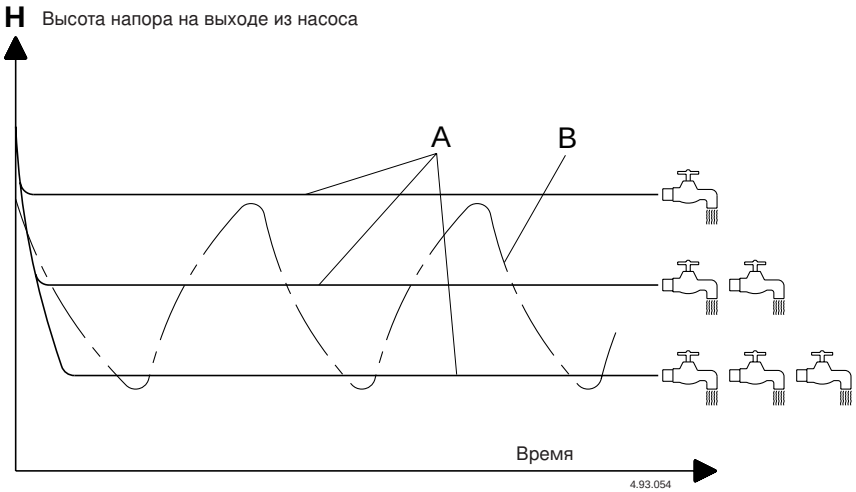

A = работа с устройством **Idromat** = постоянное давление;
B = работа с традиционной системой бака и реле давления

IDROMAT

Электронный регулятор для насосов

IDROMAT

Размеры

Вес kg 1,170

Примеры установки

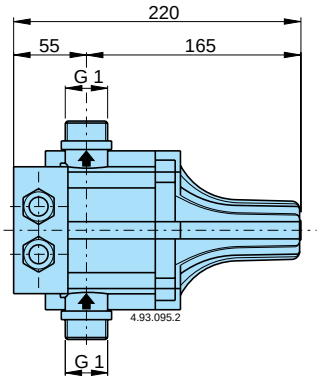

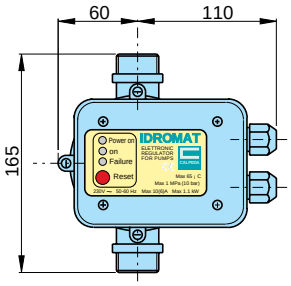

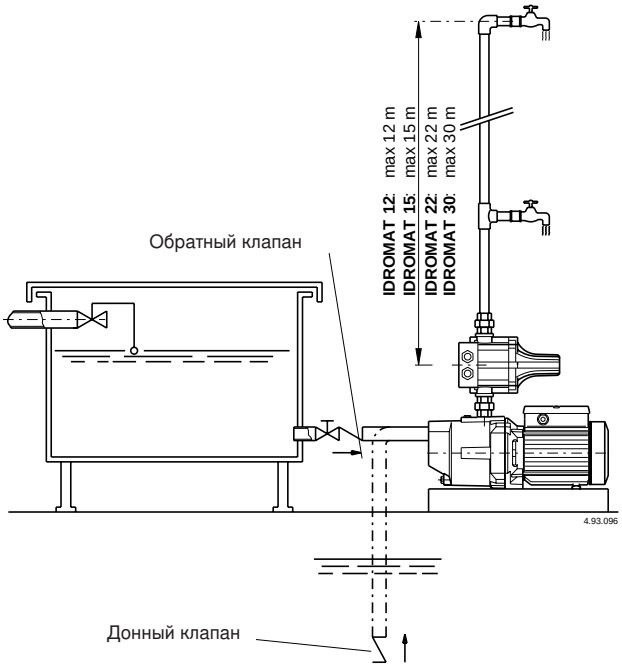

IDROMAT 2

Размеры

Вес kg 1,2

Примеры установки

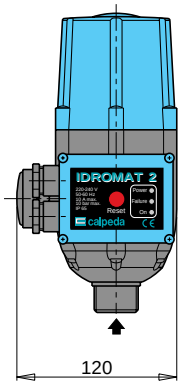

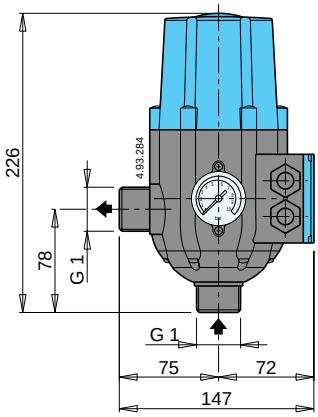

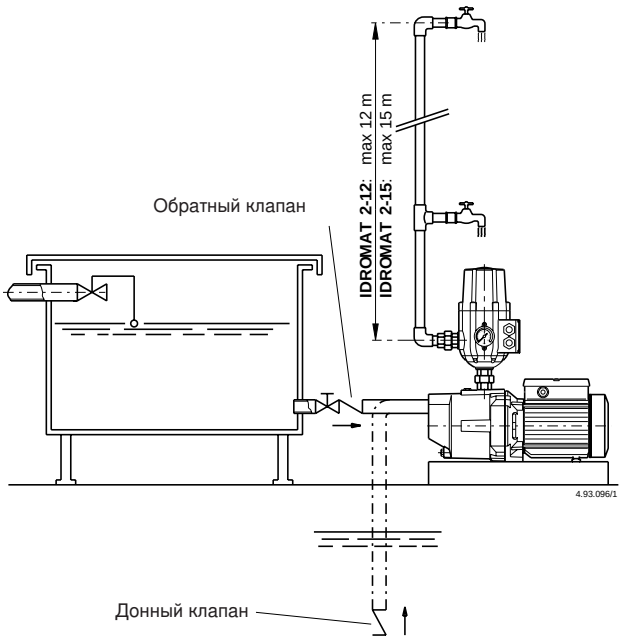

НАСОСНЫЕ БУСТЕРНЫЕ СТАНЦИИ

Насосные бустеные станции с одним, двумя и тремя насосами

calpeda®

CREATIVE TECHNOLOGY

НАСОСНЫЕ БУСТЕРНЫЕ СТАНЦИИ

calpeda
CREATIVE TECHNOLOGY

MINIMAT, TURBOMAT CENTRIMAT, GETTOMAT

Небольшая автоматическая система подачи воды с одним электронасосом

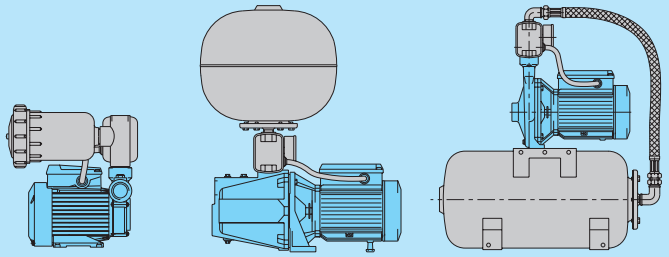

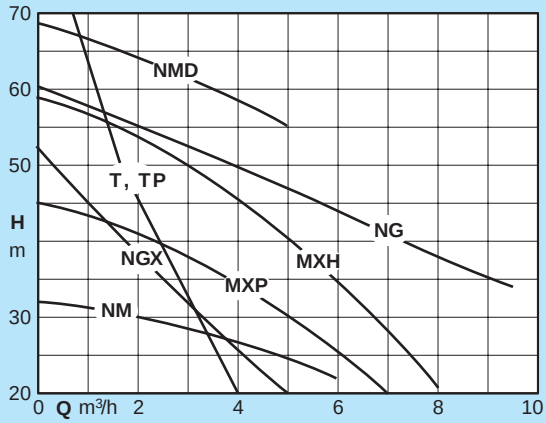

2MXH, 2MXP, 2NM, 2NMD, 2NG, 2NGX

Небольшие бустерные станции бытового назначения с 2 насосами

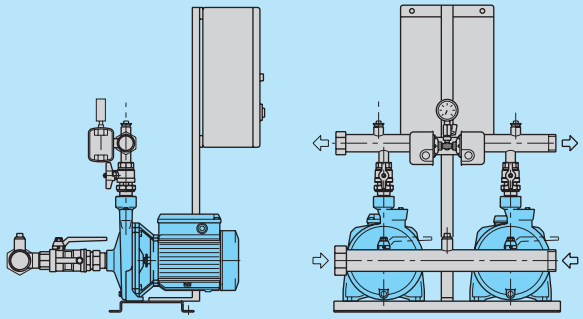

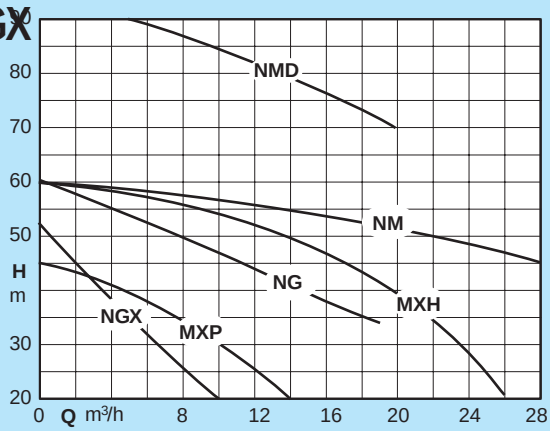

2MXSU

Бустерные станции бытового назначения с 2 насосами MXSU

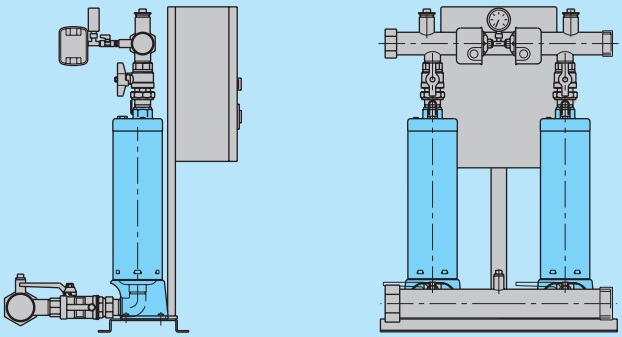

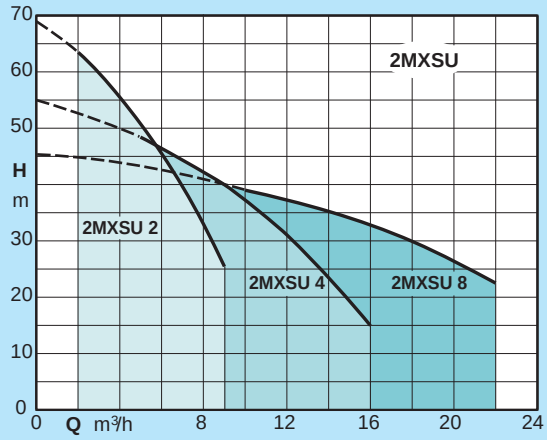

3MXSU

Бустерные станции бытового назначения с 3 насосами MXSU

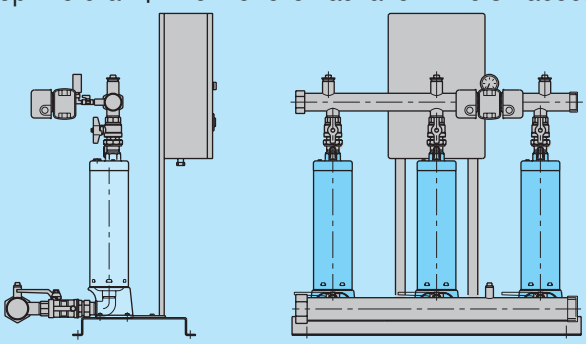

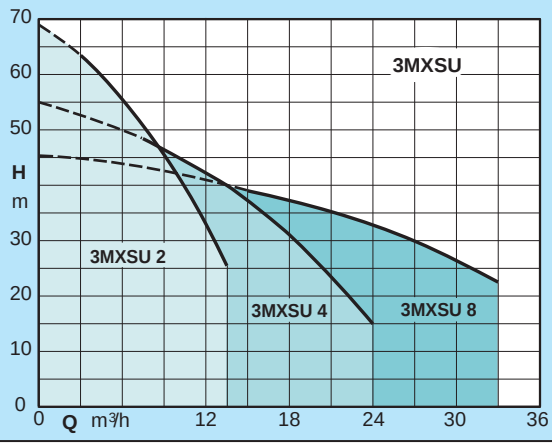

НАСОСНЫЕ БУСТЕРНЫЕ СТАНЦИИ

calpeda
CREATIVE TECHNOLOGY

2MXV-B, 2MXV

Бустерные станции бытового назначения с 2 насосами MXV-B, MXV

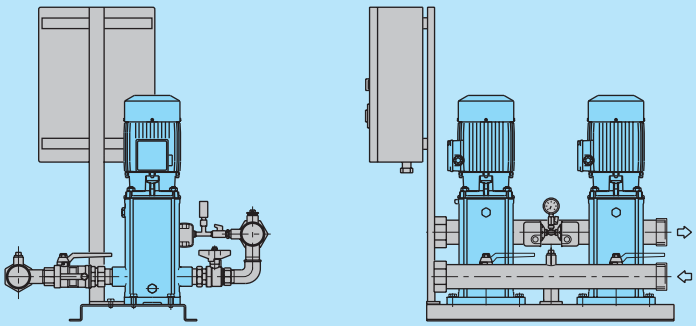

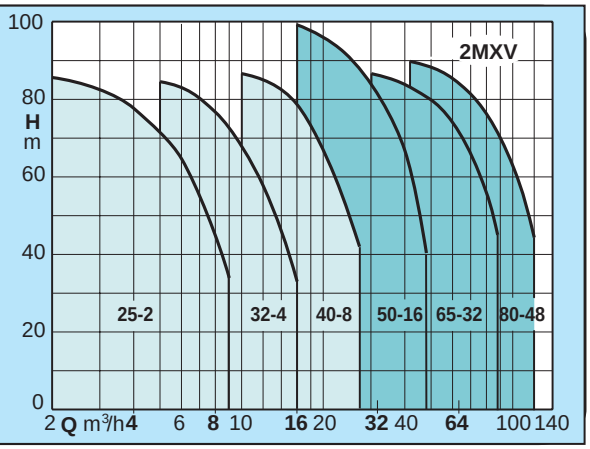

3MXV-B, 3MXV

Бустерные станции бытового назначения с 3 насосами MXV-B, MXV

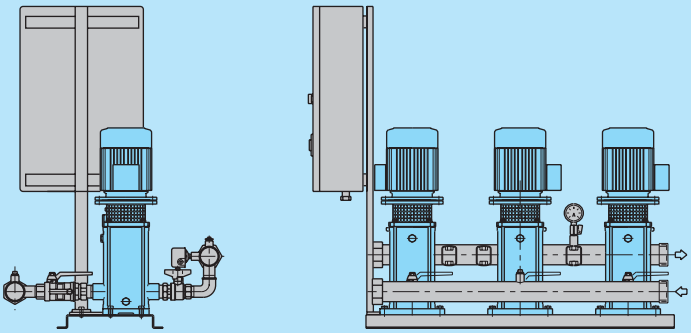

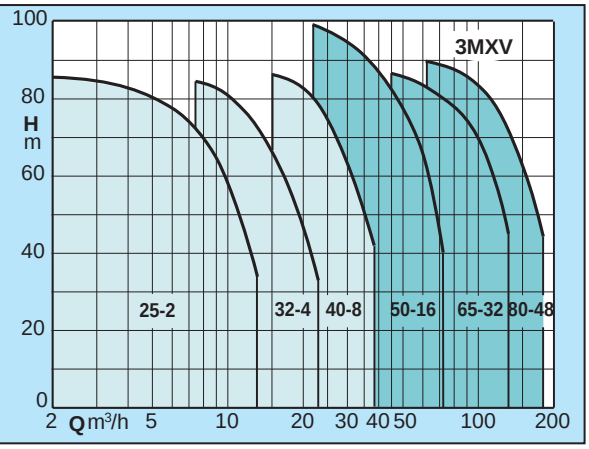

2NM, 2NMD

Бустерные станции бытового назначения с 2 насосами NM, NMD

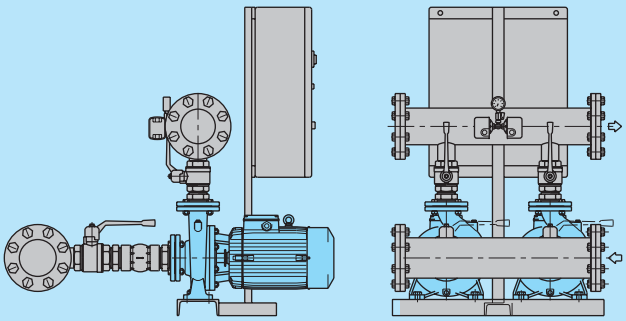

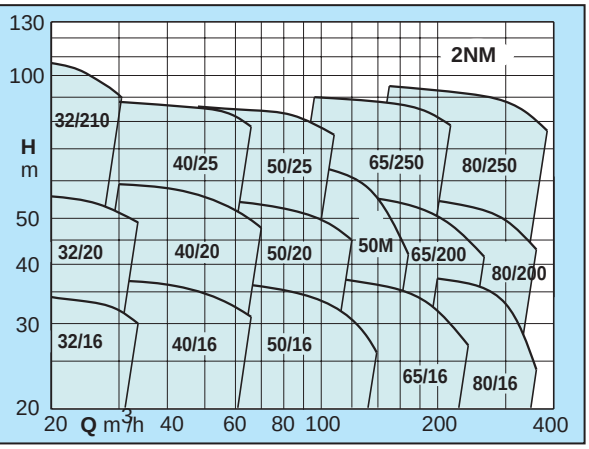

3NM

Бустерные станции бытового назначения с 3 насосами NM

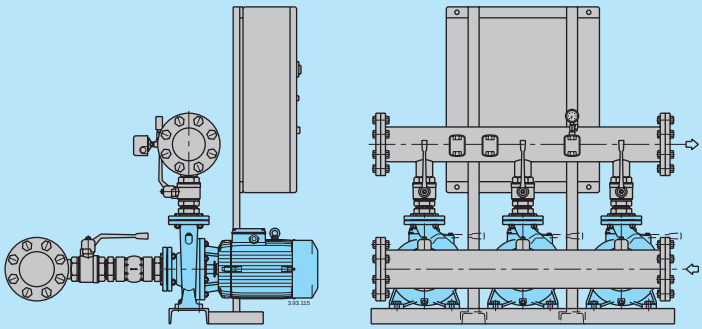

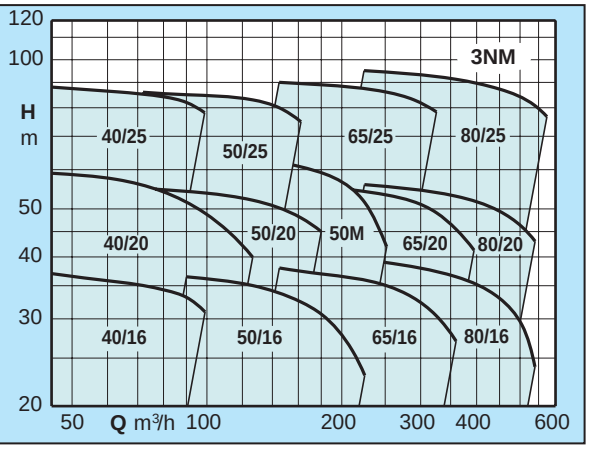

Аксессуары

calpeda
CREATIVE TECHNOLOGY

КЛАПАНЫ

обратный клапан

- VNR 1
- VNR 1 1/4
- VNR 1 1/2
- VNR 2

донный клапан

- VDF 1
- VDF 1 1/4
- VDF 1 1/2
- VDF 2

МАНОМЕТРЫ

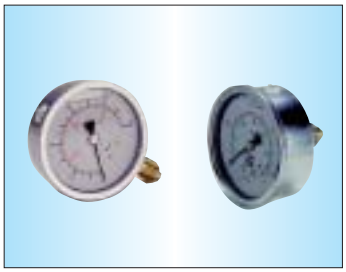

осевое подсоединение

- MA 0-6
- MA 0-6 ABS

радиальное подсоединение

- MR 0-10
- MR 0-12
- MR 0-16

СОЕДИНИТЕЛЬНЫЙ ПАТРУБОК

тип	соединение
RA5 H 92	G 1
RA5 H 105	G 1

РЕЛЕ ДАВЛЕНИЯ

тип	стандарт. калибровка	макс. давл.
FSG 2	1,4 - 2,8 бар	4,5 бар
FYG 22	5,4 - 7 бар	7 бар
FYG 32	8 - 10,5 бар	10,5 бар

СФЕРИЧЕСКИЙ БАК

тип	соедин.	емкость
SS 24	G 1	24 л

Мембрана из бутилкаучука.

ЦИЛИНДРИЧЕСКИЙ БАК

бак с основанием и опорами

тип	соедин.	емкость
SC 20 BP	G 1	20 л

Мембрана из бутилкаучука.

ЦИЛИНДРИЧЕСКИЙ БАК ИЗ НЕРЖАВЕЮЩЕЙ СТАЛИ

вертикальный цилиндрический бак

тип	соедин.	емкость
SCX 20	G 1	20 л

Мембрана из бутилкаучука.

ЦИЛИНДРИЧЕСКИЙ БАК ИЗ НЕРЖАВЕЮЩЕЙ СТАЛИ

бак с основанием и опорами

тип	соедин.	емкость
SCX 20 BP	G 1	20 л

Мембрана из бутилкаучука.

Аксессуары

calpeda
CREATIVE TECHNOLOGY

КОМПЛЕКТ 1

Тип	Комплект 1A	Комплект 1B	Комплект 1CX	Комплект 1DX
Состав. часть				
Соединение	RA5 H 92	RA5 H 92	RA5 H 92	RA5 H 92
Реле давления	FSG 2	FYG 22	FSG 2	FYG 22
Манометр	MA 0-6 ABS	MR 0-10	MA 0-6 ABS	MR 0-10
Бак	SS 24	SS 24	SCX 20	SCX 20

КОМПЛЕКТ 2

Тип	Комплект 2A	Комплект 2B	Комплект 2CX	Комплект 2DX
Состав. часть				
Соединение	RA5 H 92	RA5 H 92	RA5 H 92	RA5 H 92
Реле давления	FSG 2	FYG 22	FSG 2	FYG 22
Манометр	MA 0-6 ABS	MR 0-10	MA 0-6 ABS	MR 0-10
Шланг	FP 1-680	FP 1-680	FP 1-680	FP 1-680
Колено	1" п.м.	1" п.м.	1" п.м.	1" п.м.
Колено	1" м.м.	1" м.м.	1" м.м.	1" м.м.
Бак	SC 20 BP	SC 20 BP	SCX 20 BP	SCX 20 BP

АВТОМАТИЧЕСКИЕ ВОЗДУХОДУВКИ

ARIAMAT

AR 300E
AR 1000E
AR 2000E

ЩУПЫ УРОВНЯ

щупы уровня в сборе

тип

SL 2 щупа
SLA щупы уровня в сборе

ПОПЛАВОК

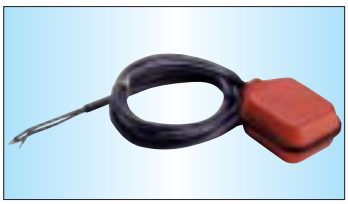

тип

INTGALL
(провод 3 м)

ШЛАНГ

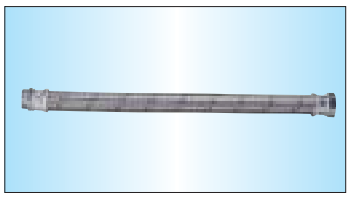

тип	диаметр X длина
FP 1-630	G 1 x 630
FP 1-680	G 1 x 680

calpeda
CREATIVE TECHNOLOGY

Выбор центробежного насоса

Центробежный насос выбирается, исходя из реальных раб. характеристик системы, в которой он устанавливается.
Для определения нужных габаритов необходимы следующие данные:

Расход Q
Количество жидкости, перекачиваемой насосом за единицу времени. Обычно, выражается в куб.м/час.

Общая высота манометрического напора Hmt
Рассматривается как сумма геодезической (или геометрической) высоты между уровнями жидкости и потерь напора, возникающих из-за внутреннего трения при проходе жидкости в трубах, насосе и соответствующих гидравлических приспособлениях.
Рассчитывается по следующей формуле:

Hmt = Hg + Δpc м жидкостного столба

Hg = геодезический перепад на всасывании (Hga) + геодезический перепад на подаче (Hgp).
Δpc = сумма потерь напора в системе, получаемая на основе следующих данных:
- Диаметр, длина и конструкционный материал всасывающей и подающей труб (см. таблицу 1 на стр. 206).
- Количество и тип колен на пути прохождения жидкости и используемые гидравлические приспособления, такие как донные клапаны с фильтром, отсекающие заслонки, стопорные клапана, возможные фильтры (см. таблицу 2 на стр. 206).
- Тип жидкости (если это не вода), температура, вязкость и удельный вес.

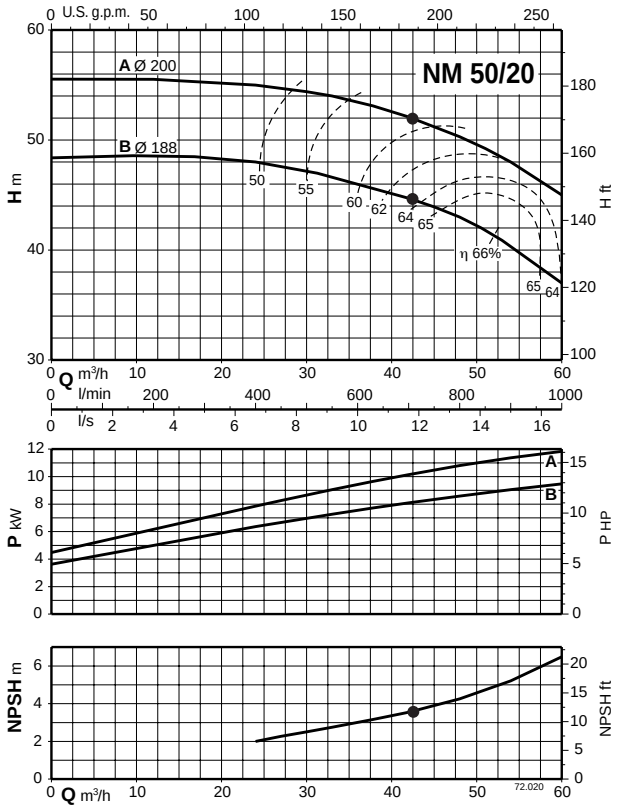

Особое внимание следует обращать на манометрический напор на всасывании **Hga + Δpc asp**: : данное значение должно быть сопоставлено со всасывающей способностью насоса.
Данная способность **NPSHr** определяется как абсолютная высота напора нетто, требуемая на всасывании; данное значение определяется по кривой в зависимости от расхода. Для этой цели, после выбора насоса на основе требуемых расхода и напора, по возможности, в центре кривой, необходимо выполнить проверку по упрощенной формуле:

10 м ± **Hga - Δpc asp >** требуемое значение **NPSH** + 0,5 м

Hga - это перепад между свободным уровнем воды и валом насоса; если насос находится ниже уровня воды этот параметр имеет отрицательное значение.
Δpc asp . представляет собой сумму остающихся потерь на всасывании двух типов: распределенных (трубы) и концентрированных (клапана, колена и т.д.);

Если проверка дает отрицательный результат, зачастую достаточно ограничить расход с помощью задвижки на подаче, что позволяет получить оптимальные рабочие условия насоса без кавитации.

Если жидкость имеет температуру выше средней оптимальной (около 20°C), всасывающая способность насоса снижается. Данные изменения, исходя из всасывающей способности насоса 7 метров при нормальной температуре, показаны в таблице 3 на стр. 207.

ТЕХ. ХАРАКТЕРИСТИКИ НАСОСОВ

После определения расхода **Q** и общего манометрического напора системы **Hmt**, для определения потребляемой мощности **N** насоса следует использовать следующую формулу:

$$N = \frac{Q \times H \times \gamma}{367 \times \eta p} \text{ в кВт}$$

где:
Q = Расход, выраженный в куб.м/ч
H = напор в м
γ = удельный вес жидкости (вода - 1 кг/куб.дм)
η_p = КПД насоса (например, при КПД насоса 68% **η_p** = 0,68)

Насосы, которые обычно соединены с электродвигателями, работают в режиме 2900 об./мин. (при двухполюсном двигателе с частотой 50 Гц) или 1450 об./мин. (при четырехполюсном двигателе с частотой 50 Гц).
Тем не менее, они могут работать и в других режимах при условии, что соблюдаются их расчетные пределы.
Следовательно, при изменении числа оборотов тех. характеристики насосов меняются по следующим правилам:

- Расход пропорционально соотношению числа оборотов: Q2 = Q1 x (n2:n1)

- Напор пропорционально числу оборотов в квадрате: H2 = H1 x $(n2:n1)^2$

- Потребляемая мощность пропорционально числу оборотов в кубе: N2 = N1 x $(n2:n1)^3$

Выбор центробежного насоса

Пример расчета для выбора центробежного насоса

Случай А **Данные системы**

- Q (расход) = 42 куб.м/ч
- Hga (геодез. перепад на всасывании) = 3,5 м
- Hgp (геодез. перепад на подаче) = 39 м
- Всасывающая труба 5 м с диаметром DN 100 мм с одним коленом и 1 донным клапаном
- Подающая труба 70 м с диаметром DN 80 мм с 1 стопорным клапаном, 1 задвижкой и 3 коленами большого радиуса.

Hg = Hgp + Hga = 39 + 3,5 = 42,5 м (геодез. перепад в системе)

Δpc = сумма потерь напора.

Всасывании
5 м трубы Δ 100 pc = 0,12 м
1 колено pc = 0,045 м
1 донный клапан pc = 0,46 м

Подача
70 м трубы Δ 80 pc = 5,25 м
1 стопорный клапан pc = 0,5 м
1 задвижка pc = 0,05 м
3 колена pc = 0,09 м

Всего **Δpc = 6,5 м**

Учитывая, что расчет был сделан для новых труб, следует добавить 15-20% на износ и образование отложений, в результате чего общие потери **Δp** будут составлять примерно 8 м.
Таким образом, общий манометрический напор, который должен обеспечить насос будет равняться:

Hmt = Hg + **Δp=** Hgp + Hga + **Δpc =** 39 + 3,5 + 8 = 50,5 метров всего.
Можно выбрать насос NM 50/20AE (см. график насоса).

А) Работа в положении выше уровня воды

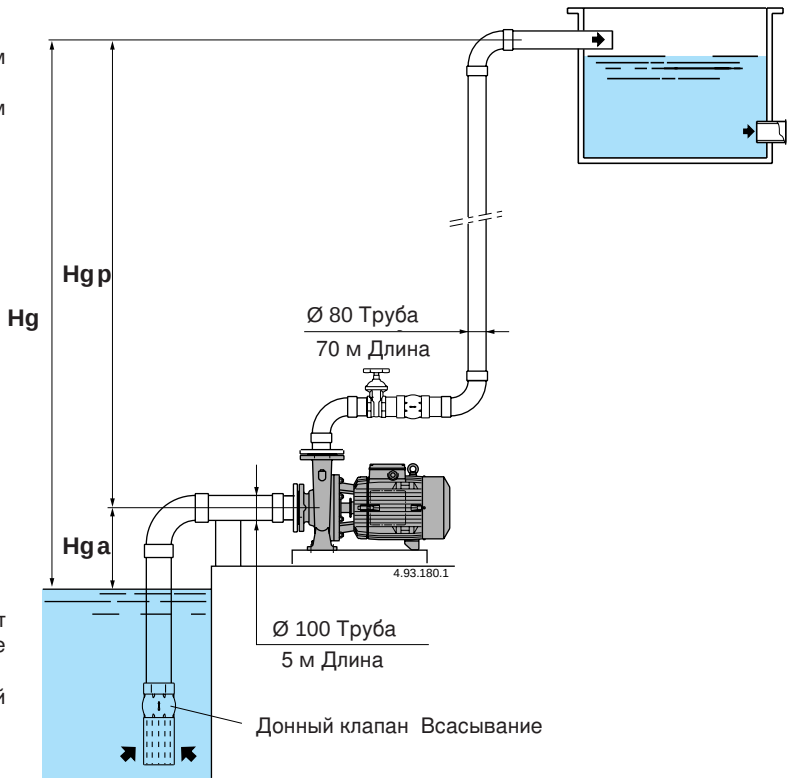

Случай Б **Данные системы**

- Q (расход) = 42 куб.м/ч
- Hga (геодез. перепад на всасывании) = 3,5 м
- Hgp (геодез. перепад на подаче) = 39 м
- Всасывающая труба 5 м с диаметром DN 100 мм с 1 задвижкой и 1 стопорным клапаном
- Подающая труба 70 м с диаметром DN 80 мм с 1 стопорным Млапаном и 3 коленами большого радиуса.

Hg = Hgp - Hga = 39 - 3,5 = 35,5 м (геодез. перепад в системе)

Δpc = сумма потерь напора.

Всасывании
5 м трубы Ø 100 pc = 0,12 м
1 стопорный клапан pc = 0,5 м
1 задвижка pc = 0,05 м

Подача
70 м трубы Ø 80 pc = 5,25 м
1 стопорный клапан pc = 0,5 м
1 задвижка pc = 0,05 м
3 колена pc = 0,09 м

Всего **Δpc = 6,5 м**
Учитывая, что расчет был сделан для новых труб, следует добавить 15-20% на износ и образование отложений, в результате чего общие потери **Dp** будут составлять примерно 8 м.
Таким образом, общий манометрический напор, который должен обеспечить насос будет равняться:

Hmt = Hg + **Dp =** Hgp - Hga + **Dpc =** 39 - 3,5 + 8 = 43,5 метров всего.
Можно выбрать насос NM 50/20BE (см. график насоса).

Б) Работа под гидравлическим напором Всасывание

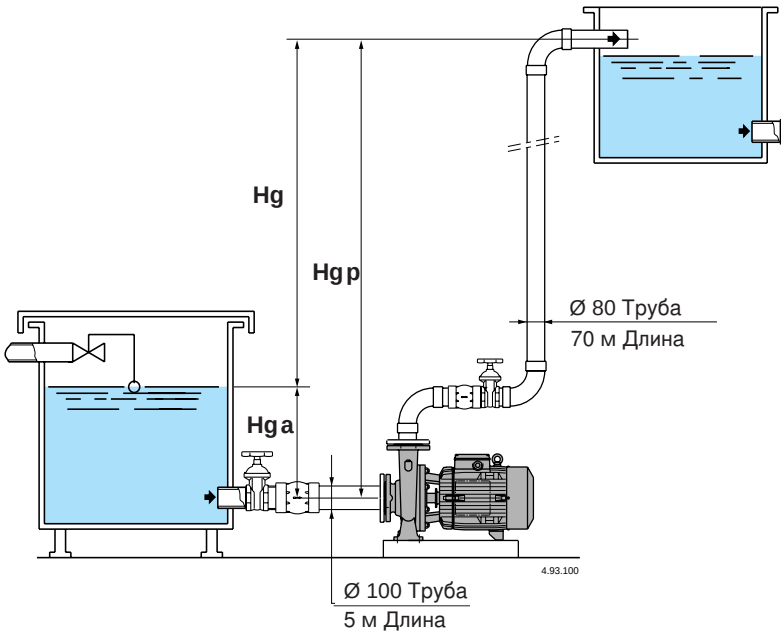

ВСПОМОГАТЕЛЬНЫЕ КОМПОНЕНТЫ ДЛЯ ГИДРАВЛИЕСКОЙ СИСТЕМЫ

Донный клапан с фильтром - Тплотнительное приспособление, устанавливаемое на нижнем конце всасывающей трубы. Служит для предотвращения выхода воды из трубы и насоса при остановке системы. Должен быть погружен в жидкость на глубину установки, которая могла бы обеспечить четкую работу и предотвратить возможную кавитацию.
Рекомендуется устанавливать также поплавковый выключатель для автоматической остановки насоса при снижении воды ниже установленного уровня.

Стопорный клапан - Тстанавливается на подающем раструбе насоса, чтобы избежать обратного потока при внезапной остановке блока. Предпочтительно устанавливать модели с возвратной внутренней пружиной и обтюратором с наконечником, которые снижают воздействия гидравлических ударов.

Задвижка - следует устанавливать также задвижку, которая дает возможность разбирать насос, не сливая воду из системы и служит для пуска блока и регулировки расхода.

ТРТБЫ

Трубы выбираются, исходя из скорости воды. Оптимальной считается скорость 1,5 м в секунду на всасывании и 3 м/сек. на подаче. Следует обращать особое внимание на размер всасывающей трубы, чтобы избежать потерь силы напора и, следовательно, обеспечить максимально возможную всасывающую способность насоса. та труба должна быть абсолютно герметичной и не иметь обратного ската к раструбу насоса, чтобы избежать образование или задержку воздушных пузырьков или мешков.
Все трубы должны иметь свое отдельное крепление, чтобы не оказывать давление своим весом на раструбы насоса.

СБОИ В РАБОТЕ НАСОСОВ

Сбой	Возможная причина
Насос блокирован	Может случиться после простоя определенной длительности из-за внутреннего окисления. Следует разблокировать насос. В небольших моноблочных насосах это можно сделать с помощью отвертки, используя специальную насечку на заднем конце вала. В случае больших блоков следует воздействовать на вал или на эластичную соединительную часть.
Насос не наполняется	В насосе и всасывающей трубе имеется воздух. Неполное наполнение и полное отсутствие наполнения. Возможное попадание воздуха через вентиля, сливные или наполнительные пробки, уплотнения и сальники. Донный клапан не полностью погружен в жидкость или засорен грязью или твердым мусором. Высота всасывания превышает всасывающую способность насоса. Неправильное направление вращения. Неправильное число оборотов.
Недостаточный расход	Трубы и приспособления имеют слишком маленький диаметр, что приводит к чрезмерным потерям силы напора. Рабочее колесо тормозится инородными предметами, попавшими между внутренними каналами. Рабочее колесо имеет коррозию или сломано. Поверхности контакта рабочего колеса и корпуса насоса изношены в результате трения. Присутствие в воде газа или чрезмерная вязкость жидкости (если это не вода).
Шум и вибрация в насосе	Вращающаяся часть разбалансирована, подшипники изношены. Насос и трубы закреплены не достаточно прочно. Слишком низкий расход для данного типа насоса. Работа с кавитацией.
Двигатель перегружен	Тех. характеристики насоса слишком высокие относительно параметров системы. Неподвижные и подвижные органы залипают из-за недостаточной смазки. Скорость вращения слишком высокая. Неправильное напряжение питания. Блок Тнасос-двигательТ выровнен плохо. Дидкость слишком тяжелая и ее вес превышает расчетные параметры.

Таблица 1
Потеря силы напора в стальных трубах

Труба G	Ø мм	Q м³/ч	1	3	6	9	12	18	24	30	36	42	48	60	90	120	180	240	300	360	420
		Q л/мин.	16	50	100	150	200	300	400	500	600	700	800	1000	1500	2000	3000	4000	5000	6000	7000
G 1	DN 25	HL v м/100м м/сек.	2,7 0,6	21 1,7	-	-	-	-	-	-	-	-	-	-	-	-	-	-	-	-	-
G 1 1/4	DN 32		0,7 0,35	5,5 1	22 2,1	-	-	-	-	-	-	-	-	-	-	-	-	-	-	-	-
G 1 1/2	DN 40		-	1,8 0,7	**7** **1, 35**	14 1,9	23 2,5	-	-	-	-	-	-	-	-	-	-	-	-	-	-
G 2	DN 50		-	0,5 0,4	2,2 0,8	**4** **1, 25**	**8** **1, 5**	17 2,5	28 3,2	-	-	-	-	-	-	-	-	-	-	-	-
G 2 1/2	DN 65		-		0,6 0,5	1,2 0,75	2,1 1	**4, 2** **1, 4**	8 2	12 2,5	17 3	22 3,4	28 4	-	-	-	-	-	-	-	-
	DN 80		-	-	-	-	0,8 0,7	1,6 0,95	**2, 8** **1, 25**	**4, 2** **1, 6**	6,5 2	7,5 2,1	10,5 2,6	15 3,3	-	-	-	-	-	-	-
	DN 100		-	-	-	-	-	0,55 0,6	0,9 0,8	1,4 1,1	2 1,25	**2, 4** **1, 4**	**3, 5** **1, 6**	5 2	11 3,2	20 4	-	-	-	-	-
	DN 125		-	-	-	-	-	-	-	-	-	0,9 0,95	1,2 1,1	**1, 8** **1, 4**	4 2	6,5 2,7	15 4	-	-	-	-
	DN 150		-	-	-	-	-	-	-	-	-	-	-	0,6 0,9	**1, 5** **1, 4**	**2, 5** **1, 7**	5 2,7	8 3,5	14 4,8	-	-
	DN 200		-	-	-	-	-	-	-	-	-	-	-	-	0,4 0,8	**0, 6** **1**	**1, 3** **1, 6**	2 2	3,5 2,6	4,6 3	6,5 3,5
	DN 250		-	-	-	-	-	-	-	-	-	-	-	-	-	-	0,4 1	**0, 7** **1, 3**	**1, 1** **1, 6**	1,6 2	2 2,3
	DN 300		-	-	-	-	-	-	-	-	-	-	-	-	-	-	-	0,3 0,9	0,45 1,25	**0, 7** **1, 4**	**0, 9** **1, 6**

Q Расход **HL** Потери силы напора в м на 100 м **v** = Скорость: макс. 1,5 м/сек. на всасывании и 3 м/сек. на подаче

Таблица 2
Потери силы напора в коленах, задвижках, донных и стопорных клапанах в см

Скорость воды м/сек.	Колена с острым углом α = 30°	α = 40°	α = 60°	α = 80°	α = 90°	α = 90° Колена с округленным углом d/R = 0,4	d/R = 0,6	d/R = 0,8	d/R = 1	d/R = 1,5	Стандартные задвижки	Донные клапана	Стопорные клапана
0,4	0,43	0,52	0,71	1,0	1,2	0,11	0,13	0,16	0,23	0,43	0,23	32	31
0,5	0,67	0,81	1,1	1,6	1,9	0,18	0,21	0,26	0,37	0,67	0,37	33	32
0,6	0,97	1,2	1,6	2,3	2,8	0,25	0,29	0,36	0,52	0,97	0,52	34	32
0,7	1,35	1,65	2,2	3,2	3,9	0,34	0,40	0,48	0,70	1,35	0,70	35	32
0,8	1,7	2,1	2,8	4,0	4,8	0,45	0,53	0,64	0,93	1,7	0,95	36	33
0,9	2,2	2,7	3,6	5,2	6,2	0,57	0,67	0,82	1,18	2,2	1,20	37	34
1,0	2,7	3,3	4,5	6,4	7,6	0,7	0,82	1,0	1,45	2,7	1,45	38	35
1,5	6,0	7,3	10	14	17	1,6	1,9	2,3	3,3	6	3,3	47	40
2,0	11	14	18	26	31	2,8	3,3	4,0	5,8	11	5,8	61	48
2,5	17	21	28	40	48	4,4	5,2	6,3	9,1	17	9,1	78	58
3,0	25	30	41	60	70	6,3	7,4	9	13	25	13	100	71
3,5	33	40	55	78	93	8,5	10	12	18	33	18	123	85
4,0	43	52	70	100	120	11	13	16	23	42	23	150	100
4,5	55	67	90	130	160	14	21	26	37	55	37	190	120
5,0	67	82	110	160	190	18	29	36	52	67	52	220	140

Таблица 3
График манометрической высоты напора на всасывании с водой с температурой до 100°C

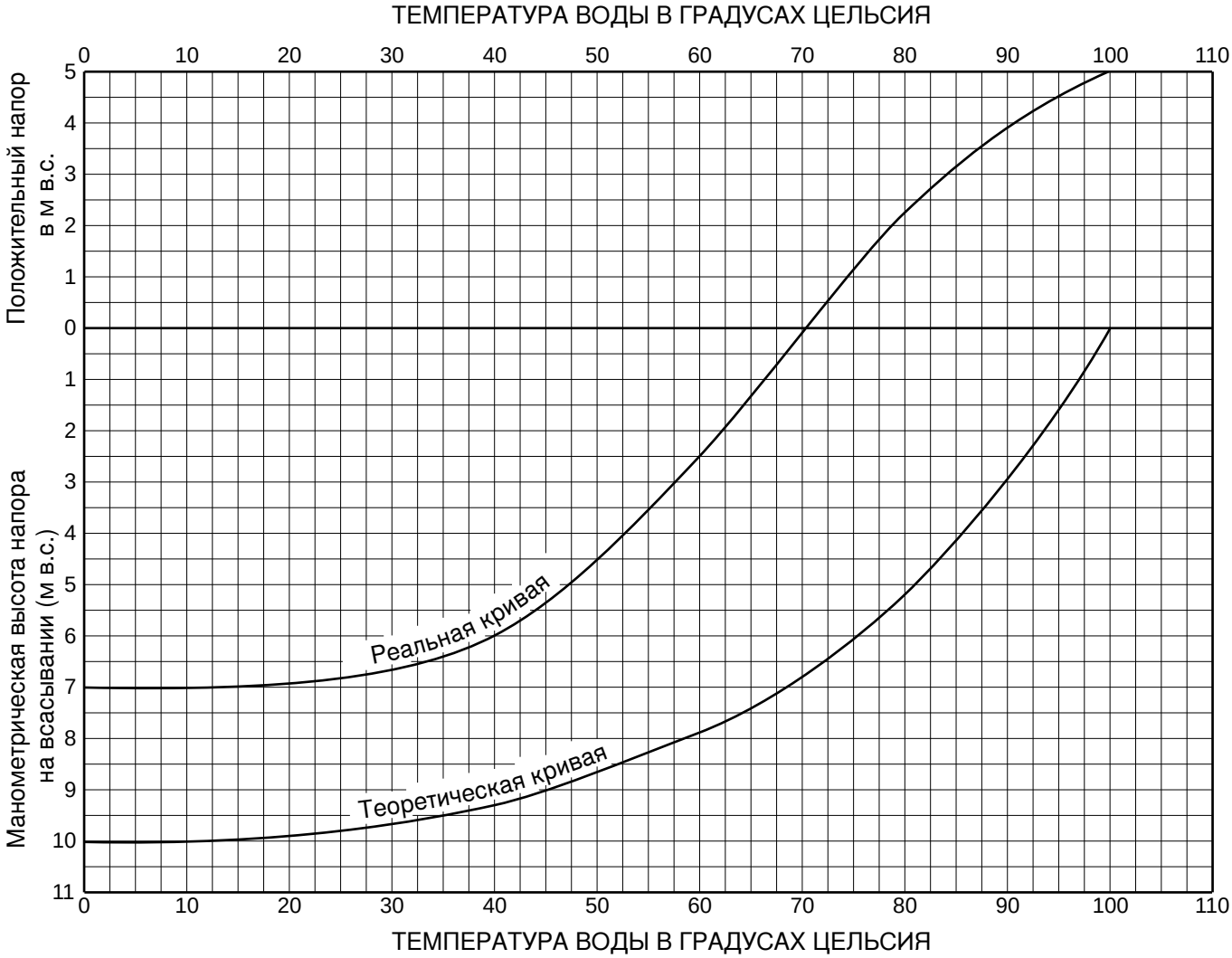

График составлен для насосов с манометрической высотой напора на всасывании 7 м в.с. при температуре воды 20°C.

Каталог *50Гц*

Выпуск: Январь 2005 г. C197-4/4

В настоящую инструкцию могут быть внесены изменения.